ürün kataloğu • product catalog

"döşemeye dair **her şey**"
"**everything** for upholstery"

www.yilmazsunger.com.tr

YILMAZ SÜNGER

Kumaş ve Endüstriyel Döşeme Malzemeleri
Fabric and Firnuture Upholstrey Components

"döşemeye dair **her şey**"
"***everything*** *for upholstery*"

www.yilmazsunger.com.tr

/yilmazsunger /yilmazsunger /yilmaz.sunger yılmaz sunger /yilmazsunger

40 Yıllık Tecrübe İle Daima İleri...

YILMAZ SÜNGER
Kumaş ve Endüstriyel Döşeme Malzemeleri

Yılmar®
"Yayda Kalite"

YILMAZ®
ŞİRKETLER GRUBU

DURALLİ®
"rahat yatak"

YILMAR DIS TICARET
LIMITED SIRKETI

MARSTEKS

YILSAY
Tekstil
SANAYİ VE TİCARET LTD. ŞTİ.

Markalarımız / Our Brands

DURALLİ® "rahat yatak"

INBOND ADHESIVE

ecrutex

FOAMFIX ADHESIVE

mazz "Döşemelik ve Perdelik Kumaş"

BELETTE® Döşemelik & Perdelik - Upholstery & Drapery

ELASTICO

1980'den Bugüne / Since 1980

HAKKIMIZDA

Yılmaz Sünger faaliyetlerine 1980 yılında Yılmaz Ticaret ünvanı adı altında döşemelik malzeme satışı ile başlamış, başarılı stratejileri ve sunduğu kaliteli hizmetten aldığı güçle 1996 yılında Yılmaz Sünger Kumaş ve Döşemelik Malzeme Ltd. Şti. ünvanı ile faaliyetlerini halen sürdürmektedir.

Yatırımlarına ara vermeden devam eden Yılmaz Sünger 2001 yılı başında Yılmar markası adı altında Yılmar Çelik Tel Yay San. ve Tic. Ltd. Şti. olarak 15.000 m2 kapalı alanda entegre bir tesis olarak üretime başlamıştır. Bu hamlesi ile birlikte Yılmaz Şirketler Grubu ünvanını elde etmiştir.

Yılmaz Şirketler Grubu, kalitesi, teknolojisi ve dinamik yapısı ile sektörün en önemli öncülerinden biri olurken, 2003 yılında Belette ve Mazz Collection markalarıyla Yılsay Tekstil San. Tic. Ltd. Şti. adı altında 10.000 m2 kapalı alanda döşemelik kumaş üretimine başlamıştır. 2003 yılında yıllık 750.000 metre olarak üretimini, yatırımlarına ara vermeden 2011 yılında 3.500.000 metre seviyesine çıkarmıştır.

Yılmaz Şirketler Grubu'na 2006 yılında dahil olan Eyşanmob, Duralli markası ile yaylı yatak üretimini 10.000 m2 kapalı alanda sürdürmektedir. Uyku sağlına ve ergonamiye uygun yataklar üretmek hedefi ile ilerleyen Eyşanmob, yatak sistemleri üretimini yeni ürün çeşitleriyle sürdürmeye devam etmektedir.

ABOUT US

Yılmaz Foam company has started to sell furniture equipments in 1980. With the help of its succesful strategies and qualifed service it has started its facilities as a Yılmaz Foam fabric and upholstery fabric limited company.

Yılmar Steel wire&springs industry trade limited company , which is a brand of Yılmar, has began to produce the steel wires in 2001. It has continued its investment without cease and now it has 15.000 m2 integrated indoor area instution. With its onset, the company has goined the title of Yılmaz compenies group..

Yılmaz companies group has leaded the sector with its quality technology and dynamic structure.Yılsay Textile industry trade and limited company with Belette and Mazz collection brands has started to produce upholstery fabric in 10.000 m2 indoor area . It has heighten its producement level from 750.000 meter in 2003 to 3.500.000 meter in 2011.

Eyşanmob , Duralli brands spring mattress has been produced by Yılmaz companies group from 2006 to now in a 10.000 m2 indoor area .Eyşanmob whose aim is producing spring mattresses suitable for sleeping health and ergonomy, keeps continue to produce mattress systems with new product types.

Yılmar®
"Yayda Kalite"

www.yilmar.com.tr

Gücümüzü Çelikten Alıyoruz...

Hakkımızda

YILMAZ Şirketler Grubu'nun bir üyesi olarak YILMAR ÇELİK TEL YAY SAN. TİC. LTD.ŞTİ. Bursa'da 2001 yılında 18.500 m2 kapalı alanda kurulu entegre bir fabrikadır.
Yıllık 50.000 ton çelik tel üretim kapasitesine sahip tesisimiz 1,20 - 8,00 mm arası ölçülerde değişik kalite ve özelliklerde üretim yapabilme kapasitesine sahiptir.
Helezon yay üretimi yıllık 20.000 ton kapasitesi ile geniş ürün yelpazesi (4 - 5 - 6 - 7 boğum bonel yay) ile konstrüksiyon imalatçılarının hizmetindedir. Tüm ürünler kalite standartlarına uygun spektlerde üretilmiş ve sürekliliği sağlanmıştır.
Konstrüksiyon üretimi yıllık 1.500.000 adet kapasitesi ve geniş ürün yelpazesi ile kanepe ve yatak imalatçılarının hizmetindedir.
Çember üretimi yıllık 2.000.000 adet kapasitesi ve geniş ürün yelpazesi (lamet – yuvarlak) ile yatak ve kanepe imalatçılarının hizmetindedir.
Zig zag yay üretimi yıllık 2.000.000 adet kapasitesi ve geniş ürün yelpazesi (rulo - bakla) ile koltuk ve kanepe imalatçılarının hizmetindedir.
Torba yay konstrüksiyon üretimi yıllık 300.000 adet kapasitesi ve geniş ürün yelpazesi (600 - 800 1000 - 1500 - 2000 count) ile koltuk ve yatak üreticilerinin hizmetindedir.
Kuruluş ilkesi olarak mobilya sektörünün temel ihtiyaçlarından biri olan çelik tel, helezon yay, torba yay konstrüksiyonu ve zigzag yay taleplerine hizmet etmek amacıyla tesis edilmiştir.
Genç, dinamik kadrosuyla müşterilerinin talep ve isteklerini takip etmektedir. Bu doğrultuda sipariş aşamasında yurt içi ve yurt dışındaki müşterine zamanında teslimat performansı ve memnuniyetinin sağlanması aşamasına kadar tüm görevlerini kusursuz olarak yerine getirmeyi daima ilke edinmiştir.

About Us

YILMAR ÇELİK TEL YAY SAN. TİC. is an integrated facility having 18.500m2 covered area which was founded in 2001, as a member of YILMAZ GROUP in Bursa.
Our facility having annually 50.000 tons steel wire manufacturing capacity is able to manufacture in various specification and quality from 1,20 mm to 8,00 mm.
Coil spring manufacturing with annual 20.000 tons capacity having a wide range of product (4-5-6-7 turn bonnell spring) is at unit manufacturer's service. All products are manufactured in accordance with quality standards specs and continuity is ensured.
Mattress unit manufacturing with annual 1.500.000 pieces capacity having a wide range of product is at service of sofa and mattress industry.
Wire frame manufacturing with annual 2.000.000 pieces capacity having a wide range of product (lametta – round) is at service of sofa and mattress industry.
Zig-zag spring manufacturing with annual 2.000.000 pieces capacity having a wide range of product (roll – link) is at service of sofa and mattress industry.
Pocket Spring unit manufacturing with annual 300.000 pieces capacity having a wide range of product (600-800-1000-1500-2000 count) is at service of sofa and mattress industry.
It is based with the aim of meeting the steel wire, bonnell spring, pocket spring unit and zig zag spring which are the basic needs of furniture industry.
It follows the customers' demands and requests with young and dynamic staff. YILMAR STEEL is dedicated to doing its duty perfectly both in abroad and in local market from order process to timely delivery.

MARSTEKS

SİZİN İÇİN ÜRETİYORUZ...

YATAK KUMAŞI / MATTRESS FABRIC

marsteks.com

Kalite

Müşteri Memnuniyeti

İthalat

İhracat

DURALLİ®
"rahat yatak"

2006 yılından beri yatak üretiminde yoluna devam eden Eyşan Yatak, yeni yapılan binasına taşınma işlemlerini, 2009 Ağustos ayında tamamlamıştır. Bu tarihten itibaren; yeni binasında 10000 m2 kapalı alanda üretim faaliyetlerini sürdürmektedir. Yeni binasında Eyşan Yatak, kapitone üretim makinaları, modern üretim hatları, en yeni ambalaj makinaları ile üretimini sürdürmektedir. İdari binada ise ofi sler ve geniş bir ürün sunum salonu yer almaktadır.

EYŞAN, üretimine, mobilya sektörü için, entegre üretim yapan YILMAZ ŞİRKETLER GURUBU içerisinde, devam etmektedir.

Üretimimizi her geçen gün kalite ve kantitite anlamında geliştirmekteyiz. Yeni üretim makinaları, üretim bantları montajı tamamlanmış olup, devreye alınmaya başlanmıştır. Yeni yatırımlarımız ile üretimimizin kapasitesi % 100 arttırarak, günlük 800 adet yatak üretim hedeflerimize ulaşmış bulunuyoruz.

Yaptığımız çalışmalarda ürün kalitesini arttırmak ve üretim süreçlerini geliştirmek başlıca hedefi miz olmaktadır. Yeni teknolojileri yakından takip ederek, ileri teknoloji ile üretilmiş kumaşlara ile üretim yapmaktayız. Özellikle Lavander, kokulu kumaşlar, su geçirmez
Nanotex kumaşlar, stres alıcı özelliği ile Anti stres kumaşlar , hava geçirgenliğini arttırıcı Coolmax kumaşlar ile kullanıcılarımızın beklentilerini karşılamayı hedefl iyoruz.

Müşteri memnuniyetini arttırmak, müşteri odaklı olmak, YILMAZ ŞİRKETLER gurubu için vazgeçilmez ilkelerimizdendir. Pazarda hedefl ediğimiz yeri almak, kalite ve ürün guruplarında gelişmeler sağlamak hedefl erimiz arasındadır. Firmamız TSE ve İSO kalite sistem belgeleri çerçevesinde üretim yapmaktadır.

Eyşan Yatak keeps on manufacturing bed since 2006 and has completed restructuring on new foundation in August 2009. Our new factory includes modern production line , newest packaging machines and product showroom in 10.000 m2 wide area.

EYŞAN, stands on production as a part of integrated production leader of interrior sector YILMAZ COMPANIES GROUP and builds up production quality more and more.

We raised our production capacity to 800 beds per day with our new investments and new machines . Our primary object is raising product quality and production process.We use high technology clothes for production following latest technology evolution .We purpose to meet expectations by applying Lavander and perfumed beds, stress killer Anti-Stress beds and high air permeability Coolmax clothes to our products.

Customer satisfaction , and being customer-focused is indispensable principle of YILMAZ COMPANIES GROUP.

Hep daha iyiye
Hep daha ileriye

www.duralli.com

rahat yatak

Tarzın Başlangıç Noktası

YILSAY Tekstil SANAYİ VE TİCARET LTD. ŞTİ.

Yılmaz Grup bünyesinde Belette ve Mazz Collection markalarıyla döşemelik kumaş üreten Yılsay Tekstil San. Tic.Ltd.Şti. 2003 yılında yaptığı yatırımla yıllık 750.000 mt. olan döşemelik kumaş üretimini, yatırımlarına ara vermeden 2011 yılında 3.500.000 mt. Seviyesine çıkarmıştır. Son model teknolojiye sahip olan ve dinamik yapısı ile piyasanın en önemli argümanlarından biri olan Yılsay Tekstil, yurtiçi ve yurtdışı müşterilerine hizmet vermektedir. Başarılı stratejiler ve sunduğu kaliteli hizmet ile sektörünün saygın firmalarından biri olmayı başaran firmamız uzun yılların tecrübesi, genç ve dinamik personeli ile müşteri memnuyetini temel ilke edinmiş lider bir kuruluştur. En son teknolojiyle donanımlı makine parkı, 10.000 m2 kapalı alanda 140 cm ve 280 cm eninde döşemelik kumaş üretiminde kendine özgün zengin kreasyonları, kaliteden taviz vermeyen ilkesi ve müşteri odaklı hizmetleri ile yurtiçi ve yurtdışı müşterilerine hizmet vermektedir.

Döşemelik kumaş üretiminde değişen dünya modasına uygun renk ve tasarımlarını takip ederek, kendine özgü kreasyonlara sahip olan firmamız; toplam kalite anlayışıyla, insana yatırım yapan sürekli yenilikleri takip ederek, bu yenilikleri müşterilerine sunmanın heyecanı ile çalışmaktadır.

Yılmaz Belette and Mazzi Collection brands within the group Yılsay Textile Industry producing upholstery fabrics. Tic. Ltd. 750,000 mt in 2003, the annual investment in STI. The production of upholstery fabrics, make investments 3.5 million mt in 2011. Raised the level. The fi nal model with the technology and the dynamic nature of the market which is one of the most important arguments Yılsay Textiles, serves domestic and international customers. Successful strategies and respected companies in the sector with its quality service, our company has succeeded in being one of the long years of experience, young and dynamic staff and customer satisfaction is a leading enterprise basic principle. Equipped with the latest technology machine park of 10,000 m2 covered area of 140 cm and 280 cm wide and rich in its own unique creations in producing upholstery fabrics, the principle of uncompromising quality and customer-oriented services and serves domestic and international customers.

The production of upholstery fabric colors and designs appropriate to follow the fashion of the changing world, our company has its own unique creations with the total quality approach, investing in continuous innovation, following the excitement of working with these innovations to offer their customers.

"Dünya'nın 5 Kıta 70 Ülkesine"

5 continents 70 countries

İhracat Yaptığımız Ülkeler

Exporting Countries

index

01
yay - konstrüksiyon
spring - spring unit
10-19

02
sünger
foam
20-29

03
mekanizmalar
mechanisms
30-73

04
çiviler ve zımba telleri
nails and staples
74-79

05
el aletleri ve makineler
hand tools and machinery
80-99

06
yapıştırıcılar
adhesives
100-105

07
ayak - kol - aksesuar çeşitleri
foot - arm - accessories
106-139

08
tekstil ürünleri
textile products
140-151

09
döşeme fitili ve şekillendiriciler
upholstery wick
152-159

10
ambalaj malzemeleri
packing materials
160-163

11
çeşitli malzemeler
other materials
164-173

12
hırdavat
hardware
174-179

13
metal ayaklar
metal foot
180-187

ÇELİK TEL

Tellerimiz yüksek Alman teknolojisiyle PLC kontrollü makinalarımızla üretilmektedir. YILMAR TS EN 10270-1 kalite standartlarını uygulamaktadır. Tel makinalarımız mekanik temizleme ile kuru çekme metoduyla ve sabun kullanılarak neme ve korozyona karşı korunmaktadır, çevreci bir üretim yapıyoruz ve doğaya zarar vermiyoruz. Üretim kapasitemiz yıllık 50.000 tondur. 1,20 mm ile 8,00 mm arasında tel çekebilmekteyiz.

STEEL WIRE

Spring wires are manufacturing with German high-technology with PLC controlled machines and skilled power. YILMAR follows TS EN 10270-1 quality standards. Our wire drawing machines uses mechanical descaling with dry drawing method and soaps are used during the production to protect wire against rust and corrosion, we are an environmentalist company and are not harmful for nature. Our production capacity is annually 50.000 tones and we can draw 1,20 mm to 8,00 mm steel wire.

YÜKSEK KARBONLU ÇELİK TEL FİLMAŞİN KİMYASAL ANALİZİ - *HIGH CARBON STEEL WIRE ROD CHEMICAL ANALYSIS*

Kalite *Quality*	%C	%Si	%Mn	%P max.	%S max.	%Cr max.	%Ni max.	%Mo max.	%Cu max.	%Al max.
	Karbon *Carbon*	Silisyum *Silicon*	Manganez *Manganese*	Fosfor *Phosphorus*	Sülfür *Sulfur*	Krom *Chromium*	Nikel *Nickel*	Molibden *Molybdenum*	Bakır *Copper*	Alüminyum *Aluminium*
C45	0,40-0,45	0,10-0,30	0,50-0,80	0,030	0,030	0,20	0,25	0,05	0,30	0,01
C65	0,60-0,65	0,10-0,30	0,50-0,80	0,030	0,030	0,40-0,45	0,20	0,05	0,25	0,01
C75	0,70-0,75	0,10-0,30	0,50-0,80	0,030	0,030	0,40-0,45	0,20	0,05	0,25	0,01

YÜKSEK KARBONLU ÇELİK TEL MEKANİK ÖZELLİKLERİ - *HIGH CARBON STEEL WIRE MECHANICAL PROPERTIES*

Nominal Tel Çapı (mm) *Nominal Wire Diameter (mm)*	Çap Töleransı (mm) *Permissible Deviations (mm)*	Burulma Sayısı (tur) *Minimum Number Of Twists (turn)*	Kopma Mukavemeti (Mpa) *Tensile Strength (Mpa)*				Ambalaj Ağırlıkları (kg) *Packaging Weight (kg)*			
			A Klas *SL*		B Klas *SM*		150	300	500	700
1,10 < d ≤ 1,20	± 0,020	25	1.670	1.910	1.920	2.160	x		x	
1,20 < d ≤ 1,25	± 0,020	25	1.660	1.900	1.910	2.140	x		x	
1,25 < d ≤ 1,30	± 0,020	25	1.640	1.890	1.900	2.130	x		x	
1,30 < d ≤ 1,40	± 0,020	22	1.620	1.860	1.870	2.100	x		x	
1,40 < d ≤ 1,50	± 0,020	22	1.600	1.840	1.850	2.080	x		x	
1,50 < d ≤ 1,60	± 0,020	22	1.590	1.820	1.830	2.050	x		x	
1,60 < d ≤ 1,70	± 0,020	22	1.570	1.800	1.810	2.030	x		x	
1,70 < d ≤ 1,80	± 0,025	22	1.550	1.780	1.790	2.010			x	x
1,80 < d ≤ 1,90	± 0,025	22	1.540	1.760	1.770	1.990			x	x
1,90 < d ≤ 2,00	± 0,025	22	1.520	1.750	1.760	1.970			x	x
2,00 < d ≤ 2,10	± 0,025	22	1.510	1.730	1.740	1.960			x	x
2,10 < d ≤ 2,25	± 0,025	22	1.490	1.710	1.720	1.930			x	x
2,25 < d ≤ 2,40	± 0,025	22	1.470	1.690	1.700	1.910			x	x
2,40 < d ≤ 2,50	± 0,025	22	1.460	1.680	1.690	1.890			x	x
2,50 < d ≤ 2,60	± 0,025	22	1.450	1.660	1.670	1.880	x	x		
2,60 < d ≤ 2,80	± 0,030	22	1.420	1.640	1.650	1.850	x	x		
2,80 < d ≤ 3,00	± 0,030	22	1.410	1.620	1.630	1.830	x	x		
3,00 < d ≤ 3,20	± 0,030	22	1.390	1.600	1.610	1.810	x	x		
3,20 < d ≤ 3,40	± 0,030	16	1.370	1.580	1.590	1.780	x	x		
3,40 < d ≤ 3,60	± 0,030	16	1.350	1.560	1.570	1.760	x	x		
3,60 < d ≤ 3,80	± 0,030	16	1.340	1.540	1.550	1.740	x	x		
3,80 < d ≤ 4,00	± 0,030	16	1.320	1.520	1.530	1.730	x	x		
4,00 < d ≤ 4,25	± 0,035	16	1.310	1.500	1.510	1.700	x	x		
4,25 < d ≤ 4,50	± 0,035	12	1.290	1.490	1.500	1.680	x	x		
4,50 < d ≤ 4,75	± 0,035	12	1.270	1.470	1.480	1.670	x	x		
4,75 < d ≤ 5,00	± 0,035	12	1.260	1.450	1.460	1.650	x	x		
5,00 < d ≤ 5,30	± 0,035	11	1.240	1.430	1.440	1.630	x	x		
5,30 < d ≤ 5,60	± 0,040	11	1.230	1.420	1.430	1.610	x	x		
5,60 < d ≤ 6,00	± 0,040	10	1.210	1.390	1.400	1.580	x	x		
6,00 < d ≤ 6,30	± 0,040	9	1.190	1.380	1.390	1.560	x	x		
6,30 < d ≤ 6,50	± 0,040	9	1.180	1.370	1.380	1.550	x	x		
6,50 < d ≤ 7,00	± 0,040	9	1.160	1.340	1.350	1.530	x	x		
7,00 < d ≤ 7,50	± 0,045	7	1.140	1.320	1.330	1.500	x	x		

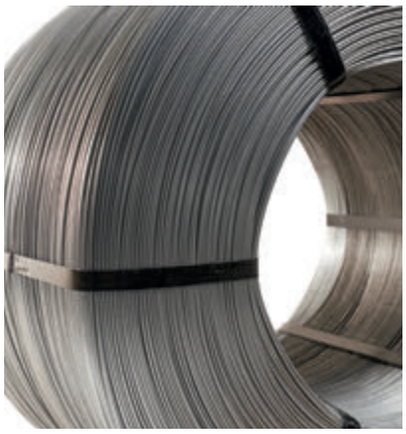

TEL AMBALAJ ÖZELLİKLERİ - *WIRE PACKAGING SPECIFICATIONS*							
Kangal Ağırlığı (kg) *Coil Weight (kg)*	**Kangal Tipi** *Coil Type*	**H-Kangal Yüksekliği (mm)** *Coil Height (mm)*	**Ø₁ - Kangal İç Çapı (mm)** *Coil Inside Diameter (mm)*	**Ø₂ - Kangal Dış Çapı (mm)** *Coil Outside Diameter (mm)*	**Çelik Çember Özellikleri** *Steel Strap Specifications*	**Karton Kasnak Özellikleri** (İç Çap (mm) x Dış Çap (mm) x Yüksekliği (mm) *Cardboard Tube Specifications (Inside Dia (mm) x Outside Dia (mm) x Height (mm)*	**Taşıma Kancası** *O-Rings*
150±25	II	180±20	450±10	750±20	(4 ADET / 4 STRIPES) 19 (mm) x 0,8 (mm)	Karton Kasnak Kullanılmıyor *No Cardboard Tube Inside*	Sadece Talep Edildiğinde *Only If Customer Asks Fot It*
	III	180±20	580±10	850±20			
	IV	180±20	680±10	950±20			
300±25	II	320±20	450±10	750±20	(4 ADET / 4 STRIPES) 32 (mm) x 0,8 (mm)		
	III	380±20	580±10	850±20			
	IV	380±20	680±10	950±20			
500±25	I	520±20	450±10	750±20		450 x 490 x 350	
700±25	I	720±20	450±10	750±20		450 x 490 x 500	

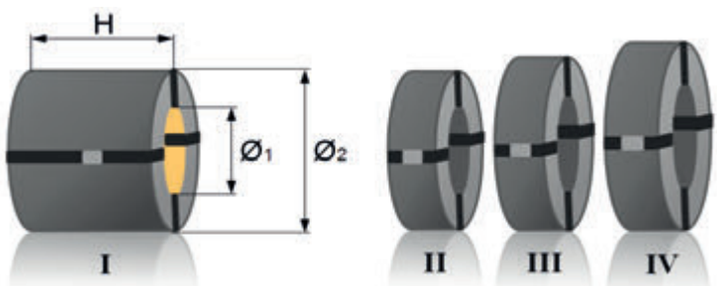

HERKÜL YAY

Yılmar'ın, patentli ulusal markası olan Herkül Yay, Bonel yay ile karşılaştırıldığında daha dayanıklı ve ortopediktir. Bonel yaylar yatak ve kanepe sektörü için temel ve önemlidir. Bonel yaylar ortopedik, çökmeye dayanıklı ve bütün ürünlerde (Yatak, kanepe vb.) hava dolaşımına izin veren bir yapıdadır. Bonel yay üretim kapasitemiz 20.000 ton yıldır. Kalite politikamız gereği üretimin her aşamasını düzenli kontrol ediyor ve uluslararası standartları sağlıyoruz. Müşteri memnuniyeti her zaman bizim önceliğimizdir.

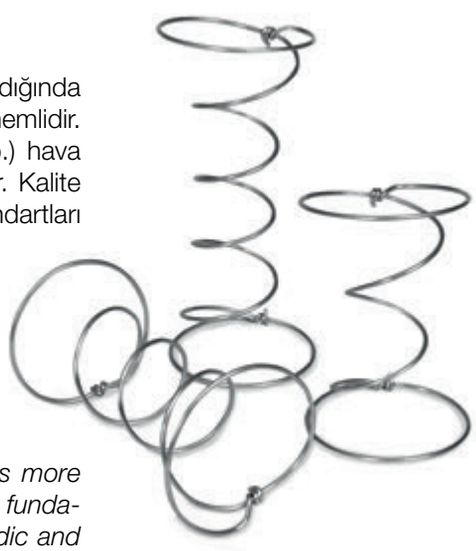

HERCULES SPRING

Hercules Spring is national trade mark of YILMAR and Hercules Spring is more enduring and orthopaedic comparing to Bonnell Spring. Bonnell Spring units are a fundamental and important part in Bedding & Sofa industry. Bonnell Spring is orthopaedic and brings collapse strength and air circulation to the all products, mattresses, sofas etc. Bonnell Spring production capacity is annually 20.000 ton. According to our quality policy we check each step of production and follow international standards. Customer Satisfaction always is our priority.

HERKÜL YAY TEKNİK ÖZELLİKLERİ - *HERCULES SPRING TECHNICAL SPECIFICATIONS*

Kafa Çapı (mm) *Head Diameter (mm)*	**Boğum Sayısı** *Turn Number*	**Yay Yüksekliği (mm)** *Spring Height (mm)*	**Tel Çapı (mm)** *Wire Diameter (mm)*	**Ambalaj Özellikleri** *Packaging Types*	
				Yarım Palet - *Half Pallet*	**Tam Palet -** *Full Pallet*
70 - 76	4 Boğum *4 Turn*	80	1,90 2,00 2,10 2,20	**Palet Ağırlığı -** *Pallet Weight*	
		90		500 - 600 (kg)	1000 - 1100 (kg)
		100			
	5 Boğum *5 Turn*	110			
		120		**Palet Yüksekliği -** *Pallet Height*	
		130		100±10 (cm)	180±10 (cm)
		140			
		150			
	6 Boğum *6 Turn*	150		**Palet Ebatları -** *Pallet Dimensions*	
		160		107 (cm) x 115 (cm) x 15 (cm)	
	7 Boğum *7 Turn*	170			
		180			

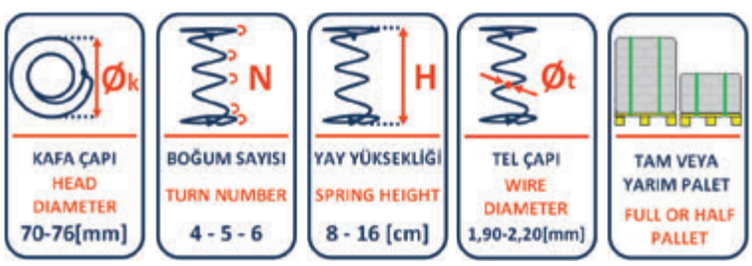

BONEL YAY

Son teknoloji ürünü ve YILMAR'in kendi üretimi olan HERKÜL® ve Normal yay kullanilarak dizgi makinelerinden olusan yay konstrüksiyon hattinda üretilmektedir. Yillik üretim kapasitesi 2.000.000 adettir.
Üretilen bu konstrüksiyonlar periyodik olarak test laboratuvarinda basma testinden geçirilerek kalite standartlarina uygunlugu kontrol altında tutulur. YILMAR, Türkiye'de konstrüksiyonlarda Lamet Çember uygulamasını yapan öncü bir firmadır. Bu sisteme göre konstrüksiyonlarin kenar hatları klasik çemberleme sistemine göre daha esnek, kaliteli ve sağlıklı olmaktadır. Kağıt ile sarilarak ambalajlanmasi sonucu da nakliye ve depolama avantaji saglamaktadir. Uzman kadrosuyla sektörün konstrüksiyon ihtiyacini karsilamak üzere standart veya istege göre özel ölçülerde imalat yapan fi rmamiz alaninda sinirsiz seçenekler sunmaktadir.

BONNEL SPRING

As bonnell spring, we use steel wire and spring produced by Yilmar at spring construction machines line composed by newest system hercules and normal spring composing machines. The annual production capacity is 2,000,000 spring construction.
The samples of these constructions that are taken from each in every shift are checked in the Test Labroatary weight a pressure test in order to keep all the products under control.
According to these system of sides of the constructions are more fl exible have higher quality anda re more hygienic and thanks to it's packing with paper it gives anadvantage concerning transportation and storage, which will be appreciated.
Our company whch is producing standart and custamer specifi c products according to the dimensions given by our foreign and domestic customers in order to meet sector needs, is serving you with countless options with it's expert personel.

BONEL YAY TEKNİK ÖZELLİKLERİ - *BONNEL SPRING TECHNICAL SPECIFICATIONS*

Kafa Çapı (mm) *Head Diameter (mm)*	**Boğum Sayısı** *Turn Number*	**Yay Yüksekliği (mm)** *Spring Height (mm)*	**Tel Çapı (mm)** *Wire Diameter (mm)*	**Ambalaj Özellikleri** *Packaging Types*	
				Yarım Palet - *Half Pallet*	**Tam Palet -** *Full Pallet*
82 - 96	4 Boğum *4 Turn*	80	2,10	**Palet Ağırlığı -** *Pallet Weight*	
		90		500 - 600 (kg)	1000 - 1100 (kg)
		100			
		110	2,20		
	5 Boğum *5 Turn*	120		**Palet Yüksekliği -** *Pallet Height*	
		130	2,30	100±10 (cm)	180±10 (cm)
		140			
		150	2,38		
	6 Boğum *6 Turn*	150		**Palet Ebatları -** *Pallet Dimensions*	
		160	2,45	107 (cm) x 115 (cm) x 15 (cm)	
	7 Boğum *7 Turn*	170			
		180			

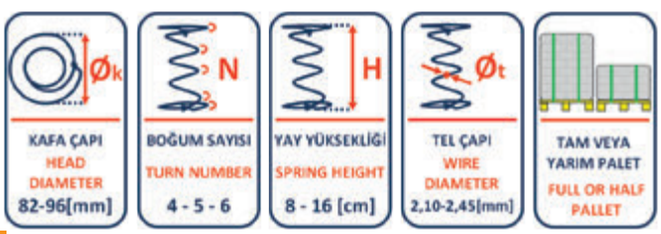

KONSTRÜKSİYON

Konstrüksiyonlarımızda ürettiğimiz çelik teli son sistem Herkül ve Bonel yay transfer makinalarında kullanıyoruz. Yıllık üretim kapasitemiz 1.500.000 adettir. Her vardiyada üretilen konstrüksiyonlardan örnekler alınarak kalite laboratuvarımızda test edilmektedir. Konstürüksiyonları kâğıt ambalaj ile rulo halinde sararak depolama ve nakliye avantajı sağlıyoruz. Uzman kadromuzla standart ürünler ve iç piyasa ve dış piyasa müşteri talebine bağlı olarak özel ölçülü ürünler üretebiliyoruz.

SPRING UNIT

We use steel wire at fully automotic Hercules and Bonnell transfer machines. Spring unit production capacity is annually 1.500.000 pcs. The samples of these units are taken from each machine in every shift are checked in the laboratory. We rollpack our spring units with craft paper which gives the advance of transportation and storage. YILMAR producing standard and customer specific products, according to the dimensions given by our foreign and domestic partners, in order to meet sector needs is serving you with countless options with its expert staff.

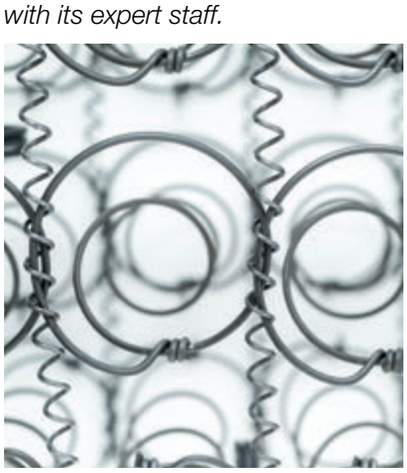

HERKÜL YAY KONSTRÜKSİYONU TEKNİK ÖZELLİKLERİ - *HERCULES SPRING UNIT TECHNICAL SPECIFICATIONS*

ÖLÇÜSEL ÖZELLİKLER / *DIMENSIONAL SPECIFICATIONS*			KONSTRÜKSİYON TİPLERİ / *SPRING UNIT TYPES*										
Boğum Sayısı *Turn Number*	**Konstrüksiyon Yüksekliği (mm)** *Spring Unit Height (mm)*	**Tel Çapı (mm)** *Wire Diameter (mm)*	**Bordürsüz** *No End Helicals*	**Bordürlü** *With End Helicals*	**Çift Tarafı Bordürlü ve Keçeli** *Double Side With End Helical And Felt*	**Tek Tarafı Ezme Çemberli** *One Side With Flat Frame*	**Tek Tarafı Ezme Çemberli ve Keçeli** *One Side With Flat Frame And Felt*	**Çift Tarafı Ezme Çemberli** *Double Side With Flat Frame*	**Çift Tarafı Ezme Çemberli ve Keçeli** *Double Side With Flat Frame And Felt*	**Tek Tarafı Çubuk Çemberli** *One Side With Round Frame*	**Tek Tarafı Çubuk Çemberli ve Keçeli** *One Side With Round Frame And Felt*	**Çift Tarafı Çubuk Çemberli** *Double Side With Round Frame*	**Çift Tarafı Çubuk Çemberli ve Keçeli** *Double Side With Round Frame And Felt*
4 Boğum *4 Turn*	90	1,90	+	+	–	–	–	–	–	–	–	–	–
	100		+	+	+	+	+	+	+	+	+	+	+
	110		+	+	+	+	+	+	+	+	+	+	+
	120		–	–	+	–	–	–	+	–	–	–	+
5 Boğum *5 Turn*	120		+	+	+	+	+	+	+	+	+	+	+
	130	2,00	+	+	+	+	+	+	+	+	+	+	+
	140		+	+	+	+	+	+	+	+	+	+	+
	150	2,10	+	+	+	+	+	+	+	+	+	+	+
	160		–	–	+	–	–	–	+	–	–	–	+
6 Boğum *6 Turn*	150	2,20	+	+	–	–	–	–	–	–	–	–	–
	160		+	+	+	+	+	+	+	+	+	+	+
	170		+	+	+	+	+	+	+	+	+	+	+
7 Boğum *7 Turn*	180		+	+	+	+	+	+	+	+	+	+	+
	190		+	+	+	+	+	+	+	+	+	+	+

+	Üretilebilen konstrüksiyon tipleri / *Spring Unit types that can be produced*
–	Üretilemeyen konstrüksiyon tipleri / *Spring Unit types that can not be produced*
Spiral Tel Çapı / *Helical Wire Diameter (mm) :*	1,30 [mm]
Ezme Çember Ölçüleri / *Flat Frame Sizes (mm) :*	1,4x8 [mm] - 1,4x10 [mm]
Çubuk Çember Çapı / *Round Frame Diameter (mm) :*	En az / Minimum: 3,00 [mm] - En çok / Maximum: 5,00 [mm]
Zonlu Üretim / *Zoned Products :*	3 veya 5 Zonlu konstrüksiyon üretilebilir / *3 or 5 Zoned spring units can be produced*

BONEL YAY KONSTRÜKSİYONU TEKNİK ÖZELLİKLERİ - *BONNEL SPRING UNIT TECHNICAL SPECIFICATIONS*

ÖLÇÜSEL ÖZELLİKLER / *DIMENSIONAL SPECIFICATIONS*			KONSTRÜKSİYON TİPLERİ / *SPRING UNIT TYPES*										
Boğum Sayısı *Turn Number*	**Konstrüksiyon Yüksekliği (mm)** *Spring Unit Height (mm)*	**Tel Çapı (mm)** *Wire Diameter (mm)*	**Bordürsüz** *No End Helicals*	**Bordürlü** *With End Helicals*	**Çift Tarafı Bordürlü ve Keçeli** *Double Side With End Helical And Felt*	**Tek Tarafı Ezme Çemberli** *One Side With Flat Frame*	**Tek Tarafı Ezme Çemberli ve Keçeli** *One Side With Flat Frame And Felt*	**Çift Tarafı Ezme Çemberli** *Double Side With Flat Frame*	**Çift Tarafı Ezme Çemberli ve Keçeli** *Double Side With Flat Frame And Felt*	**Tek Tarafı Çubuk Çemberli** *One Side With Round Frame*	**Tek Tarafı Çubuk Çemberli ve Keçeli** *One Side With Round Frame And Felt*	**Çift Tarafı Çubuk Çemberli** *Double Side With Round Frame*	**Çift Tarafı Çubuk Çemberli ve Keçeli** *Double Side With Round Frame And Felt*
4 Boğum *4 Turn*	90	2,10	12	12	X	X	X	X	X	X	X	X	X
	100		12	12	10	12	10	10	NoRP	NoRP	NoRP	NoRP	NoRP
	110		12	12	10	12	10	10	NoRP	NoRP	NoRP	NoRP	NoRP
	120		X	X	NoRP	NoRP	NoRP	NoRP	NoRP	NoRP	NoRP	NoRP	NoRP
5 Boğum *5 Turn*	120	2,20	10	10	X	X	X	X	X	X	X	X	X
	130		10	10	8	10	8	8	NoRP	NoRP	NoRP	NoRP	NoRP
	140	2,30	10	10	8	10	8	8	NoRP	NoRP	NoRP	NoRP	NoRP
	150		10	10	8	10	8	8	NoRP	NoRP	NoRP	NoRP	NoRP
	160	2,38	X	X	NoRP	NoRP	NoRP	NoRP	NoRP	NoRP	NoRP	NoRP	NoRP
6 Boğum *6 Turn*	150	2,45	10	10	X	X	X	X	X	X	X	X	X
	160		10	10	NoRP	NoRP	NoRP	NoRP	NoRP	NoRP	NoRP	NoRP	NoRP
	170		X	X	NoRP	NoRP	NoRP	NoRP	NoRP	NoRP	NoRP	NoRP	NoRP
7 Boğum *7 Turn*	180		NoRP	NoRP	NoRP	NoRP	NoRP	NoRP	NoRP	NoRP	NoRP	NoRP	NoRP
	190		NoRP	NoRP	NoRP	NoRP	NoRP	NoRP	NoRP	NoRP	NoRP	NoRP	NoRP

8 - 10 - 12 :	Rulo içinde bulunan maksimum konstrüksiyon miktarı / *Maximum number of spring units in one roll*
NoRP :	Sarılamayan ürünler / *No Roll Pack*
X :	Üretilemeyen ürünler / *No Production*
Spiral Tel Çapı / *Helical Wire Diameter [mm] :*	1,40 [mm]
Ezme Çember Ölçüleri / *Flat Frame Sizes [mm] :*	1,4x8 [mm] - 1,4x10 [mm]
Çubuk Çember Çapı / *Round Frame Diameter [mm] :*	En az / Minimum: 3,00 [mm] - En çok / Maximum: 5,00 [mm]
Zonlu Üretim / *Zoned Products :*	3 veya 5 Zonlu konstrüksiyon üretilebilir / *3 or 5 Zoned spring units can be produced*

STANDART TÜRK YATAK VE KONSTRÜKSİYON ÖZELLİKLERİ (BONEL)
STANDARD TURKISH MATTRESS AND SPRING UNIT SPECIFICATIONS (BONNELL)

Yatak Ölçüsü *Mattress Size*	**Bonel Konst.Ölçüsü** *Bonnell Spring Unit Size*	**Kafa Çaplarına Göre Endeki (Kalıp) Ve Boydaki (Sıra) Yay Sayısı** *Spring Number On The Width And Length According To Head Diameters*			
		Sıkı - *Tight*	**Standard**	**Eco1**	**Eco2**
		84-86 [mm]	**86-88 [mm]**	**90-92 [mm]**	**94-96 [mm]**
80x180	70x174	7x23	**7x22**	7x21	7x20
90x190	84x184	8x24	**8x23**	7x22	7x21
140x190	134x184	12x24	**12x23**	11x22	11x21
150x200	144x194	13x25	**13x24**	12x23	12x22
160x200	154x194	14x25	**14x24**	13x23	13x22
180x200	174x194	16x25	**16x24**	15x23	15x22

STANDART TÜRK YATAK VE KONSTRÜKSİYON ÖZELLİKLERİ (HERKÜL)
STANDARD TURKISH MATTRESS AND SPRING UNIT SPECIFICATIONS (HERCULES)

Yatak Ölçüsü *Mattress Size*	**Herkül Konst. Ölçüsü** *Hercules Spring Unit Size*	**Kafa Çaplarına Göre Endeki (Kalıp) Ve Boydaki (Sıra) Yay Sayısı** *Spring Number On The Width And Length According To Head Diameters*			
		Sıkı - *Tight*	**Standard**	**Eco1**	**Eco2**
		70-72 [mm]	**72-74 [mm]**	**74-76 [mm]**	**76-78 [mm]**
80x180	73x173	9x28	**9x27**	8x26	8x25
90x190	83x183	10x29	**10x28**	9x27	9x26
140x190	133x183	16x29	**16x28**	15x27	15x26
150x200	143x193	17x30	**17x29**	16x28	16x27
160x200	153x193	18x30	**18x29**	17x28	17x27
180x200	173x193	20x30	**20x29**	19x28	19x27

STANDART İNGİLİZ YATAK VE KONSTRÜKSİYON ÖZELLİKLERİ
STANDARD UK MATTRESS AND SPRING UNIT SPECIFICATIONS

Yatak Ölçüsü *Mattress Size*		**Bonel Konst. Ölçüsü** *Bonnell Spring Unit Size*	**Kafa Çaplarına Göre Endeki (Kalıp) Ve Boydaki (Sıra) Yay Sayısı** *Spring Number On The Width And Length According To Head Diameters*			
			Sıkı - *Tight*	**Standard**	**Eco1**	**Eco2**
[cm]	[ft/inc]		**84-86 [mm]**	**86-88 [mm]**	**90-92 [mm]**	**92-94 [mm]**
75x190	2'6"x6'3"	73x188	7x25	**7x24**	7x23	7x22
90x190	3'0"x6'3"	88x188	8x25	**8x24**	8x23	8x22
120x190	4'0"x6'3"	118x188	11x25	**11x24**	11x23	11x22
135x190	4'6"x6'3"	133x188	12x25	**12x24**	12x33	12x22
150x200	5'0"x6'6"	148x196	13x26	**13x25**	13x24	13x23
180x200	6'0"x6'6"	178x196	16x26	**16x25**	16x24	16x23

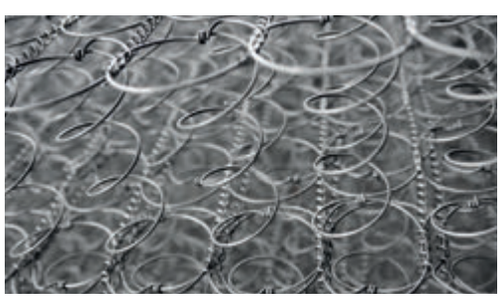
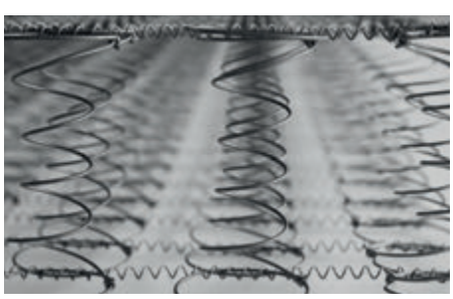

KANEPE - KOLTUK *SOFA UNITS*

STANDART BOYUNA DİZGİ KANEPE VE KOLTUK KONSTRÜKSİYONU ÖZELLİKLERİ
STANDARD LONGITUDINAL SOFA SPRING UNIT SPECIFICATIONS

Kanepe & Koltuk Ölçüsü *Sofa Size*				En ve Boydaki Yay Sayısı (KalıpxSıra) *Spring Number On The Witdh And Length*	
Seri	Kalıp Tarafı	X	Sıra Tarafı	Bonel *Bonnell*	Herkül *Hercules*
45 SERİSİ	55	x	45	5x5	7x7
	60	x	45	5x5	7x7
	110	x	45	10x5	13x7
	120	x	45	11x5	14x7
	180	x	45	16x5	22x7
	190	x	45	17x5	23x7
55 SERİSİ	55	x	55	5x6	7x8
	60	x	55	5x6	7x8
	110	x	55	10x6	13x8
	120	x	55	11x6	14x8
	180	x	55	16x6	22x8
	190	x	55	17x6	23x8
60 SERİSİ	55	x	60	5x7	7x9
	60	x	60	5x7	7x9
	110	x	60	10x7	13x9
	120	x	60	11x7	14x9
	180	x	60	16x7	22x9
	190	x	60	17x7	23x9

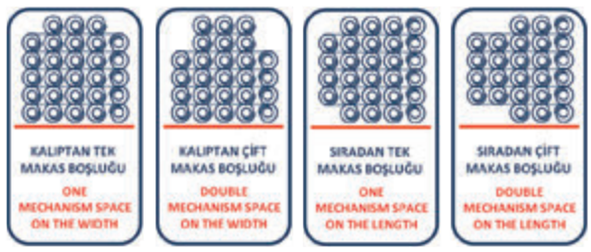

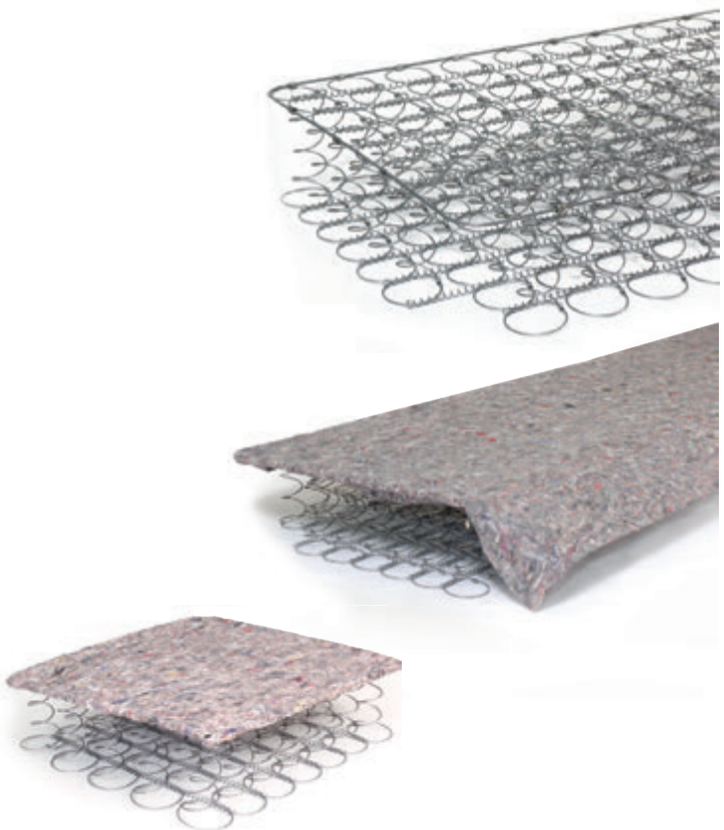

TORBA YAY

Torba yay yaylı yatak sektöründe kullanılan en üst teknolojidir. Temel prensibi metal yayların birbirine değmemesi olan torba yay, yayların tela içerisine konması ile oluşur. Buda ürünün hijyenik ve sağlıklı olmasını sağlar. Yılmar yılda 300.000 adet torba yay üretme kapasitesine sahiptir.

POCKET SPRING

Pocket Spring system is the highest sprıng technology in the mattress market. The main characteristic of pocket spring is that metal parts do not touch each other. This makes it more hygienic and healthy. YILMAR has 300.000 pcs pocket spring production capacity annually.

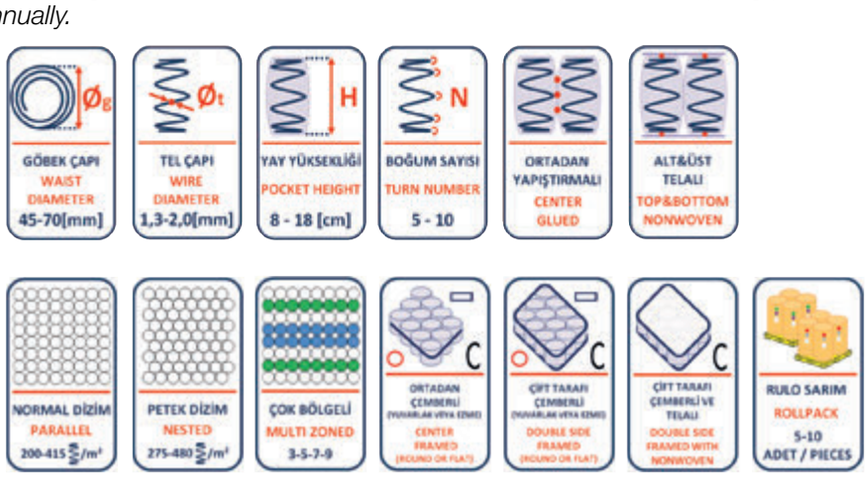

TORBA YAY KONSTRÜKSİYONU ÖZELLİKLERİ
POCKET SPRING UNIT SPECIFICATIONS

Ürün Grubu *Product Group*	**150x200 Yataktaki Yay Sayısı** *Spring Count in 150x200 Mattress*	**[m²]'deki Yay Sayısı** *Spring Count in [Sqm]*	**Yay Yüksekliği [mm]** *Pocket Height [mm]*	**Tel Çapı [mm]** *Wire Diameter [mm]*
Standart *Standard*	600	200	100 - 180	1,80 - 2,00
	800	267	100 - 180	1,80 - 2,00
	1000	333	100 - 180	1,60 - 1,80
Konfor *Comfort*	1200	400	100 - 180	1,50 - 1,70
	1400	467	100 - 180	1,40 - 1,60
	1500	500	120 - 180	1,30 - 1,50
Mikro *Micro*	1600	533	120 - 180	1,30 - 1,50
	1800	600	120 - 180	1,30 - 1,50
	2000	667	120 - 180	1,20 - 1,40

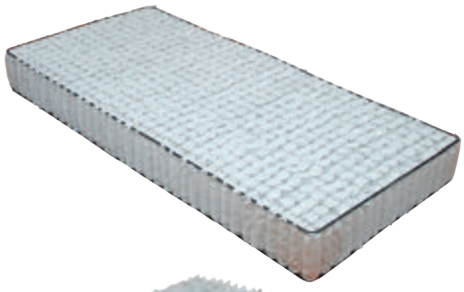

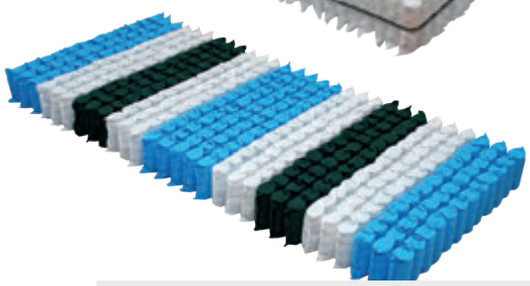

ÖZEL TORBA YAY ÜRÜNLERİ
SPECIAL POCKET SPRING PRODUCTS

Ürün Grubu *Product Group*	**150x200 Yataktaki Yay Sayısı** *Spring Count in 150x200 Mattress*	**[m²]'deki Yay Sayısı** *Spring Count in [Sqm]*	**Yay Yüksekliği [mm]** *Pocket Height [mm]*	**Tel Çapı [mm]** *Wire Diameter [mm]*
Tablet *Pocket*	1500	500	10 - 40	1,10 - 1,40
	2000	667	10 - 40	1,00 - 1,30
Mini *Mini*	1500	500	50 - 80	1,20 - 1,40
	2000	667	50 - 80	1,10 - 1,30
Çift Kat *Double Decker*	3000	1000	200 - 230	1,20 - 1,50
	4000	1333	200 - 230	1,10 - 1,40

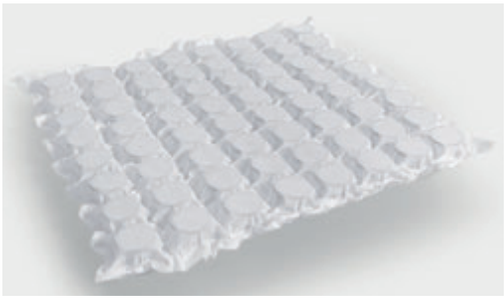

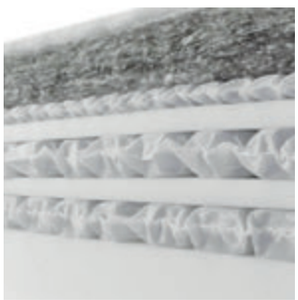

ÇEMBER FRAME

ÇELİK ÇEMBER ÖZELLİKLERİ *STEEL WIRE FRAME SPECIFICATIONS*		EN AZ *MINIMUM*	EN ÇOK *MAXIMUM*
Tel Çapı *Wire Diameter*	[mm]	3,00	5,00
Ezme Tel Özellikleri *Flat Wire Specifications*	[mm]	1,4x8	1,4x10
Çember Ebatları *Frame Dimensions*	[mm]	40x40	200x200

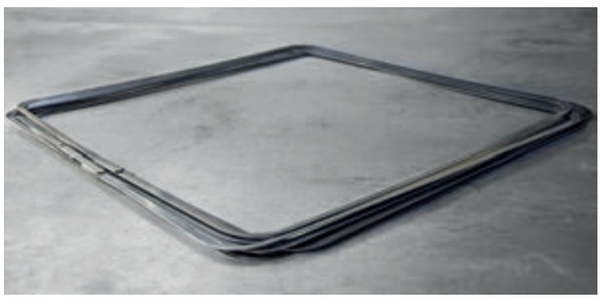

DOĞRULTULMUŞ TEL STRAIGHTENED WIRE

DOĞRULTULMUŞ TEL ÖZELLİKLERİ *STRAIGHTENED WIRE SPECIFICATIONS*		EN AZ *MINIMUM*	EN ÇOK *MAXIMUM*
Tel Çapı *Wire Diameter*	[mm]	2,00	7,00
Doğrultma Uzunluğu *Straightened Wire Length*	[mm]	15	800

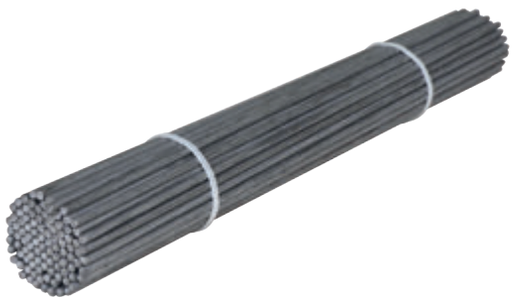

ZİGZAG YAY *ZIGZAG SPRING*

ÖRNEK UZUNLUKLAR İÇİN BAKLA SAYILARI *NUMBER OF LOOPS FOR REFERENCE LENGTHS*			
Uzunluk [cm] *Length [Cm]*	**Dar Bakla** *Narrow Loop*	**Standart Bakla** *Standard Loop*	**Geniş Bakla** *Wide Loop*
35	9	8	7
40	10	9	8
45	11	10	9
50	12	11	10
55	13	12	11
60	14	13	12
65	15	14	13
70	16	15	14
75	17	16	15
80	18	17	16

Code

YS 09.001	2,50 mm
YS 09.002	2,80 mm
YS 09.003	3,00 mm
YS 09.004	3,20 mm
YS 09.005	3,40 mm
YS 09.006	3,50 mm
YS 09.007	3,80 mm
YS 09.008	4,00 mm

zig zag yay reçetesi *zig zag spring specifications*

FULL LOOP

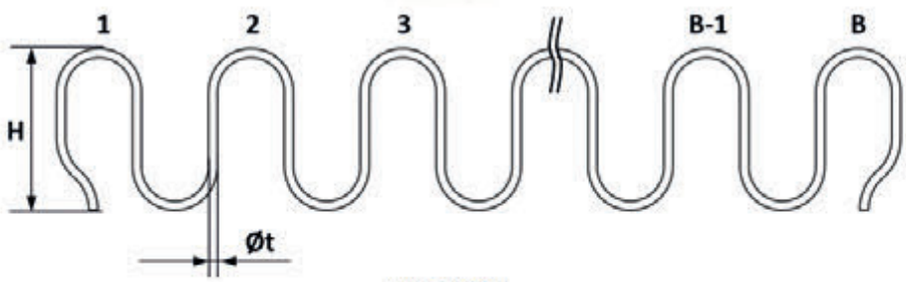

HALF LOOP

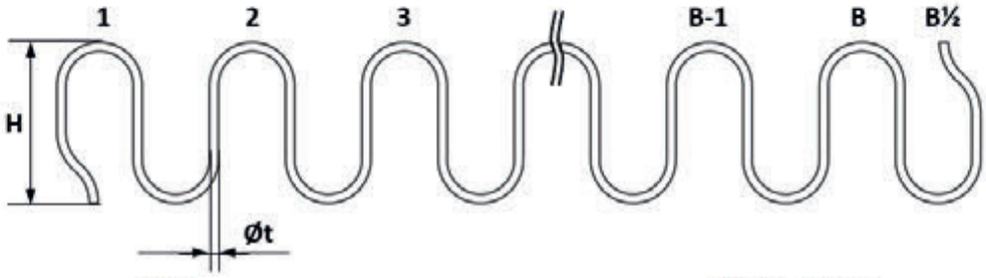

FLAT

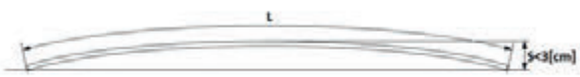

NORMAL CURVE

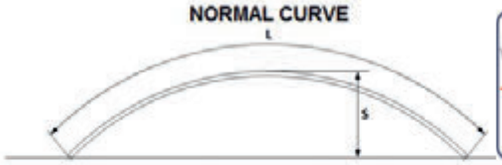

FULL CURVE

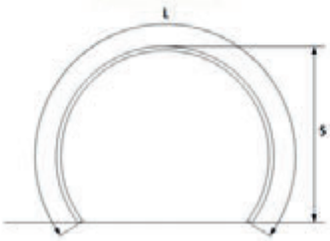

ROLL

Bakla Çeşidi Loop Type	**(B) Bakla Numarası** Loop Number	**(L) Toplam Uzunluk** Total Length	**(H) Bakla Yüksekliği** Loop Height	**(Øt) Tel Kalınlığı** Wire Gauge	**(S) Kavis Yüksekliği** Curve Height	**Kavis Tipi** Curve Type

Şerit Klips 4870-090
plastic zigzag spring clip
4870-090
Code YS 09.009

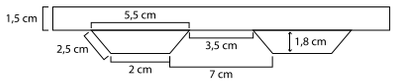

Şerit Klips 4900-100
plastic zigzag spring clip
4900-100
Code YS 09.010

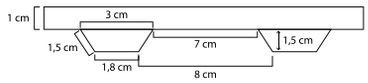

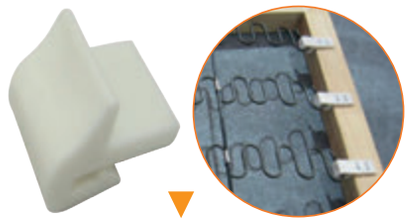

Zigzag Yay Klipsi Tekli
zigzag spring clip single
Code YS 09.011

Zigzag Yay Klipsi Metal (Plastik Kaplamalı)
zigzag spring clip metal
(plastic covered)
Code YS 09.012

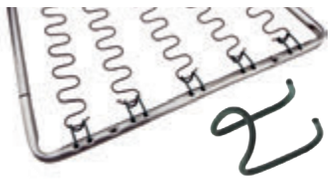

Zigzag Yay Kanca
zigzag spring hook
Code YS 09.013

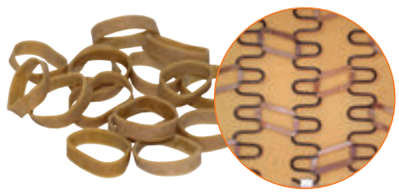

Zigzag Yay Lastiği
zigzag spring rubber
Code YS 09.014

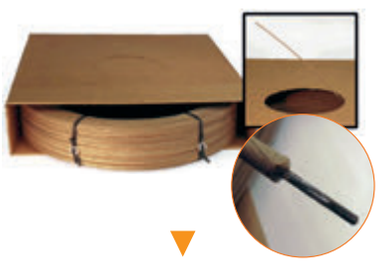

Kağıt Kaplı Doğrultulmuş Tel 3,8 mm
paper covered
straightened wire 3,8 mm
Code YS 09.015

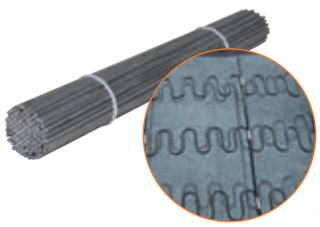

Doğrultulmuş Tel 3,8 mm 200 cm
straightened wire
3,8 mm 200 cm
Code YS 09.016

Tel Kesme Makası 70 cm
wire shears 70 cm
Code YS 09.017

C Ring
c ring
Code YS 09.018

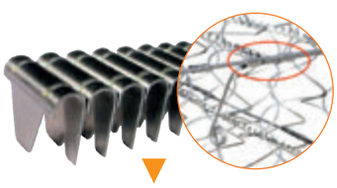

CL 17 Rulo Zigzag Klipsi
CL 17 roll zigzag clip

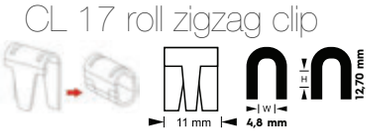

Code YS 09.019

Akdeniz AKD M 45/46 Rulo Klips Tabancası
akdeniz AKD M 45/46
roll clip pneumatic gun
Code YS 09.020

Senco SCT1020S Şerit Klips Tabancası
senco SCT1020S
strip pneumatic gun
Code YS 09.021

Akdeniz AKD TC7 / AC04 C Ring Tabancası
akdeniz AKD TC7/AC04
c ring pneumatic gun
Code YS 09.022

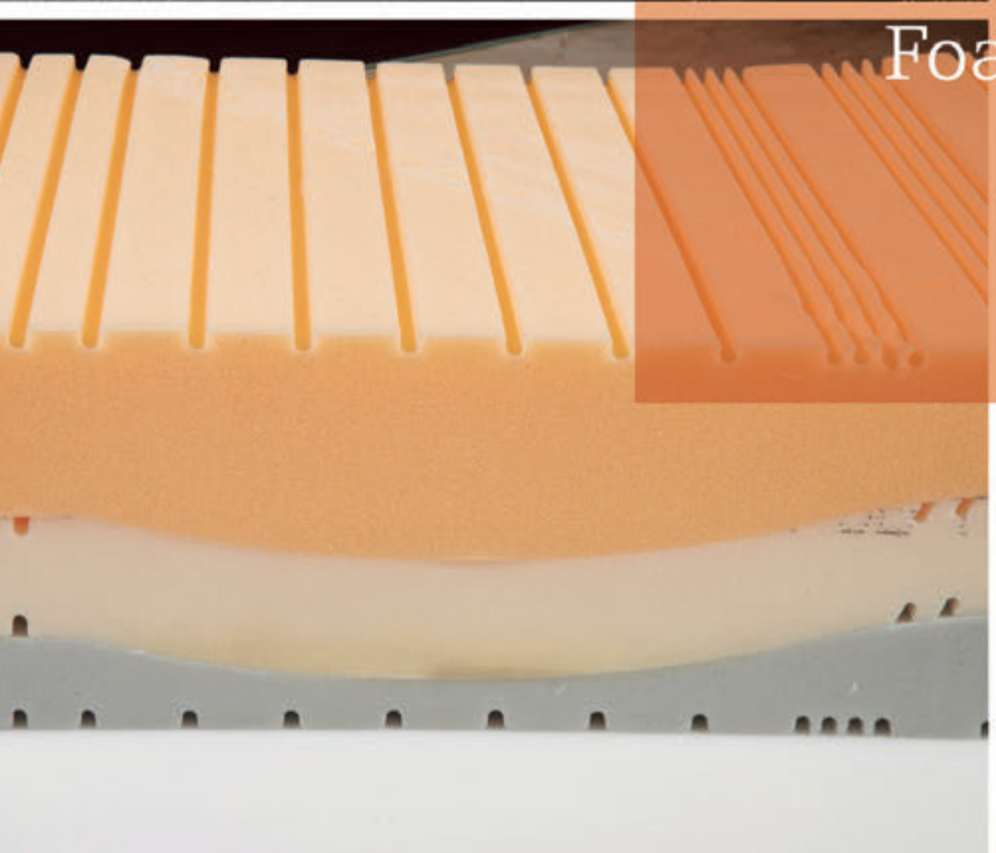

Sünger
Foam

sünger
değil

Rahatlık

satıyoruz

YILMAZ SÜNGER
Kumaş ve Endüstriyel Döşeme Malzemeleri
Foam & Fabric And Furniture Upholstery Components

www.yilmazsunger.com.tr

/yilmazsunger
/yilmazsunger
/yilmaz.sunger
yılmaz sunger
/yilmazsunger

Koltuğunuzu Taçlandırın

YILMAZ SÜNGER
Kumaş ve Endüstriyel Döşeme Malzemeleri
Foam & Fabric And Furniture Upholstery Components

www.yilmazsunger.com.tr

/yilmazsunger
/yilmazsunger
/yilmaz.sunger
yılmaz sunger
/yilmazsunger

Esnek poliüretan sünger, döşemeli mobilyalarda kullanılan en yaygın tampon malzemesidir. Sünger çok çeşitli döşeme uygulamalarına sahiptir. Bazıları fonksiyonelken, bazıları ise estetik amaçlıdır. Kullanılan süngerin çeşidi uygulamadan uygulamaya değişmektedir.

Mobilya Süngeri : Poliüretan sünger döşemeli mobilyalarda oturum-konfor sisteminin temel bileşenidir. Doğru sünger tasarımcıların hafif, lüks fakat dayanıklı (deformasyon ve sertlik kaybını azaltacak) oturumlar üretmesine imkân verir.
Yatak Süngeri : Yataklar yaylı ve sünger yatak olmak üzere 2 çeşit üretilmektedirler. Yataklarda sünger kullanılan kısımlar Kapitone, Takoz ve Dolgu Süngeridir.
Ambalaj / Promosyon Süngeri : Özellikle seramik, cam, kozmetik ve kuyumculuk sektörlerinde yoğun bir şekilde kullanılmaktadır. İstenilen her ürünün şekline uygun kesim yapıldığı için; ürünlerin müşterilere sunumunda ve sevkiyat noktalarında hasar görmesi engellenmiş olunur. Sunum noktasında süngerin görselliği karton ve benzeri materyallere göre daha iyi olduğu için ürünlerinize değer kazandırır. Genellikle 14,18 ve 26 dansite süngerler kullanılmaktadır.
Tekstil Süngeri : Tüm tekstil ,ayakkabı ve çanta ürünlerinde destek sağlayıcı yardımcı malzeme olarak sünger kullanılmaktadır. Başlıca kullanılan ürünlere örnek verecek olursak; tek kullanımlık otel terlikleri, vatka süngeri, bayan iç çamaşırlarında, ayakkabı ve çantada deri ve kumaş altı uygulamaları, bot süngeri bunlardan bazılarıdır.
Medikal Süngeri : Mekanizmalı ve düz hasta yataklarında, hastane ekipmanlarında (sedye, tekerlekli sandalye, muayene koltuğu, vb) kullanılır. Hastane ortamında kullanılan ürünlerin yanı sıra hastanın iyileşme (nekahat) döneminde ve tedavi sürecine yardımcı olacak reflü yastığı, boyun yastığı gibi konfor ürünlerinde de kullanılmaktadır.
Bondeks Sünger : Bondeks Sünger, süngerlerin parçalanarak tekrar sıkıca birleştirilmesi ile oluşan sünger çeşididir. Esnektir ve kolay uygulanabilir. Bondeks Sünger ses izolasyonu uygulamalarında en etkili sünger çeşididir, diğer süngerlere göre çok daha büyük bir ses yalıtımı sağlar. Ses emici ve ses soğurucu özelliktedirler. Kullanım alanları çok geniştir aynı zamanda mobilya sektöründe de kol ve köşelerde uygulanmaktadır.
Kırpıntı Sünger : Dolgu malzemesi olarak özellikle tercih edilir. Minder, Armut Koltuk ve Kırlent yapımlarında kullanılır. Kırpıntı sünger özellikle yer mindelerinin dolumunda kullanılan bir sarf malzemesidir. Armut koltuk ve puf mobilyalarda da boncuk strafor ile karıştırılarak kullanılabilir. Yüksek yoğunluklu gri süngerlerin kırpıntı haline getirilmesi ile üretilmiştir
Cnc Kesim Sünger : CNC sünger, Sırt süngeri, İzolasyon süngeri (piramit sünger, akustik sünger) ses yalıtımı ve dekorasyon amaçlı olarak çeşitli dansite, renk ve şekillerde kullanımları mevcuttur. Ayrıca bot süngeri, ayakkabı boya ve cila süngeri, bulaşık süngeri, klozet kapak süngeri, cam ve kapı bant süngerleri gibi çok geniş bir yelpazede de sünger kullanılmaktadır.
Kontino Sünger : Kumaş laminasyonu için geliştirilmiş, esnek yapısı ile mükemmel sonuç veren bir sünger çeşidimizdir. Sağlam ve yumuşak yapısı ile laminasyon sektöründe kumaş ve astar laminasyonunda kullanılır. Elastik yapısı ile kumaşların doğal tuşelerini korur. Alevli ve tutkal laminasyon olmak üzere üretilmektedir.

Flexible polyurethane foam is the most common buffer material used in upholstered furnitures. Foam has many different upholstery applications. Some of this applications are functional while some of them carry aesthetic concern. Type of the foam that is used changes according to application.

Furniture Foam : Polyurethane is basic component of sitting- comfort system in foam upholstered furnitures. A right foam make it possible for designers to produce light, luxury but durable (reducing deformation and hardness loss) sitting chance.
Mattress Foam : Mattresss are produced in two ways: spring and foam foam mattresss. Some mattress parts where foam is used Quilted Foam, Wedge Foam and Foam Pad.
Package / Promotion Foams : They are used especially in ceramic, glass, cosmetics and jewelary sectors. . As we can cut the foam in required shape, it restraines possible damage which occures in dispatcehd areas and while offering the products to costumers. It adds value to your products as foam's visual qualty is better than carton and similar materials. Generally 14,18 ve 26 density foam are used.
Textile Foam : Foam is used as a supporter an auxiliary material in all textile, shoe and bag products. Disposable hotel slippers, shoulder padding foam, women underwear can be shown as examples.
Medical Foam : It's used in contraptioned and regular sick bed mattresss and in hospital equipments such as stretcher, wheelchair, examination chair e.t.c. Besides the hospital products, it is also used in some comfort products such as reflux pillow and neck pillow which help the patient in healing and treatment process.
Bondex Foam : Bondex Foam is a kind of foam that is formed by tightening the foams together again. Flexible and easy to apply. Bondex Foam is the most effective type of foam in sound insulation applications. Areas of use are very wide and also used in furniture industry in the arm and corners.
Clipped Foam : Clipped Foam is especially preferred as filling material. It is used in the production of Mat, Sofa, Couch and Pillow. The clipped foam is a consumable material especially used for filling the mats. Made of high density gray foams.
Cnc Foam : Cnc Foam can be used for both isolation foam (pyramid foam, acustic foam) sound insulation and decoration with different color, shape and densite choices. Foam is also used in a very wide range including boot's foam, shoe polish and shine foam, scouring foam, toilet seat cover foam, window and door band foams.
Lamination Roll Foam : It is a kind of foam which is developed for fabric lamination and gives excellent result with its flexible structure. It is used in lamination industry with its soft and soft structure and it is used in lamination of fabrics and primers. Elastic structure protects the natural patterns of fabrics. It is produced with flame and glue lamination.

mobilya süngeri
furniture foam

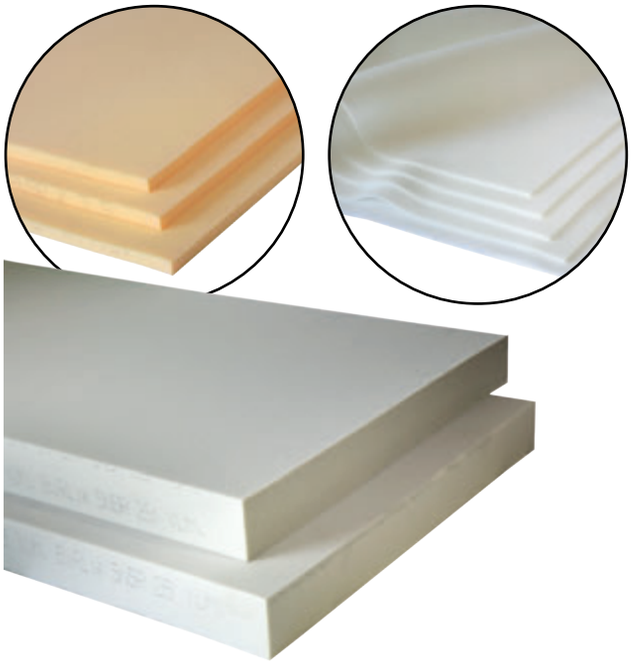

yatak süngeri
mattress foam

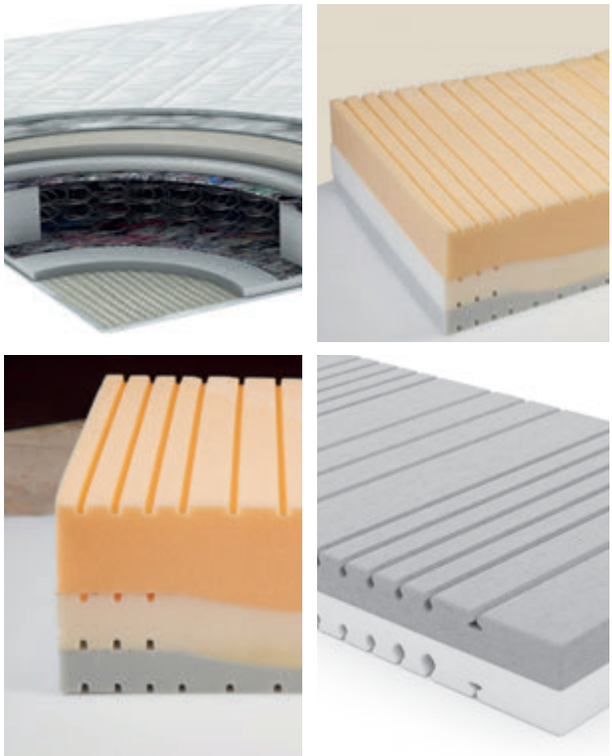

promosyon - ambalaj süngeri
promotion - package foam

tekstil süngeri
textile foam

Keyfinizin Kahyasıyız

36 rest

YILMAZ SÜNGER
Kumaş ve Endüstriyel Döşeme Malzemeleri
Foam & Fabric And Furniture Upholstery Components

www.yilmazsunger.com.tr

/yilmazsunger
/yilmazsunger
/yilmaz.sunger
yılmaz sunger
/yilmazsunger

içiniz **rahat,** koltuğunuz **rahat**

#36 relax

döşemeye dair herşey

YILMAZ SÜNGER
Kumaş ve Endüstriyel Döşeme Malzemeleri
Foam & Fabric And Furniture Upholstery Components

www.yilmazsunger.com.tr

/yilmazsunger
/yilmazsunger
/yilmaz.sunger
yılmaz sunger
/yilmazsunger

medikal sünger
medical foam

bondex sünger
bondex foam

cnc kesim sünger
special cutting foam

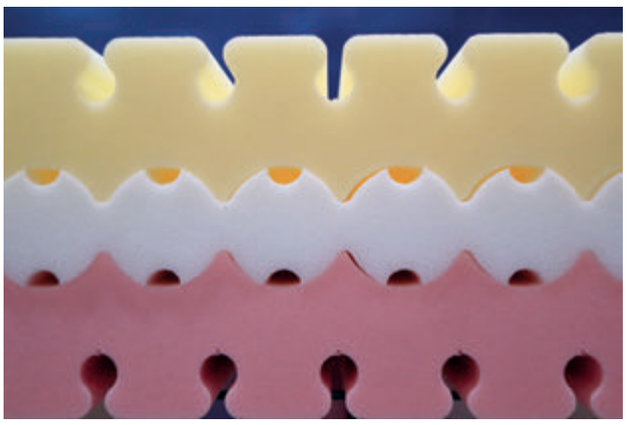

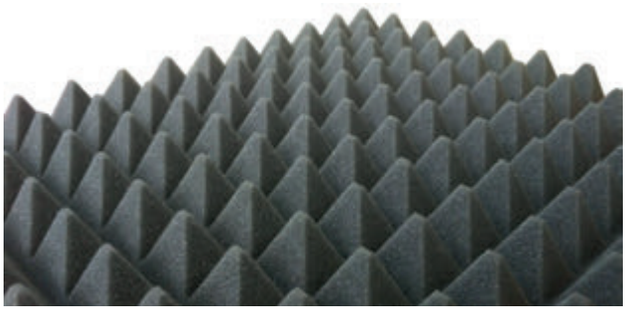

kontino - rulo laminasyon süngeri
lamination foam

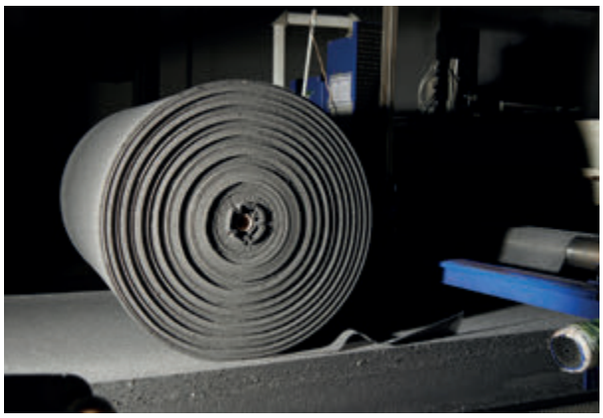

kırpıntı sünger
clipped foam

TEST ADI	YOĞUNLUK (kg/m3)	SERTLİK %40 (Newton)	ELASTİKİYET (%)	ÇEKME MUKAVEMETİ (kPa)	KOPMA UZAMA (%)	YIRTILMA MUKAVEMETİ (N/cm)	KALICI DEFORMASYON (%50)	STANDART ÜRETİM RENKLERİ
ÜRÜN ADI	TS 1975	TS 2706 EN ISO 2439	ASTM D 3574 TEST H	TS 2012 EN ISO 1798	TS 2012 EN ISO 1798	TS EN ISO 8067	TS 2013 EN ISO 1856	
AMBALAJ BEYAZ	14 ± 1	95 ± %15	% 60 ± 5	Min 75 kPa	Min % 60	Min 3,0 N/cm	Max 5,0	BEYAZ
SÜPER BEYAZ	16 ± 1	105 ± %15	% 60 ± 5	Min 75 kPa	Min % 65	Min 3,0 N/cm	Max 5,0	BEYAZ
EKO GRİ	18 ± 1	150 ± %15	% 55 ± 5	Min 100 kPa	Min % 70	Min 3,0 N/cm	Max 5,0	GRİ
22 GRİ	22 ± 1	190 ± %15	% 60 ± 5	Min 105 kPa	Min % 55	Min 3,5 N/cm	Max 5,0	GRİ
45 HLB.	45 ± 3	330 ± %15	% 60 ± 5	Min 185 kPa	Min % 70	Min 4,0 N/cm	Max 2,5	BEYAZ-SİYAH
22 GRİ	22 ± 1	190 ± %15	% 60 ± 5	Min 105 kPa	Min % 55	Min 3,5 N/cm	Max 5,0	GRİ
KUŞTÜYÜ SERT BEYAZ	23 ± 1	125 ± %15	% 70 ± 5	Min 100 kPa	Min % 110	Min 4,0 N/cm	Max 2,5	BEYAZ
KUŞTÜYÜ YUMUŞAK BEYAZ	23 ± 1	95 ± %15	% 70 ± 5	Min 85 kPa	Min % 100	Min 3,5 N/cm	Max 2,5	BEYAZ
24 SUPER SOFT	24 ± 1	60 ± %15	% 60 ± 5	Min 70 kPa	Min % 110	Min 3,5 N/cm	Max 4,0	BEYAZ
26 GRİ	26 ± 2	200 ± %15	% 60 ± 5	Min 110 kPa	Min % 65	Min 4,0 N/cm	Max 3,0	GRİ
28 SERT GRİ	28 ± 2	240 ± %15	% 60 ± 5	Min 135 kPa	Min % 65	Min 3,0 N/cm	Max 2,5	GRİ
28 HLB. GRİ	28 ± 2	260 ± %15	% 55 ± 5	Min 140 kPa	Min % 65	Min 3,5 N/cm	Max 3,5	GRİ
28 YUMUŞAK.GRİ	28 ± 2	195 ± %15	% 70 ± 5	Min 130 kPa	Min % 100	Min 4,5 N/cm	Max 2,5	GRİ
28 SERT GRİ	28 ± 2	240 ± %15	% 60 ± 5	Min 135 kPa	Min % 65	Min 3,0 N/cm	Max 2,5	GRİ
28 HLB. GRİ	28 ± 2	260 ± %15	% 55 ± 5	Min 140 kPa	Min % 65	Min 3,5 N/cm	Max 3,5	GRİ
28 YUMUŞAK.GRİ	28 ± 2	195 ± %15	% 70 ± 5	Min 130 kPa	Min % 100	Min 4,5 N/cm	Max 2,5	GRİ
30 HR.	30 ± 2	100 ± %15	% 55 ± 5	Min 135 kPa	Min % 90	Min 4,0 N/cm	Max 5,0	BEYAZ
30 REFLEX	30 ± 2	150 ± %15	% 80 ± 5	Min 150 kPa	Min % 100	Min 4,5 N/cm	Max 3,0	SU YEŞİLİ
32 SERT GRİ	32 ± 2	250 ± %15	% 60 ± 5	Min 135 kPa	Min % 65	Min 3,5 N/cm	Max 2,5	GRİ
32 HLB. GRİ	32 ± 2	270 ± %15	% 55 ± 5	Min 145 kPa	Min % 65	Min 3,5 N/cm	Max 3,0	GRİ
32 YUMUŞAK	32 ± 2	210 ± %15	% 70 ± 5	Min 140 kPa	Min % 105	Min 4,5 N/cm	Max 2,5	GRİ
32 TOUCH	32 ± 2	180 ± %15	% 75 ± 5	Min 130 kPa	Min % 105	Min 4,5 N/cm	Max 2,5	PEMBE
35 HR.	35 ± 2,5	135 ± %15	% 60 ± 5	Min 160 kPa	Min % 80	Min 3,8 N/cm	Max 4,0	BEYAZ
36 MEDIUM	36 ± 2,5	240 ± %15	% 65 ± 5	Min 145 kPa	Min % 105	Min 5,0 N/cm	Max 2,0	SARI
36 REST	36 ± 2,5	90 ± %15	% 78 ± 5	Min 85 kPa	Min %100	Min 3,5 N/cm	Max 2,5	BEYAZ
36 RELAX	36 ± 2,5	180 ± %15	% 75 ± 5	Min 110 kPa	Min %100	Min 4,5 N/cm	Max 2,0	BEYAZ
45 HR.YAVRUAĞZI	45 ± 3	165 ± %15	% 65 ± 5	Min 160 kPa	Min % 75	Min 4,0 N/cm	Max 3,0	YAVRUAĞZI
60 HLB.	60 ± 3	580 ± %15	% 60 ± 5	Min 280 kPa	Min % 70	Min 4,0 N/cm	Max 2,5	SİYAH
80 HLB.	80 ± 3	750 ± %15	% 70 ± 5					SİYAH
50 VİSCOBİR® SARI	50 ± %10	40 ± %15	% 10 ± 5					SARI
65 VİSCOBİR® SARI	65 ± %10	50 ± %15	% 60 ± 5					SARI

Mekanizmalar
Mechanisms

büyük japon mekanizması
big japan mechanism

Profil ve ahşap iskeletli kanepelerde kullanılan oturum fontunu kaldırmak suretiyle açılıp yatak olabilme özelliği sağlayan fonksiyonel mekanizmadır. Tekli, ikili ve üçlü gibi çeşitli kanepe ebatlarında kullanılabilir. Alt kasa açıldığında iskeletin içi sandık amaçlı kullanılabilir. İskelet ve döşeme tasarımları değiştirilerek çok farklı kanepe modellerine fonksiyonellik sağlayan mekanizmadır.

It is the functional mechanism providing easy-opening for bed feature through lifting up the sitting font used in the sofas with profi le and wooden structure. It can be used in various sofa sizes such as single, double and triple. When the bottom case is opened, the inner sideof the structure can be used for storange purpoeses. It is the mechanism providing functionality for different sofa models through changing the structure and coating desings.

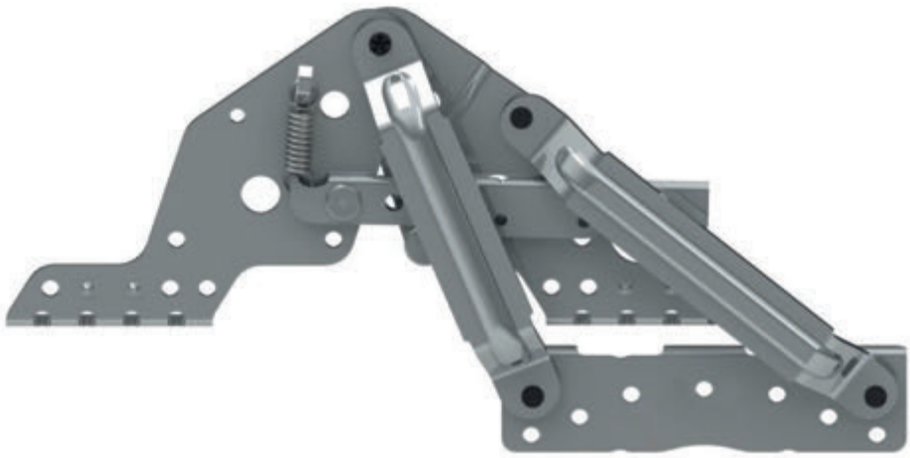

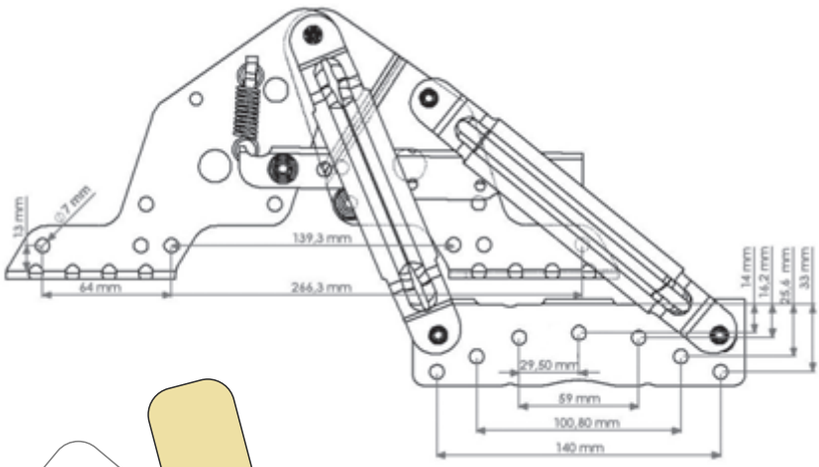

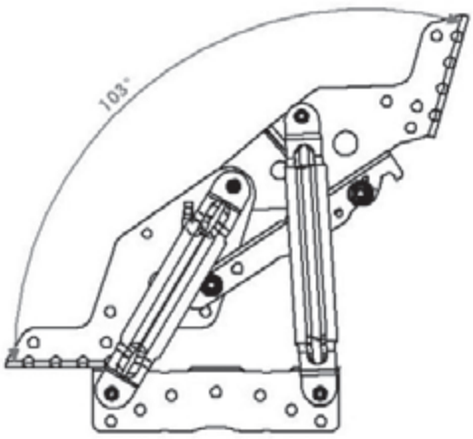

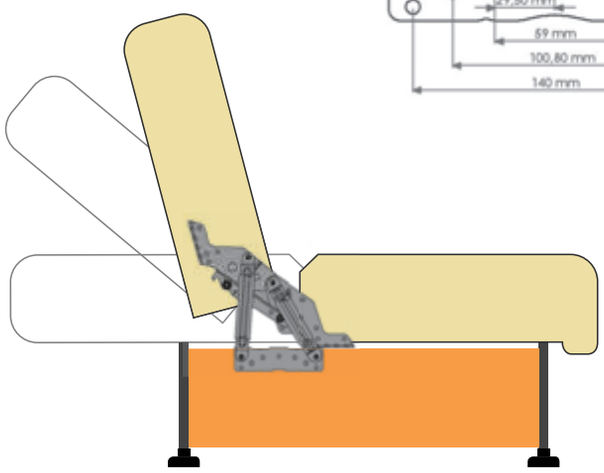

Kod - Code
YS 01.001

büyük japon mekanizması kolsuz (tek kademe)
big japan mechanism (1 step without arm)

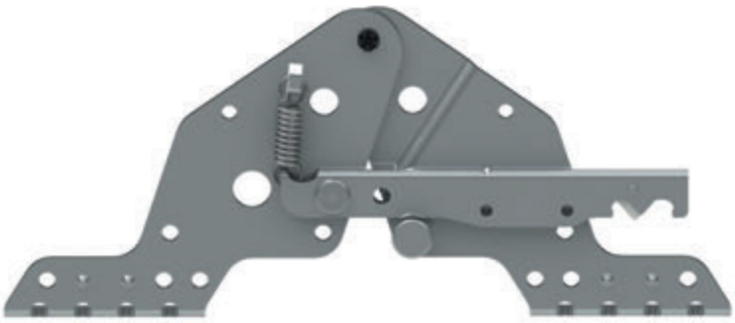

Profil ve ahşap iskeletli kanepelerde sırt fontunu kaldırıp açmak suretiyle yatak olabilme özelliği sağlayan fonksiyonel mekanizmadır.

It is the functional mechanism providing easy-opening for bed feature through lifting up the back font used in the sofas with profi le and wooden structure.

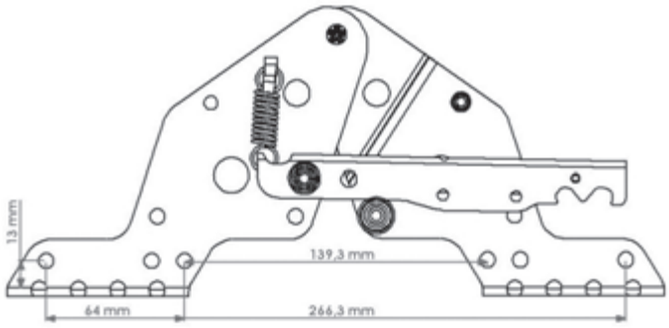

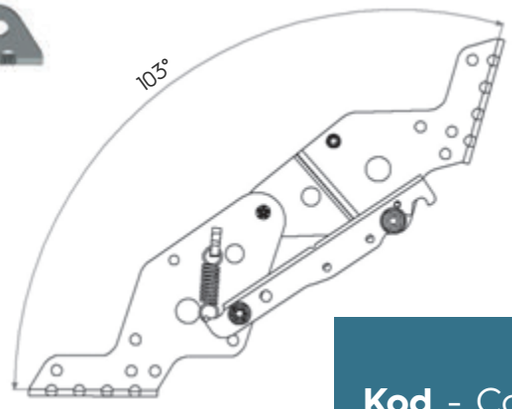

Kod - Code
YS 01.002

büyük japon mekanizması kolsuz (3 kademe)
big japan mechanism (3 step without arm)

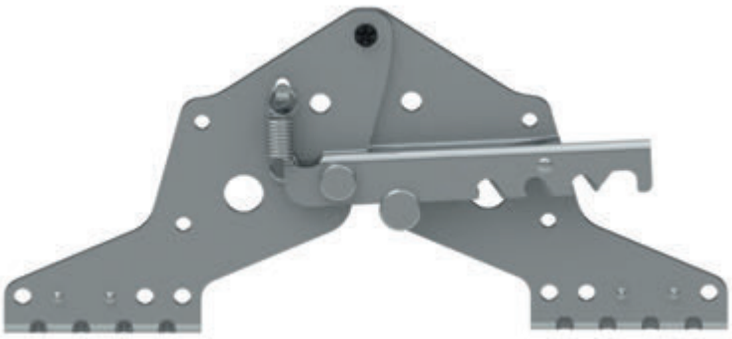

Profil ve ahşap iskeletli kanepelerde sırt fontunun 3 farklı açı ve kademe oturum rahatlığı ve yatak olabilme özelliği sağlayan fonksiyonel mekanizmadır.

It is the functional mechanism providing easy-opening for bed feature and providing sitting comfort through lifting up the back font, which is used in sofas with profi le and wooden structure, in 3 different angles and grades.

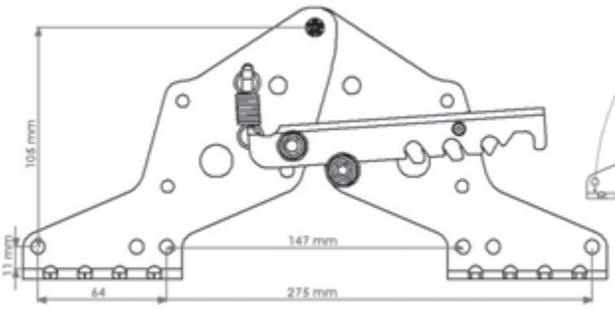

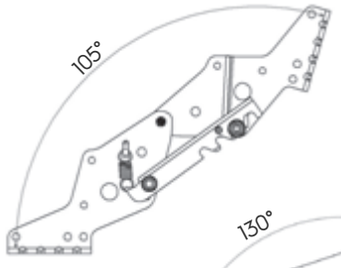

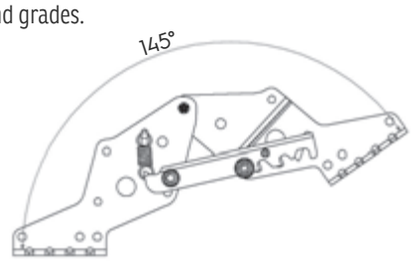

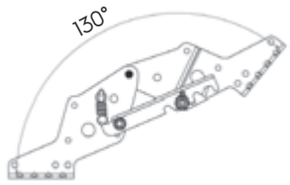

Kod - Code
YS 01.003

süper büyük japon mekanizması (mega)
super big japan mechanism (mega)

Profil ve ahşap iskeletli kanepelerde kullanılan oturma pozisyonundan sandık ve yatak haline dönüşümünü sağlayan mekanizmadır. Kanepe sandık ve yatak haline geçerken duvarla arasındaki mesafeyi açmak ve öne doğru çekilmesine gerek yoktur.

Super big japon mechanism (mega) provides to become a bed and case from sitting position in profile or wooden skeleton couches.There is no need to pull the couch from the wall to transform into couch,bed or case mode.

Kod - Code
YS 01.030

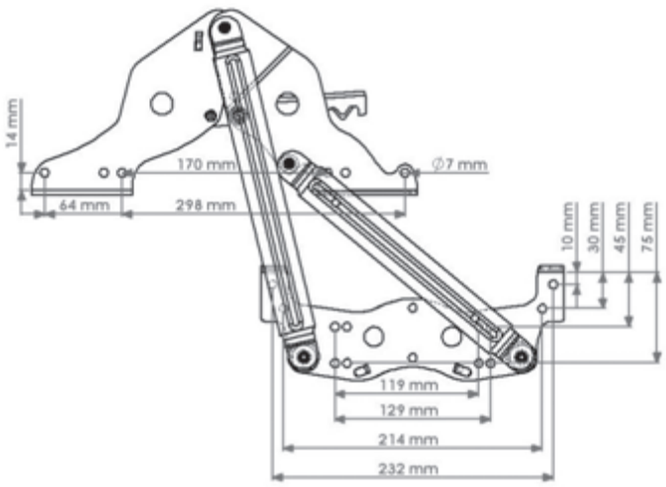

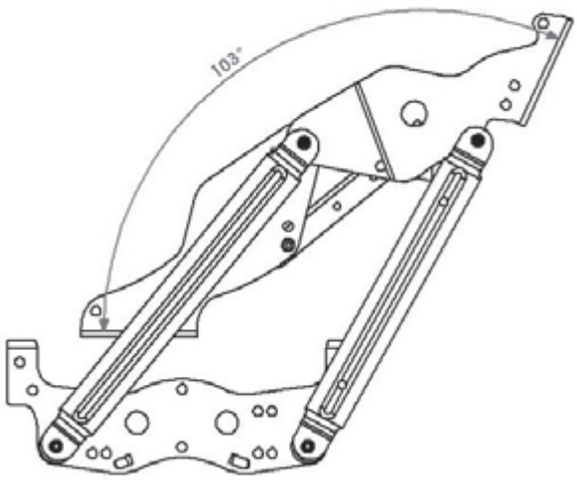

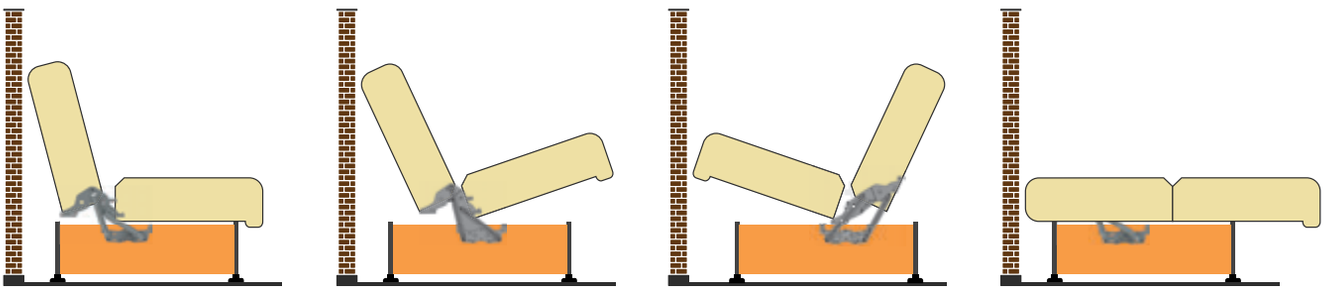

süper büyük japon mekanizması (yeni mega)
super big japan mechanism (new mega)

Profil ve ahşap iskeletli kanepelerde kullanılan oturma pozisyonundan sandık ve yatak haline dönüşümünü sağlayan mekanizmadır. Kanepe sandık ve yatak haline geçerken duvarla arasındaki mesafeyi açmak ve öne doğru çekilmesine gerek yoktur.

Super big japon mechanism (new mega) provides to become a bed and case from sitting position in profile or wooden skeleton couches.There is no need to pull the couch from the wall to transform into couch,bed or case mode.

Kod - Code
YS 01.031

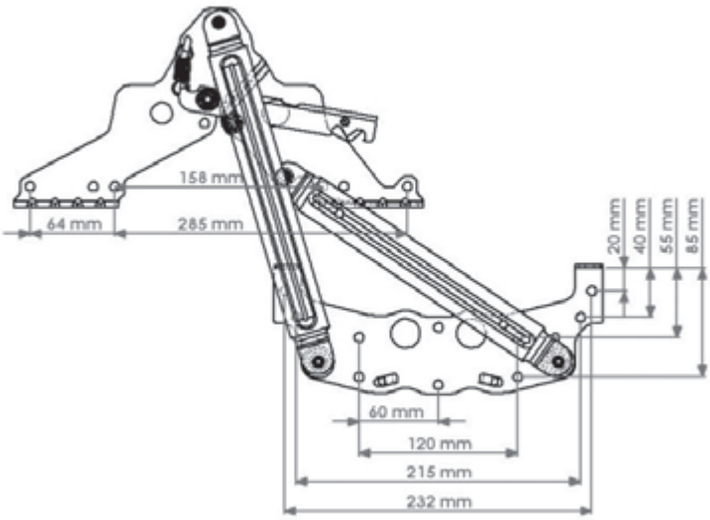

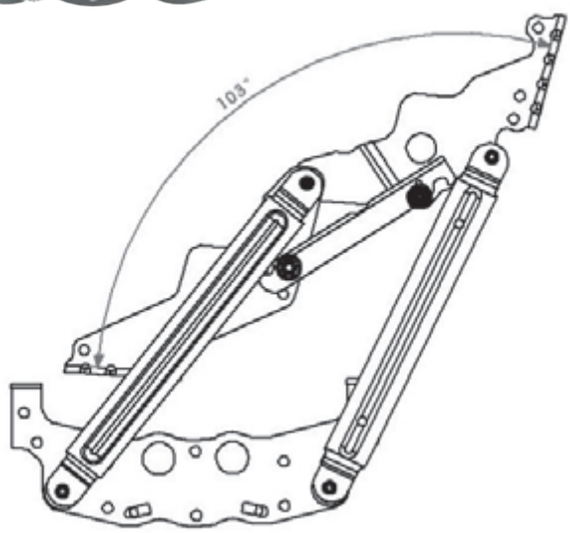

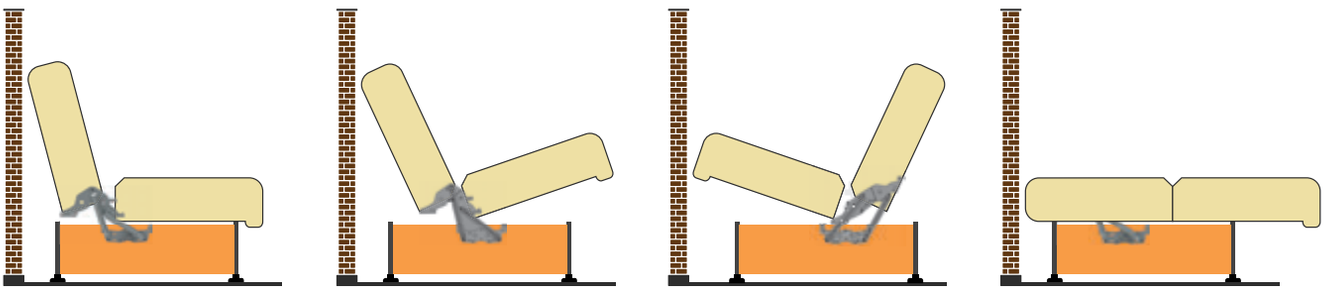

süper büyük japon mekanizması (midi)
super big japan mechanism (midi)

Profil ve ahşap iskeletli kanepelerde kullanılan oturma pozisyonundan sandık ve yatak haline dönüşümünü sağlayan mekanizmadır. Kanepe sandık ve yatak haline geçerken duvarla arasındaki mesafeyi açmak ve öne doğru çekilmesine gerek yoktur.

Super big japon mechanism (midi) provides to become a bed and case from sitting position in profile or wooden skeleton couches.There is no need to pull the couch from the wall to transform into couch,bed or case mode.

Kod - Code
YS 01.032

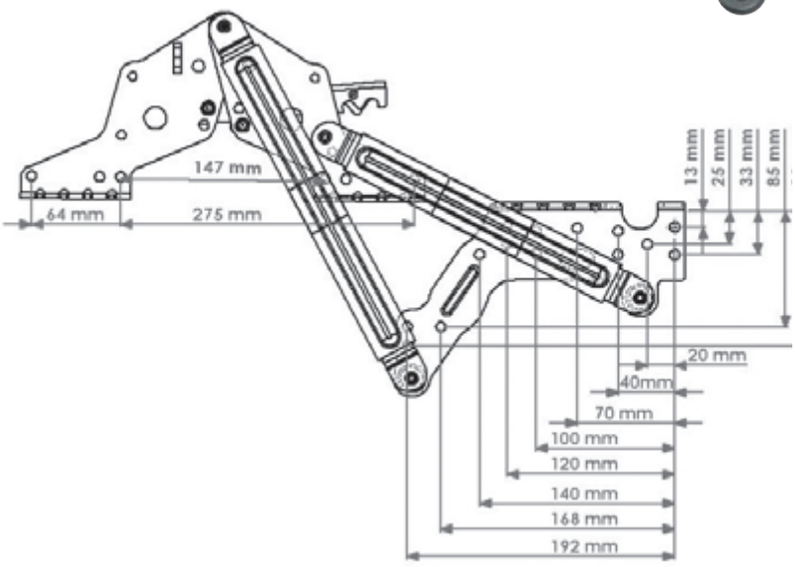

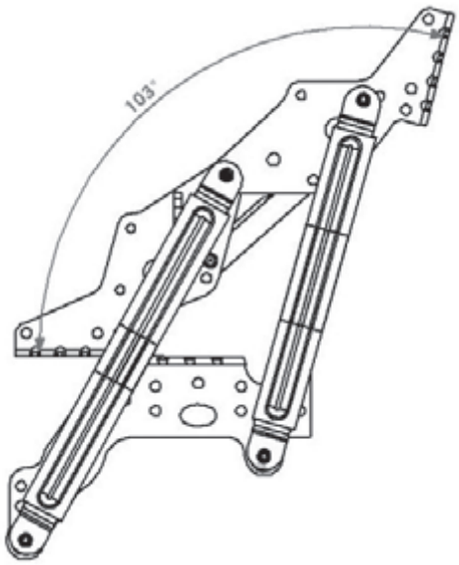

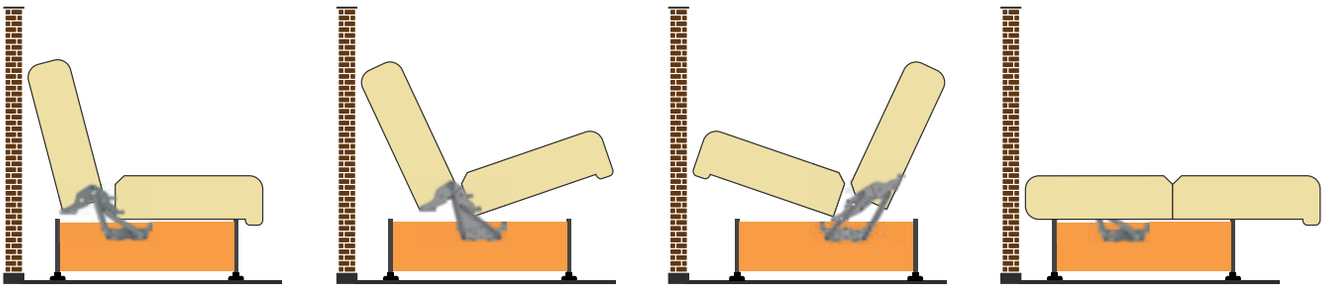

süper büyük japon mekanizması (midi yaylı)
super big japan mechanism (midi spring)

Profil ve ahşap iskeletli kanepelerde kullanılan oturma pozisyonundan sandık ve yatak haline dönüşümünü sağlayan mekanizmadır. Kanepe sandık ve yatak haline geçerken duvarla arasındaki mesafeyi açmak ve öne doğru çekilmesine gerek yoktur.

Super big japon mechanism (midi spring) provides to become a bed and case from sitting position in profile or wooden skeleton couches.There is no need to pull the couch from the wall to transform into couch,bed or case mode.

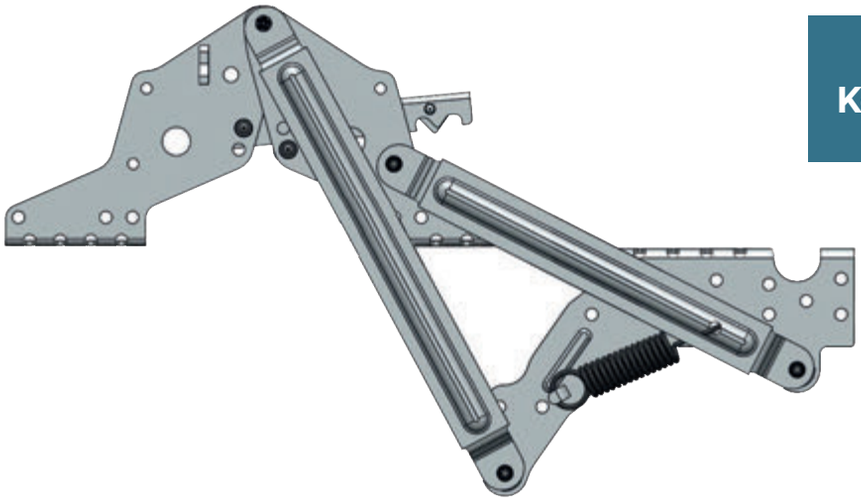

Kod - Code
YS 01.033

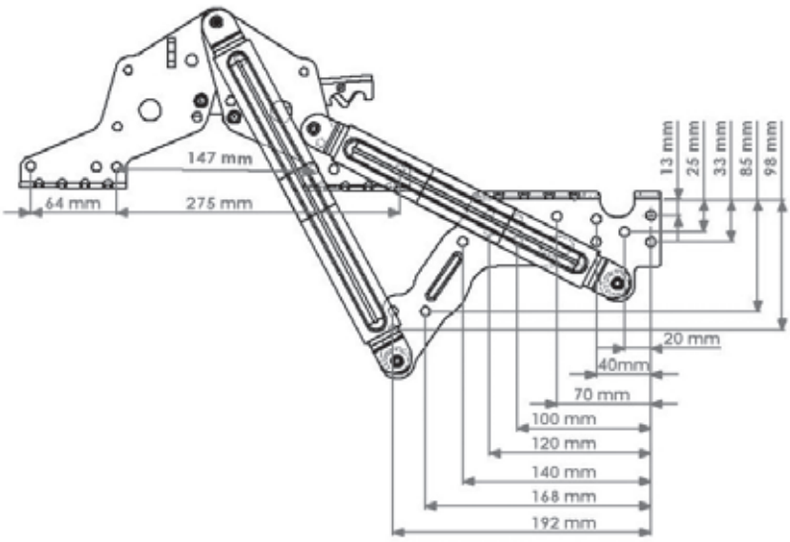

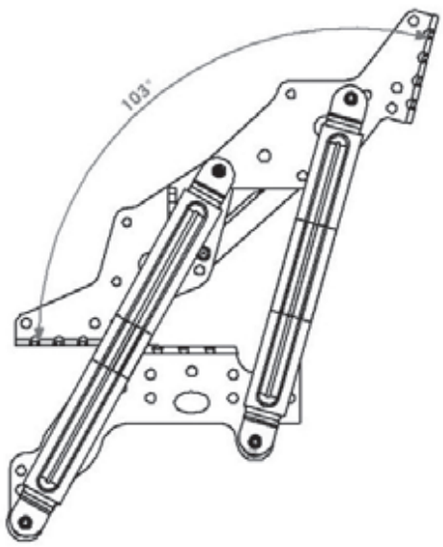

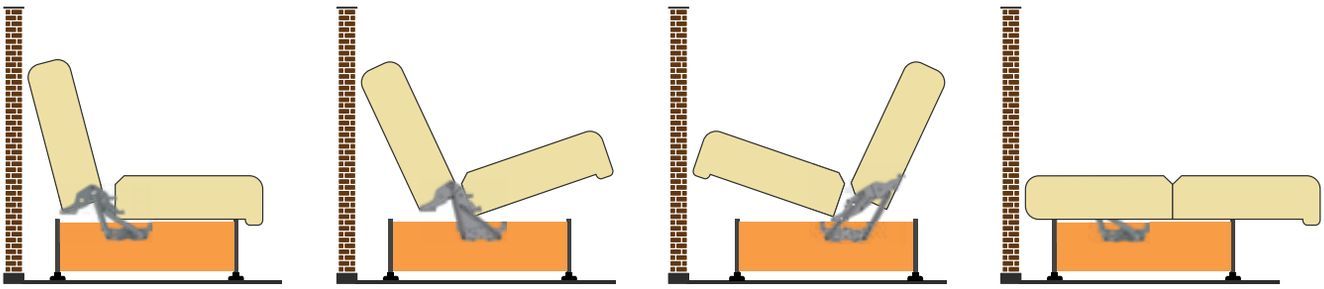

süper büyük japon mekanizması (turbo)
super big japan mechanism (turbo)

Profil ve ahşap iskeletli kanepelerde kullanılan oturma pozisyonundan sandık ve yatak haline dönüşümünü sağlayan mekanizmadır. Kanepe sandık ve yatak haline geçerken duvarla arasındaki mesafeyi açmak ve öne doğru çekilmesine gerek yoktur.

Super big japon mechanism (turbo) provides to become a bed and case from sitting position in profile or wooden skeleton couches.There is no need to pull the couch from the wall to transform into couch,bed or case mode.

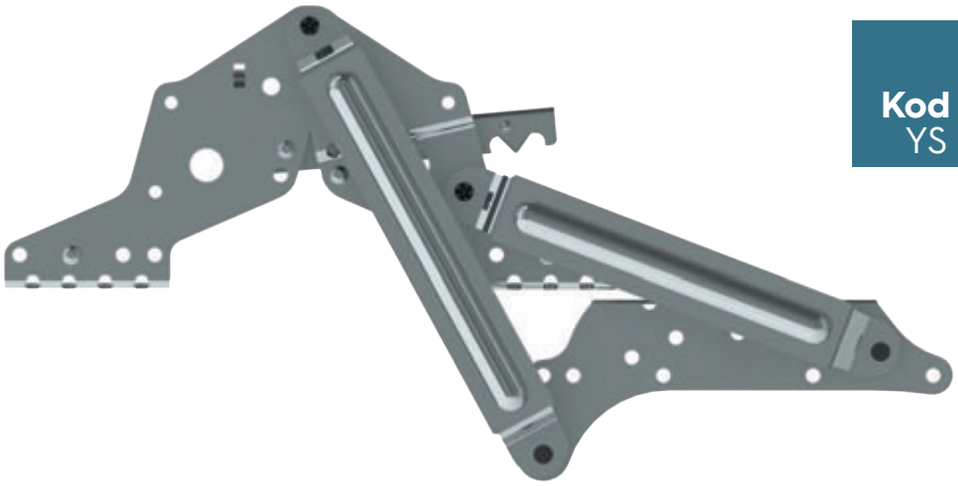

Kod - Code
YS 01.034

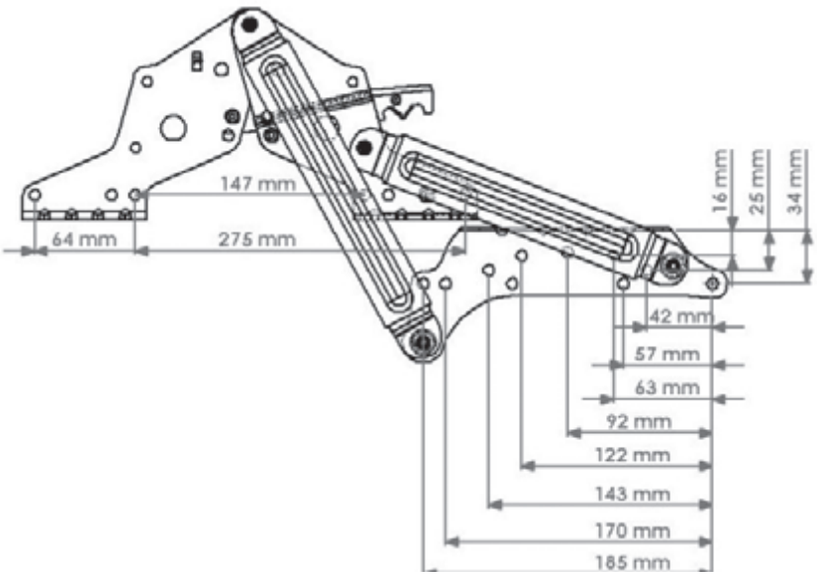

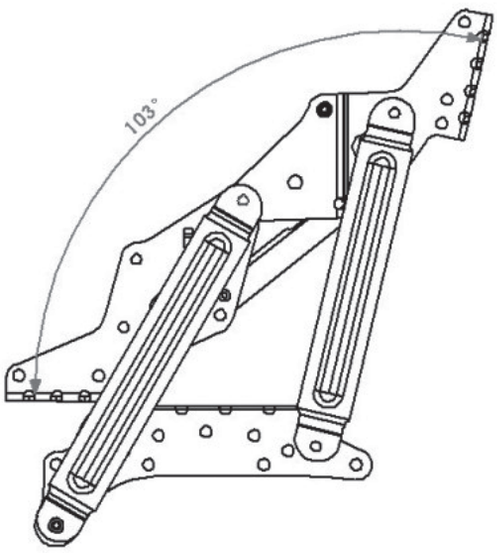

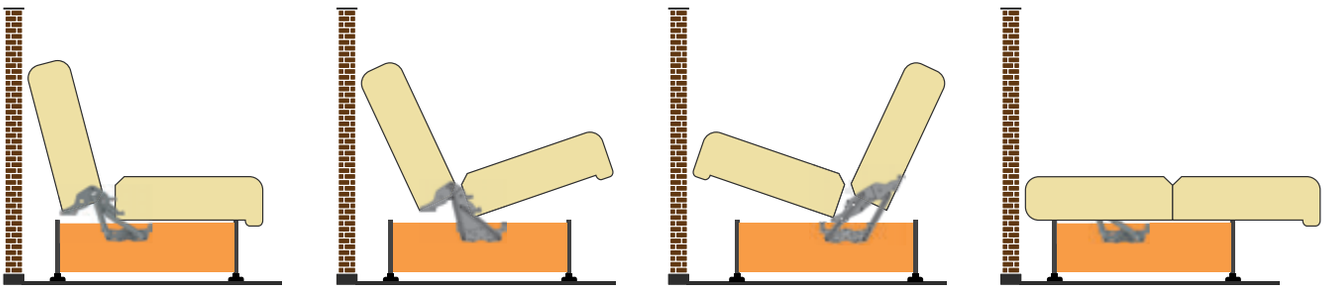

süper büyük japon mekanizması (joker)
super big japan mechanism (joker)

Yeni geliştirdiğimiz "JOKER KANEPE MEKANİZMA" çeşitli olarak kullandığımız "YENİ MEGA, TURBO MEKANİZMA, SIFIR MEKANİZMA (MİDİ), BÜYÜK JAPON MEKANİZMA" ve piyasada üretilen bütün muadillerinin özelliklerini bir araya getirerek tasarlanmış alçak döşeme imkânı sağlayan yatma pozisyonunda daha dengeli duvara sıfır çalışan mekanizmadır.

Our newly developed "JOKER" mechanism; We have designed and combined the features of many mechanisms in the current market.

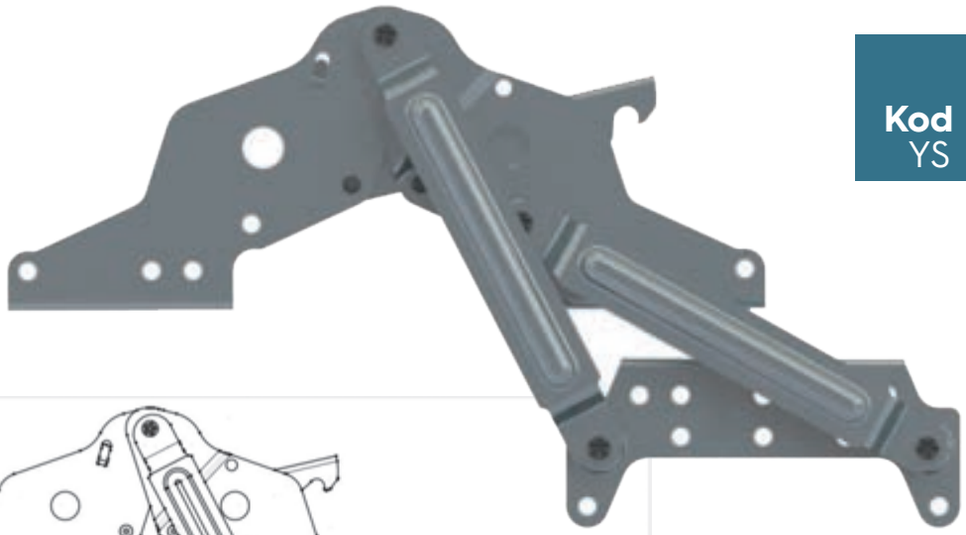

Kod - Code
YS 01.035

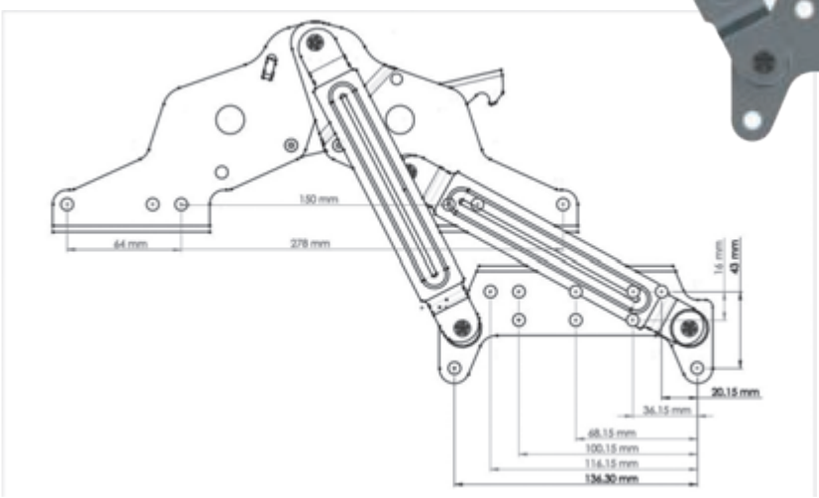

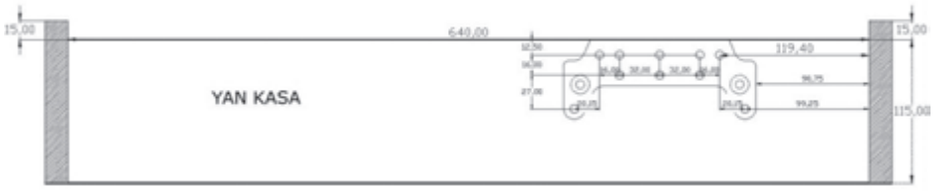

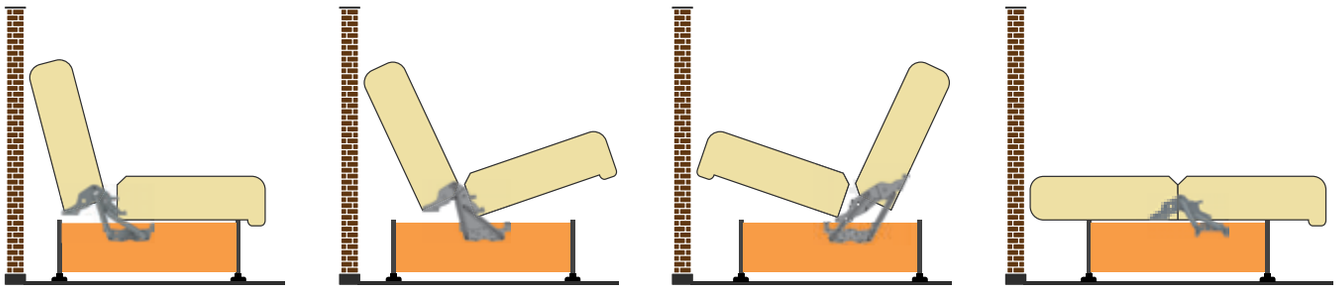

köşe mekanizması
corner mechanism

Profil ve ahşap iskeletli kanepelerde kanepenin oturma fontu altındaki kasanın çekilip kaldırılması suretiyle yarı dairesel bir hareket açısıyla yatak olabilme özelliği sağlayan fonksiyonel mekanizmadır.

Corner mechanism is used in the sofas with wooden frame or metal profile frame to transform the sofa into a bed by drawing semi-circular angle movement.

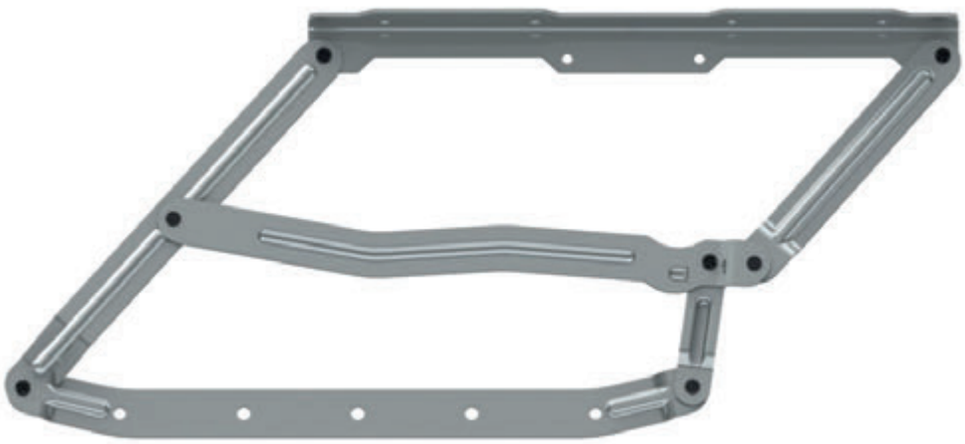

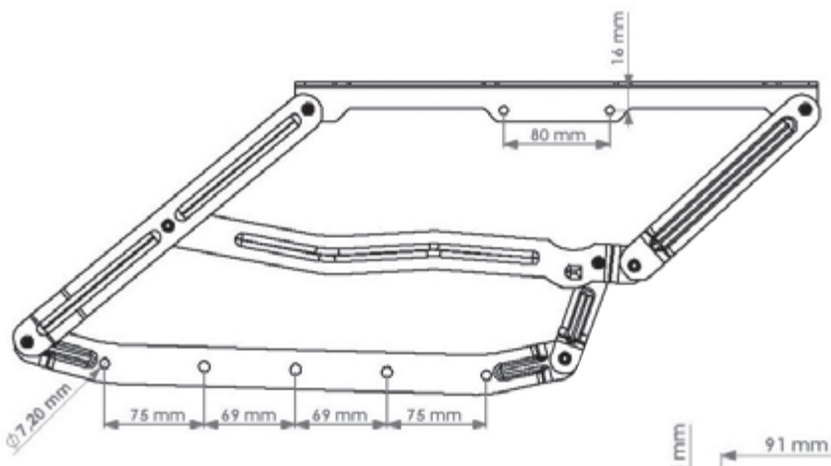

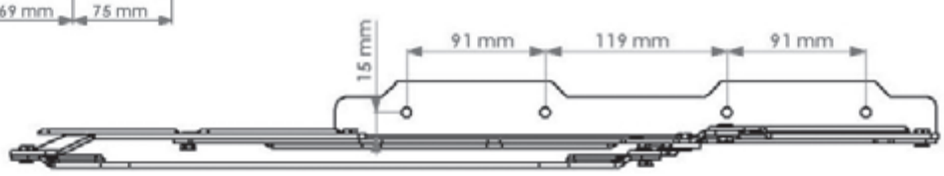

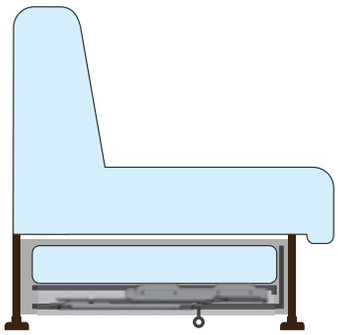

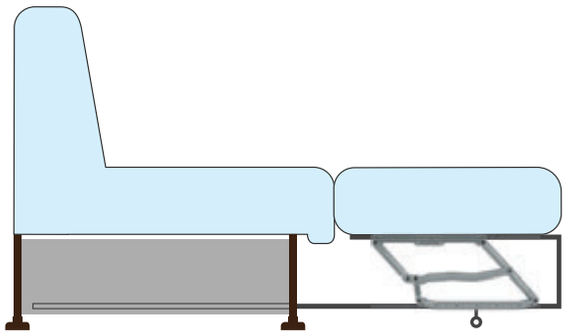

Kod - Code
YS 01.004

baza mekanizması
bed mechanism

Baza sistemli yataklarda kullanılan gazlı amortisör yardımıyla bazanın 40° açılmasını sağlayan fonksiyonel mekanizmadır. İhtiyaca göre bazanın enine boyuna açılmasını sağlar. Farklı ölçü ve ebattaki baza ve yataklar için 300 Nw. ile 1500 Nw. arasında gazlı amortisör kullanılır.

It is the functional mechanism providing 40° opening of bed base with the assistance of gas springs used in beds with base system. According to the requirement, it provides the transverse and lengtwise opening of the bed base. For bed bases and beds with different specifi cations and sizes, it uses gas spring between 300 Nw. And 1500 Nw.

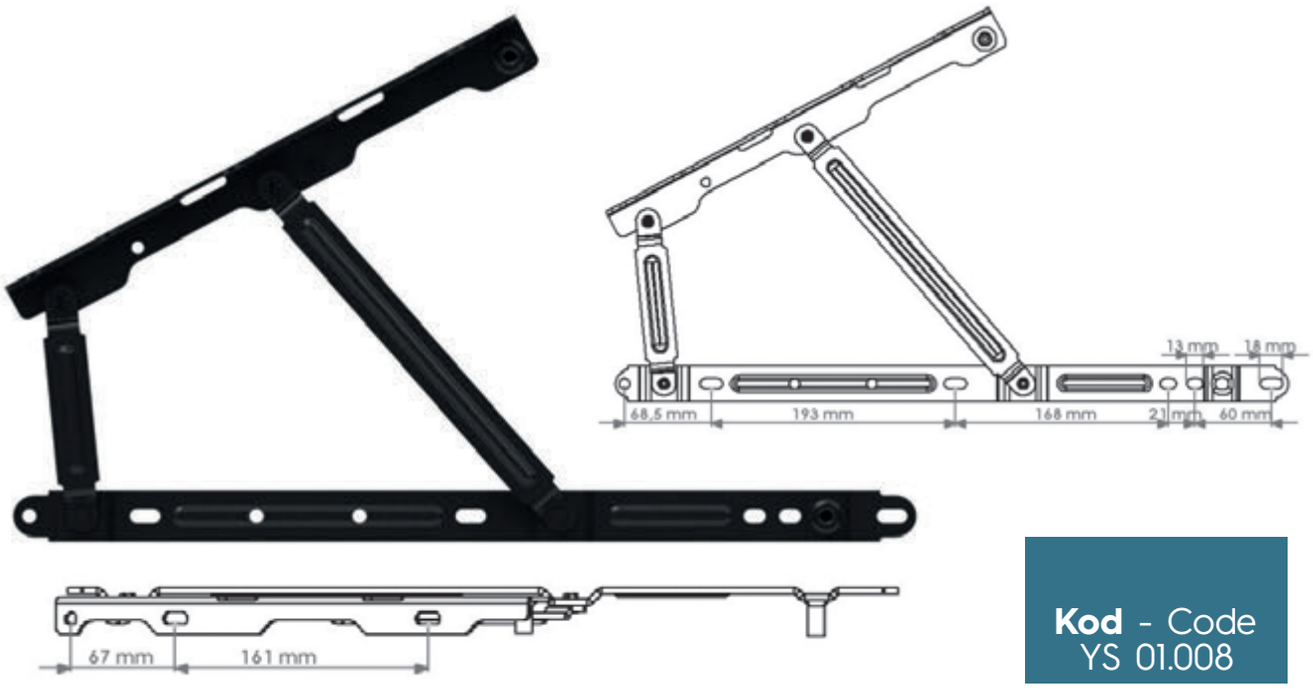

Kod - Code
YS 01.008

baza pistonu 450-1500 NW
gaz spring 450-1500 NW

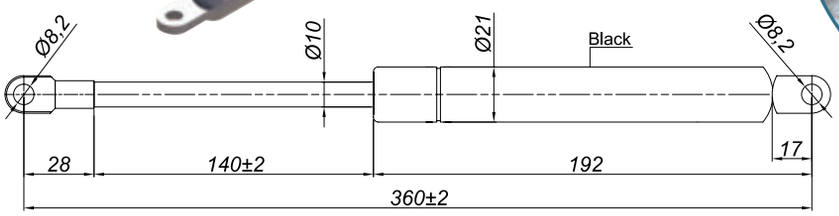

F1: 450-1500N

450 Nw - 750 Nw - 1000 Nw - 1100 Nw - 1200 Nw - 1500 Nw

Kod - Code
YS 01.009

büyük sandık mekanizması
big case mechanism

Geniş hacimli bazaların ve kanepelerin oturma fontunun yay yardımıyla 45° açılması sağlayan fonksiyonel mekanizmadır. İskeletin iç kısmının sandık amaçlı kullanımına olanak verir.

It is the functional mechanism provising the spring supported opening of sitting fonts of bed bases and sofas having higher volume with 45° angle. It enables the storage purposed utilization of the inner side of the structure.

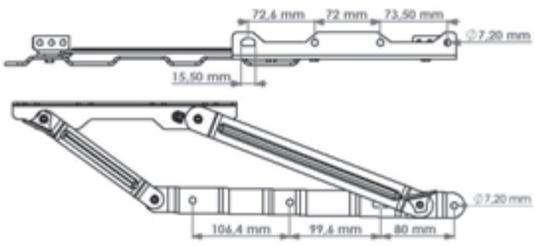

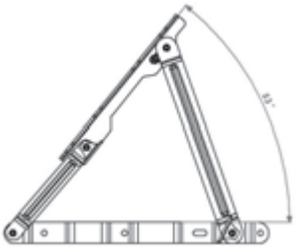

Kod - Code
YS 01.006

büyük sandık mekanizması yayı
big case mechanism spring

Kod - Code
Spring - Yay
YS 01.006.01

küçük sandık mekanizması
small case mechanism

Kanepe köşe uzantılarının ve puflarının yay yardımı ile 60 derece açılmasını sağlar. İskeletin iç kısmının sandık amaçlı kullanılmasını sağlar.

Small case mechanism is used in couch's corner extentions an pouffes providing 60 degrees opening to allow the inner side to be used as a case.

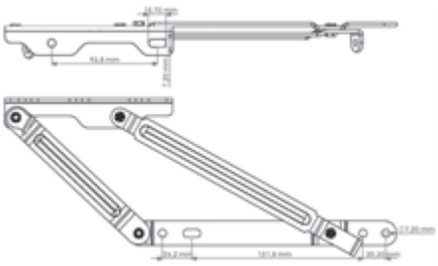

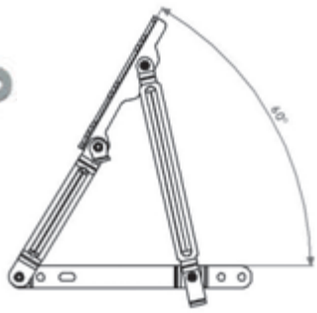

Kod - Code
YS 01.007

küçük sandık mekanizması yayı
small case mechanism spring

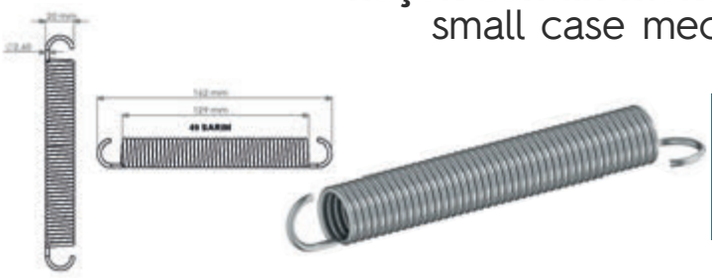

Kod - Code
Spring - Yay
YS 01.007.01

sırt mekanizması (2 kademeli kolsuz)
back mechanism (2 steps, Without Arm)

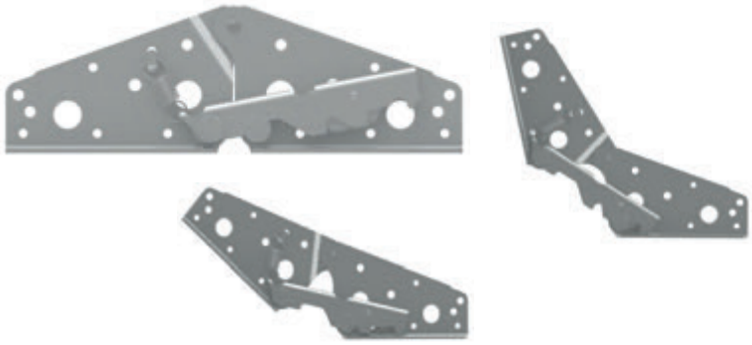

Profil ve ahşap iskeletli kanepelerde sırt fontunun 2 farklı açıda oturum rahatlığı ve yatak olabilme özelliği sağlayan mekanizmadır.

Back mechanism (2 steps without arm) provides to give comfortable sitting and become a bed with 2 different angels in profile and wooden skeletons.

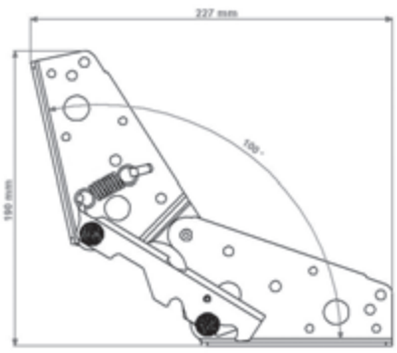

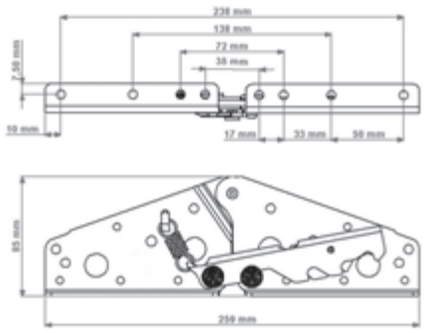

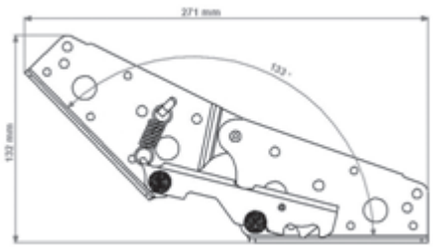

Kod - Code
YS 01.005

katlama mekanizması (dolu)
arm control (full)

Modern tasarımlı kanepelerde kanepe kollarının 3 farklı açıda katlanarak ergonomik uzanma ve yatma özelliği sağlayan mekanizmadır.

İn modern designed sofas, it is the mechanism providing ergonomic iying and resting through folding the brackets of the sofas in 3 different angles.

Kod - Code
YS 01.012

katlama mekanizması (boş)
arm control (empty)

Modern tasarımlı kanepelerde kanepe kollarının 3 farklı açıda katlanarak ergonomik uzanma ve yatma özelliği sağlayan mekanizmadır.

İn modern designed sofas, it is the mechanism providing ergonomic iying and resting through folding the brackets of the sofas in 3 different angles.

Kod - Code
YS 01.013

ray kızağı mekanizması
sliding mechanism

Profil ve ahşap iskeletli kanepelerde oturma fontu altındaki kasanın çekmece şeklinde çekilerek çıkmasını sağlayan fonksiyonel mekanizmasıdır.

Sliding mechanism is used in the sofas with wooden frame or metal frame to pull the case under sitting part easily as a drawer.

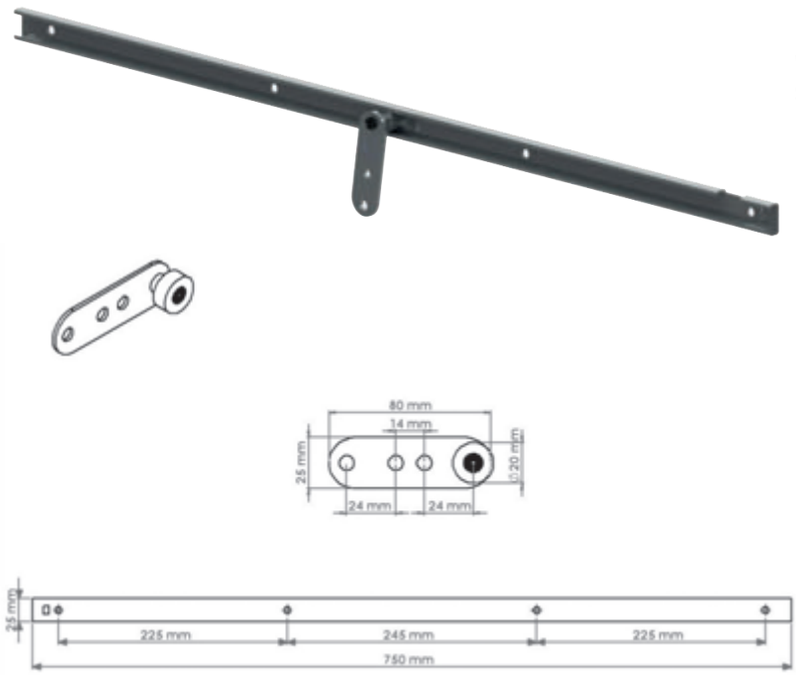

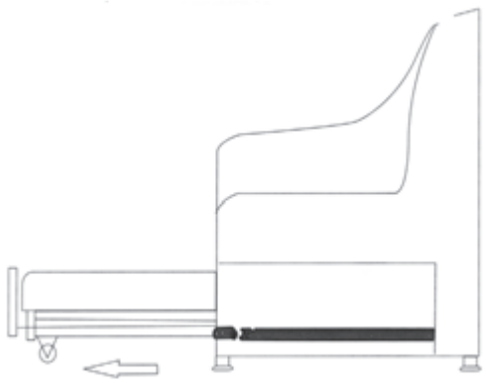

Kod - Code
YS 01.014

somya Z mekanizması
somya Z mechanism

Köşe takımlarında, iki ve üç kişilik kanepelerde kullanılan oturma fontunun yukarı kaldırılarak öne doğru gelmesini sağlayan, sırt fontununda yatırılarak yatak olmasını sağlayan mekanizmadır.

Matress mechanism provides to become forward by pulling the sitting part up and also provides to be used as a bed by laying down the back part of the corner set or double and triple couches.

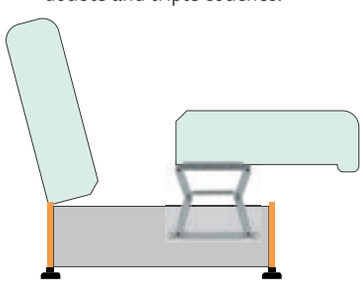

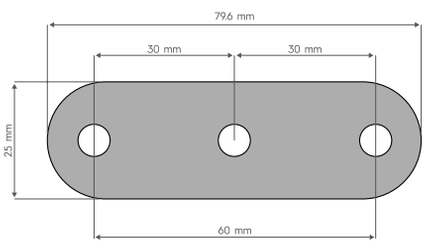

Kod - Code
Mekanizma
Mechanism
YS 01.036

Kod - Code
Pul - Flake
YS 01.036.01

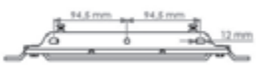

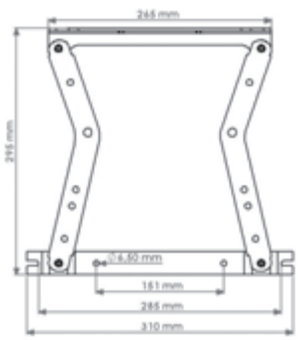

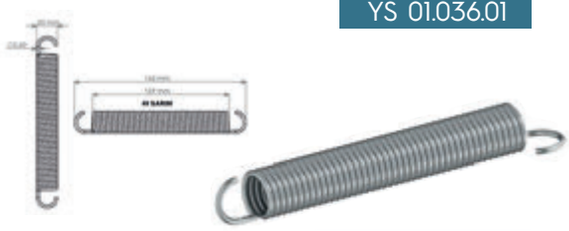

Kod - Code
Spring - Yay
YS 01.036.02

küçük balkan mekanizması
small balkan mechanism

Ahşap iskeletli kaneperlerde kullanılan kanepenin oturma pozisyonundan sandık ve yatak haline dönüşümünü sağlayan mekanizmadır. Tekli, ikili ve üçlü kanepe çeşitlerinde kullanılır.

Balkan mechanism is used in the sofas with wooden framing to adjust the sofa from sitting position to case or bed position. Used in single, double or triple types as sofas.

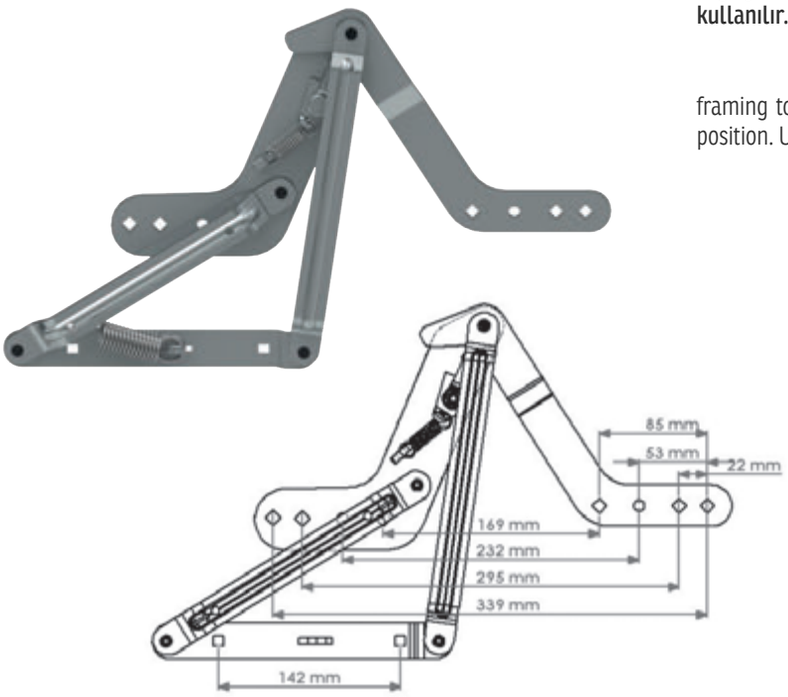

Kod - Code
YS 01.037

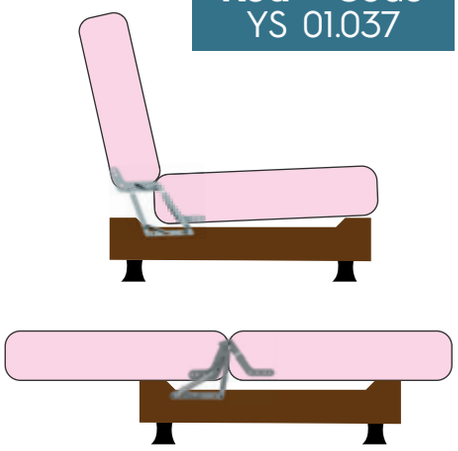

küçük balkan mekanizması (özel)
small balkan mechanism (special)

Ahşap iskeletli kaneperlerde kullanılan kanepenin oturma pozisyonundan sandık ve yatak haline dönüşümünü sağlayan mekanizmadır. Tekli, ikili ve üçlü kanepe çeşitlerinde kullanılır.

Balkan mechanism is used in the sofas with wooden framing to adjust the sofa from sitting position to case or bed position. Used in single, double or triple types os sofas.

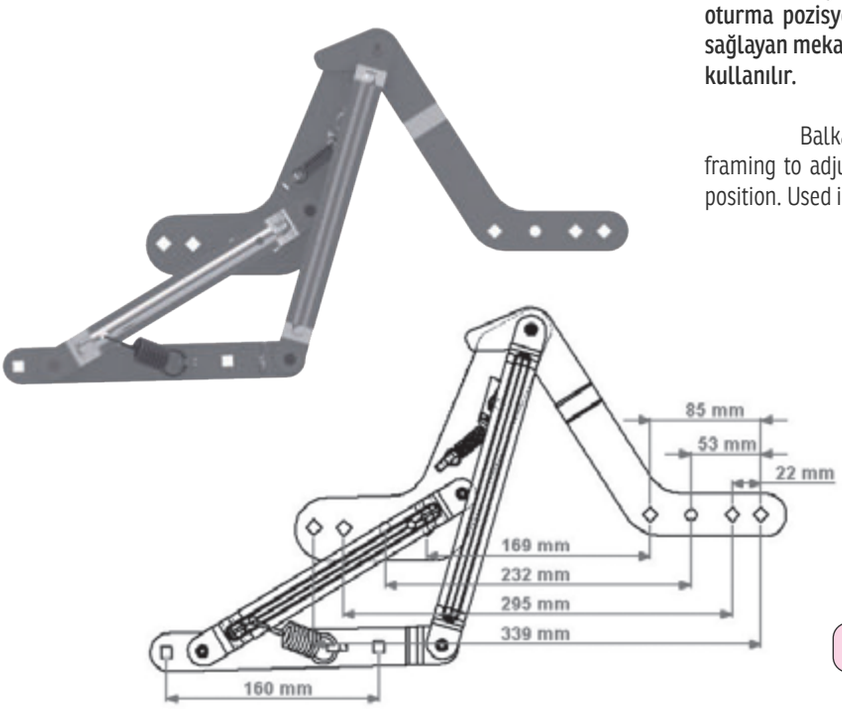

Kod - Code
YS 01.038

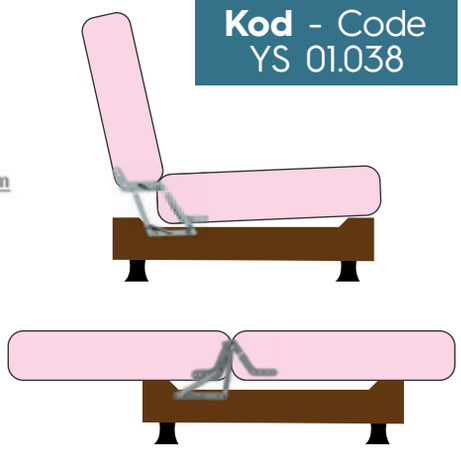

büyük balkan mekanizması
big balkan mechanism

Ahşap iskeletli kaneperlerde kullanılan kanepenin oturma pozisyonundan sandık ve yatak haline dönüşümünü sağlayan mekanizmadır. Tekli, ikili ve üçlü kanepe çeşitlerinde kullanılır.

Balkan mechanism is used in the sofas with wooden framing to adjust the sofa from sitting position to case or bed position. Used in single, double or triple types os sofas.

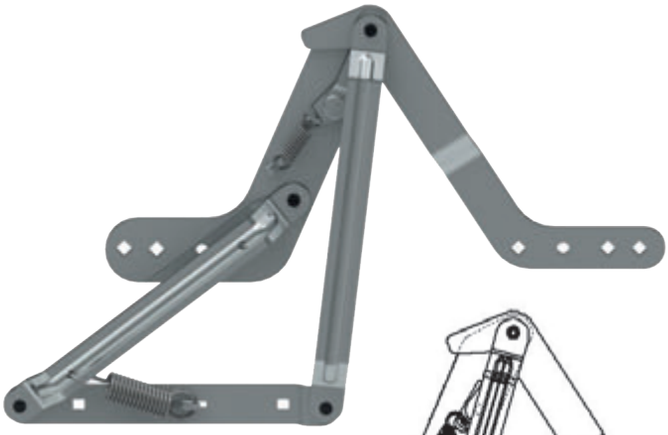

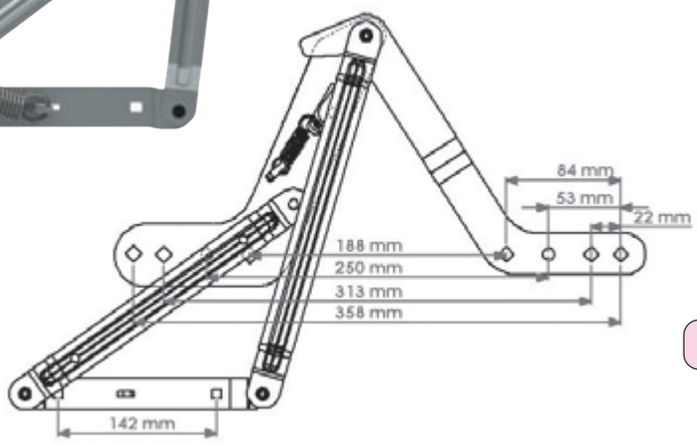

Kod - Code
YS 01.039

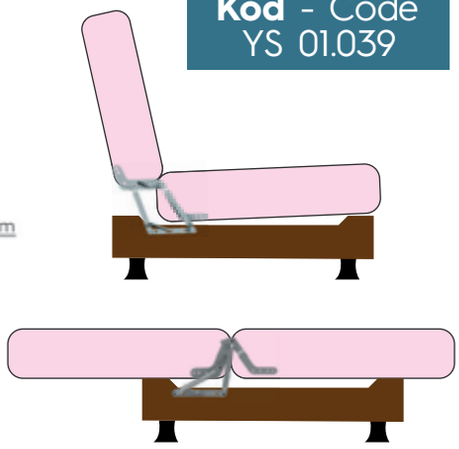

font mekanizması l24
font mechanism l24

Koltukların sırt fontunu ileri ve geri hareket ettirerek oturma ve dinlenme pozisyonları sağlayan mekanizmadır. Yaklaşık 34 cm kadar sırt fontuna hareket sağlar Not : Mekanizmanın dikey pozisyonundan 17 cm ileriye ve geriye hareket ettirir.

Pull back mechanism provides resting and sitting position by moving forward and backward of the armchair's backrest part. It provides a motion to the backrest part approximately 34 cm. P.S: The mechanism gives a motion of 17 cm. to backward and forward from it's veritical position.

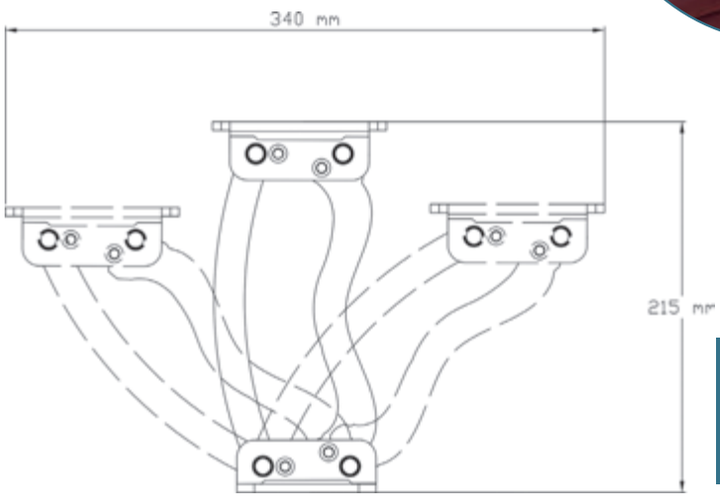

Kod - Code
YS 01.040

font mekanizması l24 (dar)
font mechanism l24 is (narrow)

Koltukların sırt fontunu ileri ve geri hareket ettirerek oturma ve dinlenme pozisyonları sağlayan mekanizmadır. Yaklaşık 38 cm kadar sırt fontuna hareket sağlar Not : Mekanizmanın dikey pozisyonundan 19 cm ileriye ve geriye hareket ettirir.

Pull back mechanism provides resting and sitting position by moving forward and backward of the armchair's backrest part. It provides a motion to the backrest part approximately 38 cm. P.S: The mechanism gives a motion of 19 cm. to backward and forward from it's veritical position.

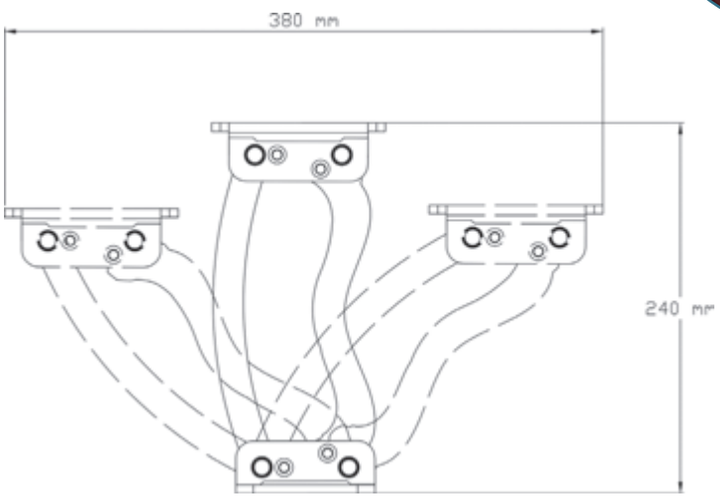

Kod - Code
YS 01.041

font mekanizması l40
font mechanism l40

Koltukların sırt fontunu ileri ve geri hareket ettirerek oturma ve dinlenme pozisyonları sağlayan mekanizmadır. Yaklaşık 50 cm kadar sırt fontuna hareket sağlar Not : Mekanizmanın dikey pozisyonundan 25 cm ileriye ve geriye hareket ettirir.

Pull back mechanism provides resting and sitting position by moving forward and backward of the armchair's backrest part. It provides a motion to the backrest part approximately 50 cm. P.S: The mechanism gives a motion of 25 cm. to backward and forward from it's veritical position.

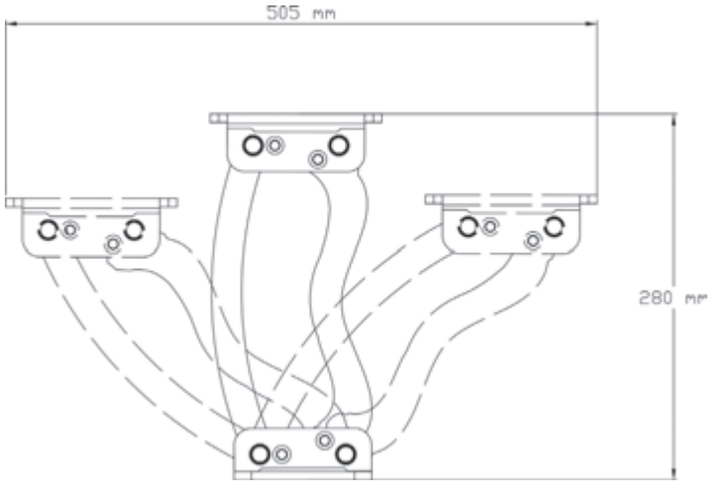

Kod - Code
YS 01.042

font mekanizması power 24
font mechanism power 24

Koltukların sırt fontunu ileri ve geri hareket ettirerek oturma ve dinlenme pozisyonları sağlayan mekanizmadır. Yaklaşık 36 cm kadar sırt fontuna hareket sağlar Not : Mekanizmanın dikey pozisyonundan 18 cm ileriye ve geriye hareket ettirir.

Pull back mechanism provides resting and sitting position by moving forward and backward of the armchair's backrest part. It provides a motion to the backrest part approximately 36 cm. P.S: The mechanism gives a motion of 18 cm. to backward and forward from it's veritical position.

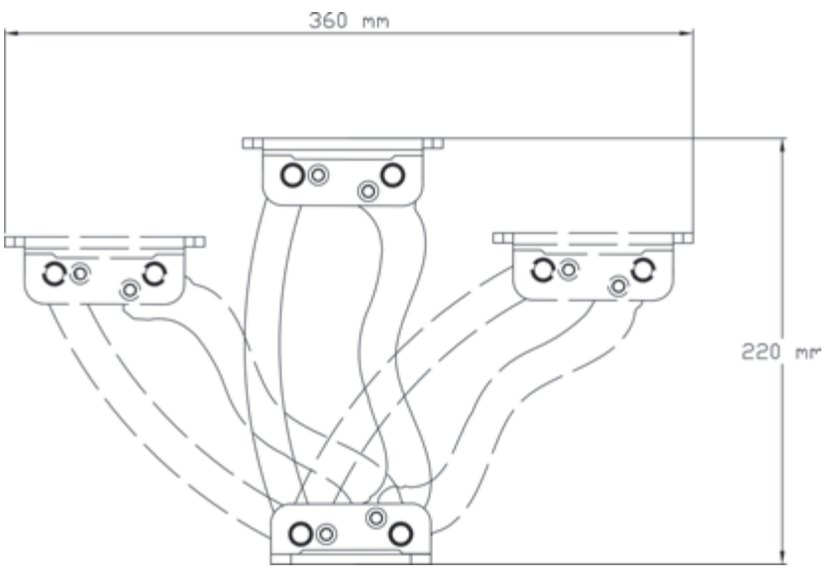

Kod - Code
YS 01.043

font mekanizması power 40
font mechanism power 40

Koltukların sırt fontunu ileri ve geri hareket ettirerek oturma ve dinlenme pozisyonları sağlayan mekanizmadır. Yaklaşık 50 cm kadar sırt fontuna hareket sağlar. Not : Mekanizmanın dikey pozisyonundan 25 cm ileriye ve geriye hareket ettirir.

Pull back mechanism provides resting and sitting position by moving forward and backward of the armchair's backrest part. It provides a motion to the backrest part approximately 50 cm. P.S: The mechanism gives a motion of 25 cm. to backward and forward from it's veritical position.

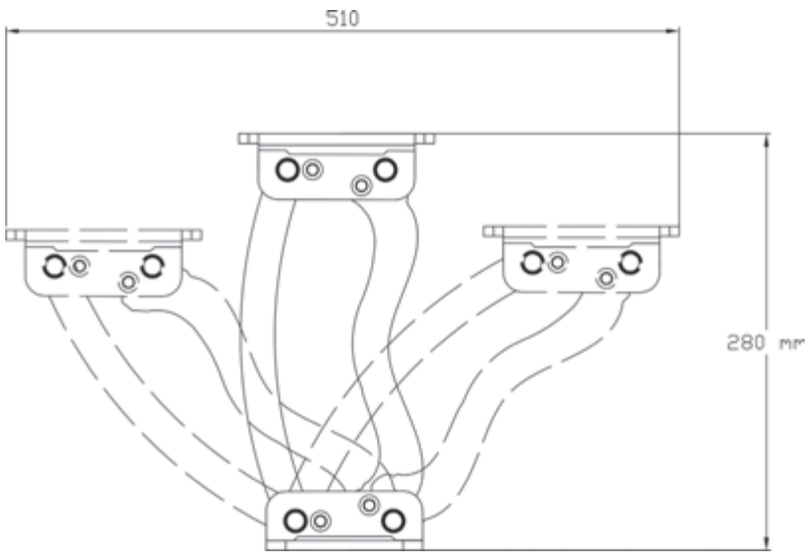

Kod - Code
YS 01.044

ayak dinlendirme mekanizması
foot resting mechanism

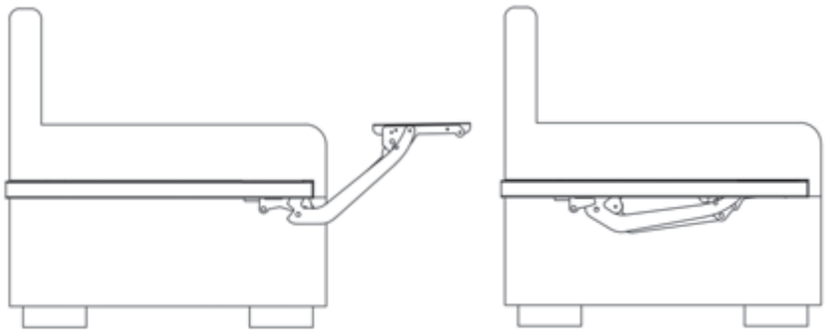

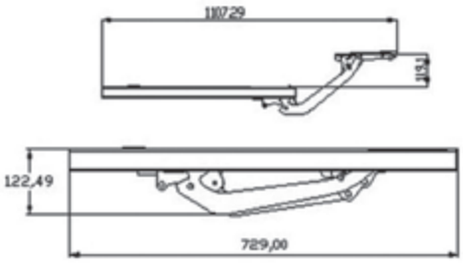

Kod - Code
YS 01.053

font mekanizması birleşik 33x22 cm
font mechanism unified 33x22 cm

Kod - Code
YS 01.045

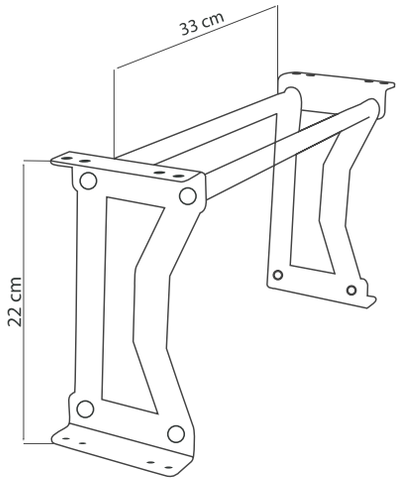

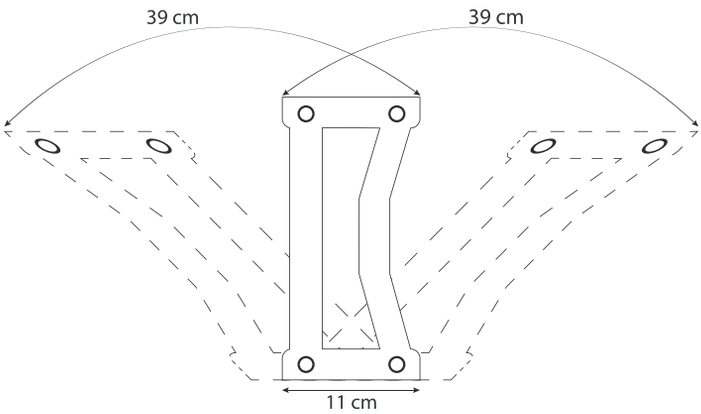

font mekanizması birleşik yüksek 33x26 cm
font mechanism unified high 33x26 cm

Kod - Code
YS 01.046

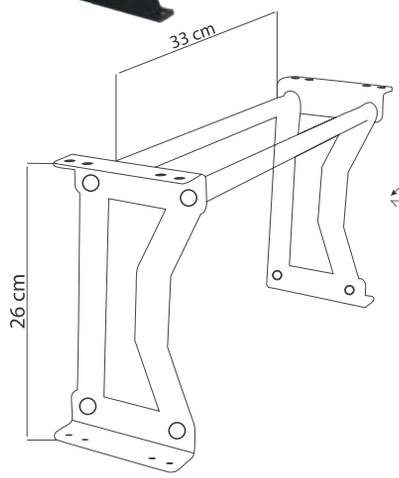

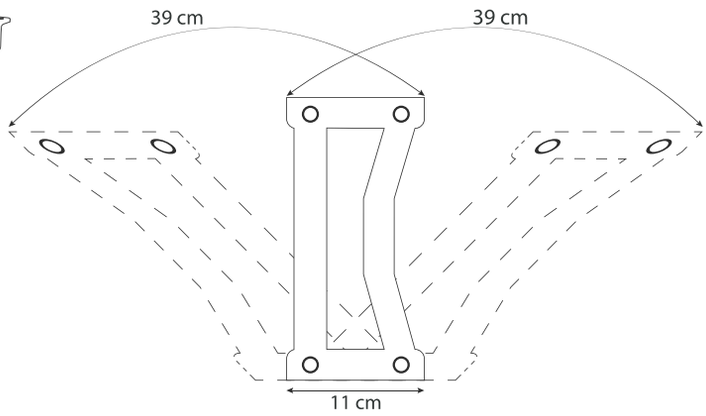

font mekanizması birleşik uzun 86x22 cm
font mechanism unified long 86x22 cm

Kod - Code
YS 01.047

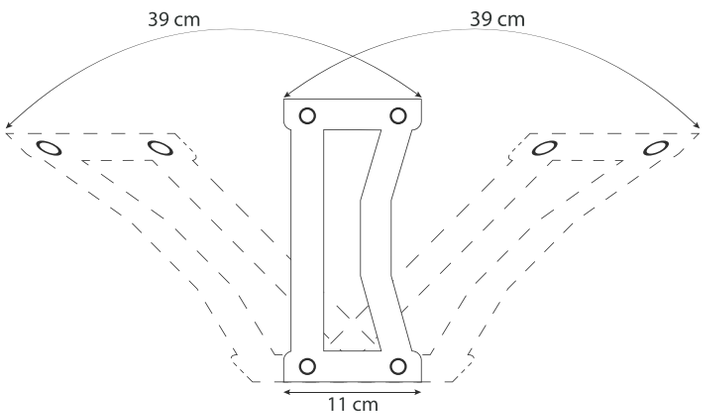

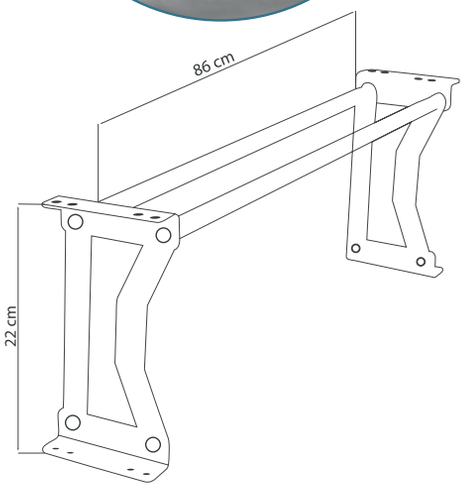

css 3 extra sırt mekanizması
css 3 extra back mechanism

CSS 3
Kod - Code
YS 01.051

Üçlü, ikili, tekli modüllerde standart oturumun yanında,
Derin oturum ve üçlü modüllerde tek kişilik yatak imkanı.

Koltuğun üç hali,
Standart oturum, derin oturum, yatak.

CSS 3

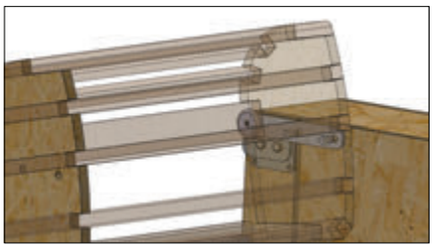

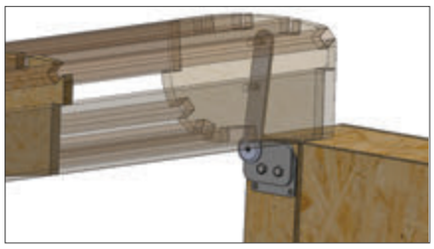

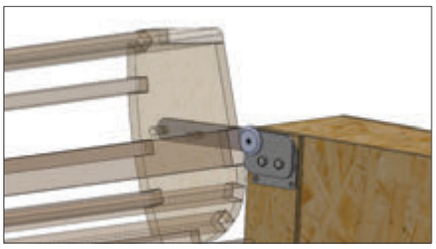

Css - 3 Mekanizma

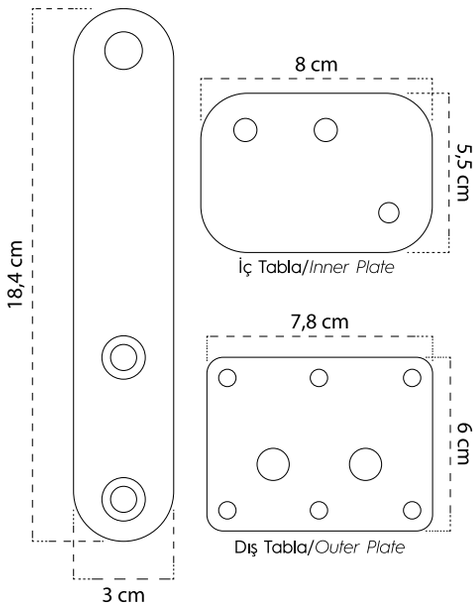

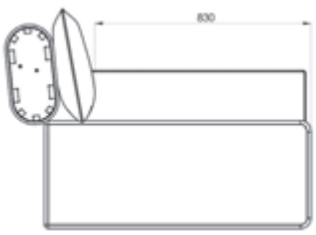

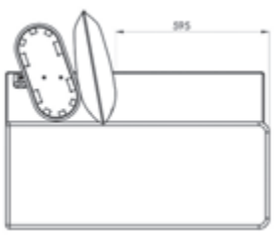

css 4 sırt mekamnizması
css 4 back mechanism

Css - 4 Mekanizma

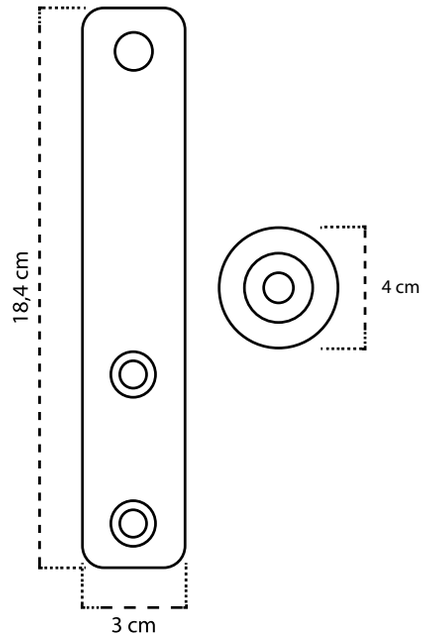

Üçlü, ikili, tekli modüllerde standart oturumun yanında, Derin oturum ve üçlü modüllerde tek kişilik yatak imkanı.

Kod - Code
YS.01.070

dmt sırt mekanizması
dmt back mechanism

Kod - Code
YS.01.071

sehpa mekanizması tekli küçük
small coffee table mechanism

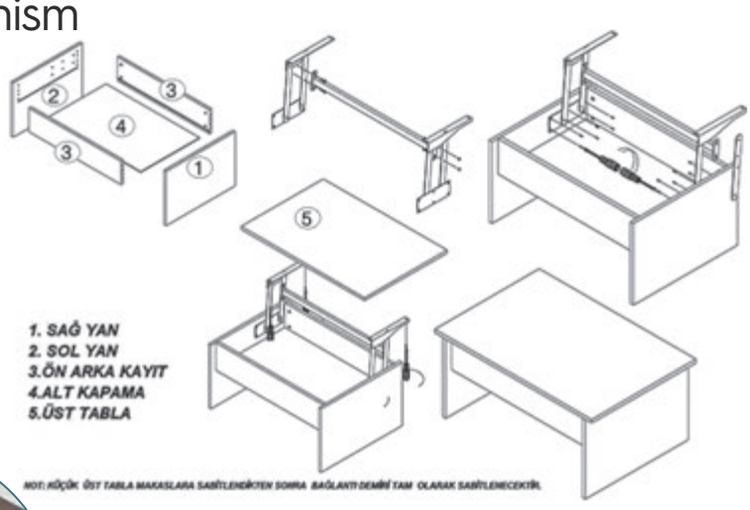

Kod - Code
YS 01.021

sehpa mekanizması 2'li büyük pro (kilitli)
big coffee table mechanism pro (stopper)

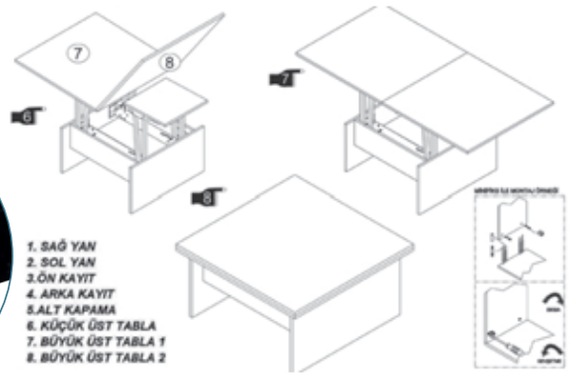

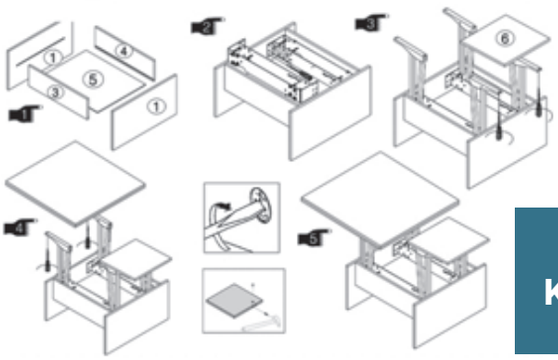

Kod - Code
YS 01.059

sehpa mekanizması 2'li büyük pro
big coffee table mechanism pro

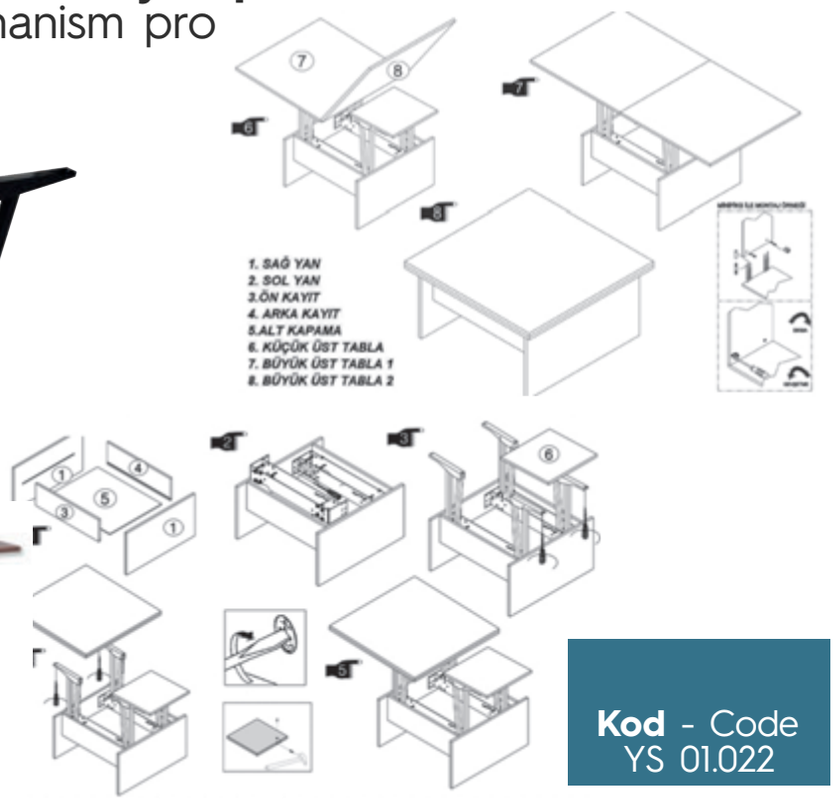

Kod - Code
YS 01.022

omurga mekanizması
spine mechanism

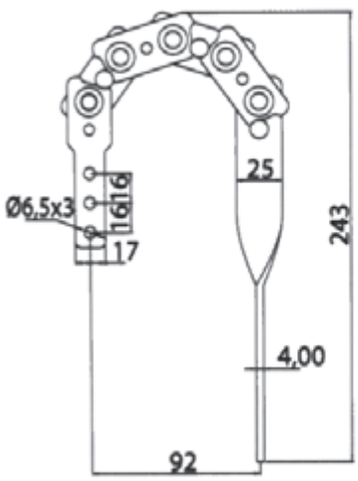

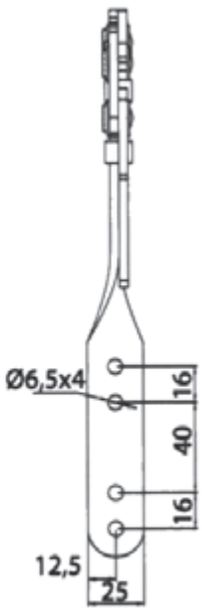

Koltuklarda sırt ve kolçak kısımlarına uygulanabilen mekanizmadır. Sırt fontunda daha geniş oturma alanı sağlar. Kolçakta ise kolçağın açılarak yatak boyunu uzatıp dinlenme pozisyonunu oluşturur. Tekli, üçlü kanepelerde ve köşe takımlarında kullanılabilir.

Spine Mechanism is an applicable mechanism to backrest and armrest parts of the couches. It provides larger area for backrest part, besides creating a stylish look in armrest part, it also provides a nice resting position by opening to sides and extends the sitting part. It can be applicable in armchair,couch units and corner units..

Kod - Code
YS 01.028

metal döner koltuk mekanizması (çembersiz)
swivel seat mechanism (without circle)

Berjer ve koltukların alt (oturum) kısımlarına uygulanabilen mekanizmadır. Berjerin 360° dönmesini sağlamaktadır.

Swivel chair is used in the buttom of the bergere. It can turn 360 degress.

360°

Kod - Code
YS 01.054

oturum mekanizması Y
session mechanism Y

Kod - Code
YS 01.056

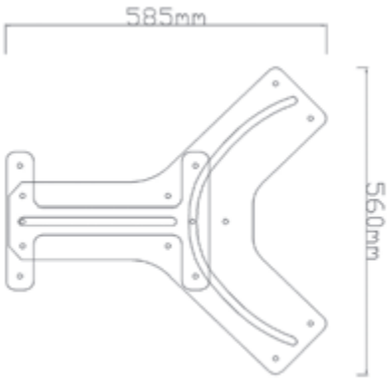

YS plus ses sistemi
YS plus sound system

Kod - Code
YS 01.058

V mekanizma (siyah - ceviz)
V mechanism (black - walnut)

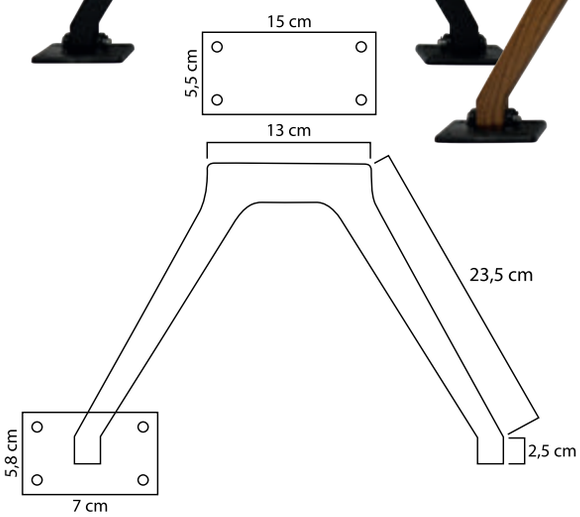

Kod - Code
YS 01.048 - Siyah/*Black*
YS 01.049 - Ceviz/*Walnut*

metal birleştirici
connection sheet with spring

Köşe koltuk takımlarında köşelerin birbirine bağlanmasını sağlayan bağlantı kelepçesidir.

It is the connection clamp providing the connection of corners in Corner Sofa sets.

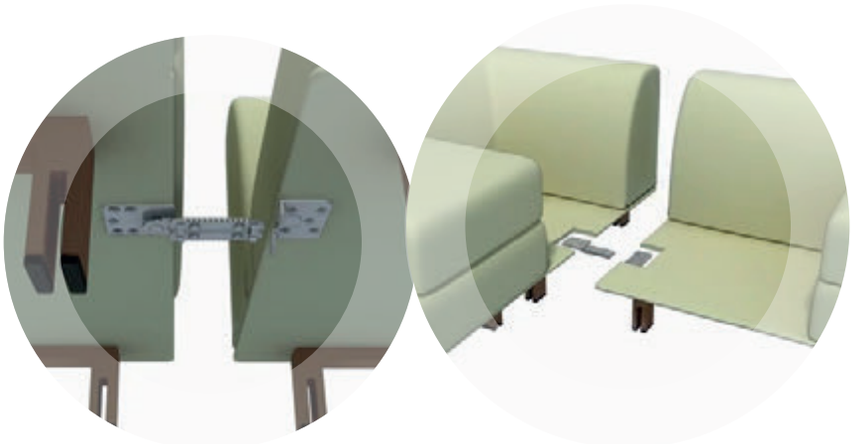

Kod - Code
YS 01.019

kelepçe sacı
connection sheet

Köşe koltuk takımlarında köşelerin birbirine bağlanmasını sağlayan bağlantı kelepçesidir.

It is the connection clamp providing the connection of corners in Corner Sofa sets.

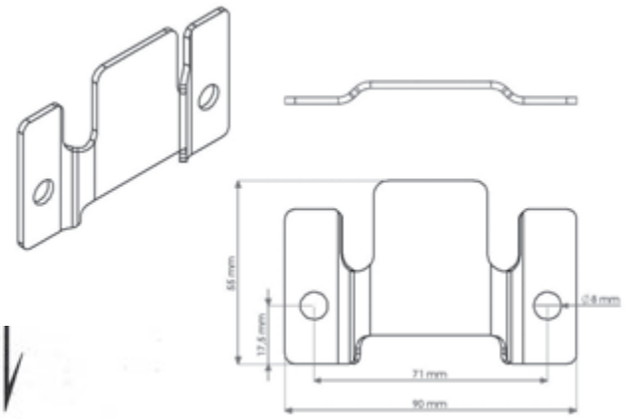

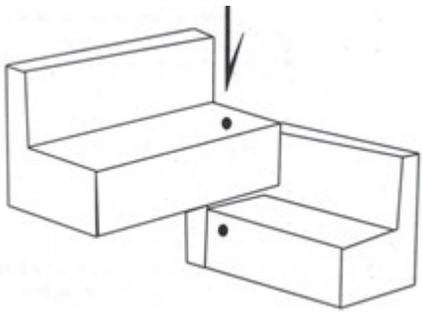

Kod - Code
YS 01.018

kol kavrama kızağı
sliding hinge

Kol kavrama kızakları, yatak başlıklarının pratik olarak kızak geçme yöntemi ile sökülüp takılmasını sağlayan bağlantı kızağıdır.

Sliding hinge is used to attach and detach the headpiece or armrest practically by the way of sliding.

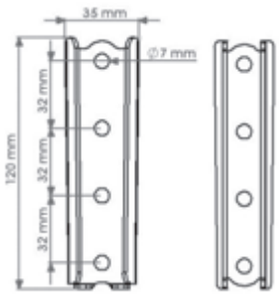

12 cm
Kod - Code
YS 01.015

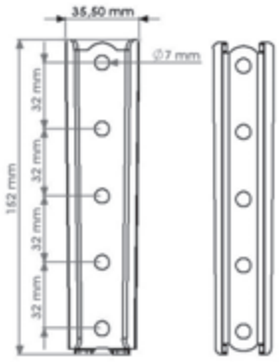

15 cm
Kod - Code
YS 01.016

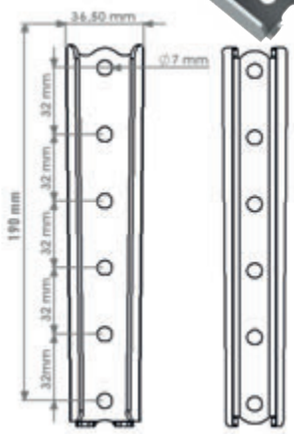

19 cm
Kod - Code
YS 01.017

sac tabla
sheet metal plate

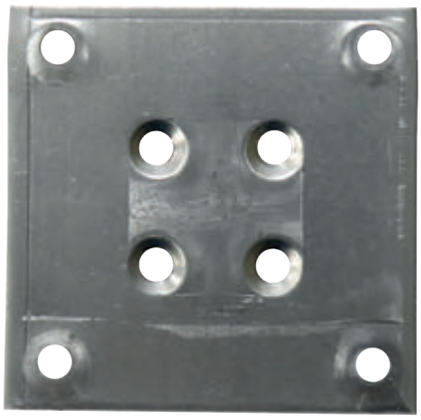

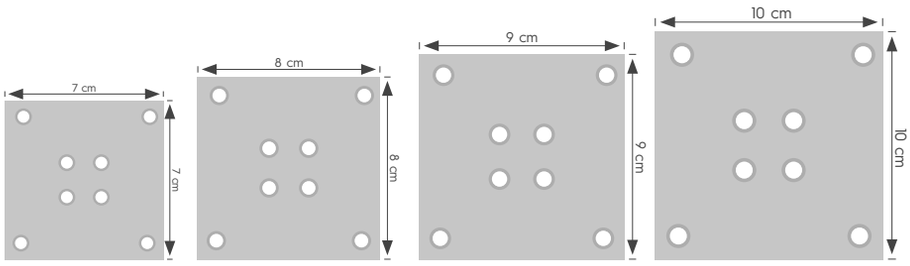

Kod - Code
YS 01.060 - 7x7 cm
YS 01.061 - 8x8 cm
YS 01.062 - 9x9 cm
YS 01.063 - 10x10 cm

fricoflex

Mekanizma dar yapılı mobilyalarda, kademesiz olarak ayarlanan kol ve kafa kısmı mekanizması olarak kullanılabilir.

- Mekanizma komple hazır
- Maksimum ayarlama imkanı 270˚
- Tüm istenen pozisyonlara kademesiz ve ses yapmadan ulaşılabilir.
- Ahşap iskelete M6 vida ile uygulanabilir (bakınız montaj kılavuzu)
- Ø22 x 1.8 mm olan delme şablonlarına uygundur.
- Mekanizma bunun için yaklaşık 58 mm'lik bir derinliğe sahiptir. Profil bu noktadan sonra preslenebilir.
- Yassı ve dar yapısından dolayı birçok uygulama imkanı sunar.

fricoflex

Ürün Kodu	Dönme Momenti	Yaklaşık Yük.	Kol Mesafesi	Adet/Karton
1.43.030.00.49	3	10	300	100
1.43.050.00.49	5	15	300	100
1.43.070.00.49	7	25	300	100
1.43.100.00.49	10	30	300	100

M=F x lDönme Momenti (M) = yük (F) x Kol Mesafesi (l)
M=F x lCoppia Torcente [M] = forza (F) x Braccio (l)

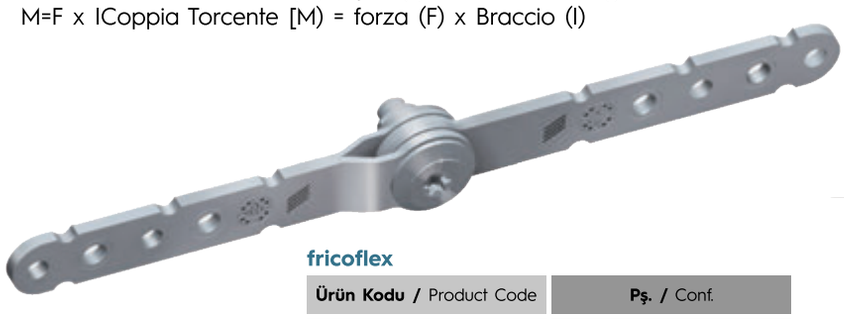

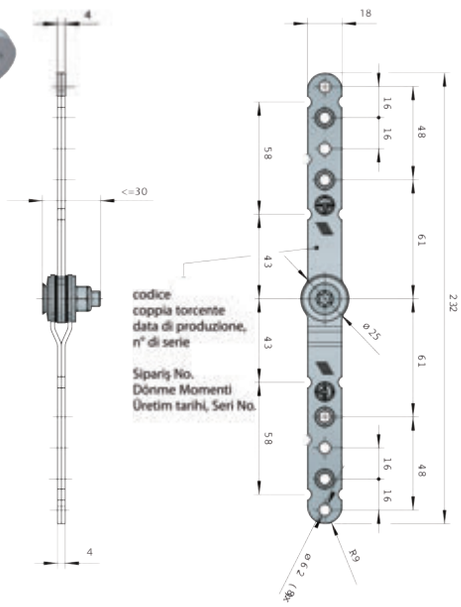

fricoflex

Ürün Kodu / Product Code	Pş. / Conf.
1.43.100.00.49	100

Örnek olarak:

1.43.100.00.49 varyasyonu:
Bu çeşidindeki dönme momenti ürün teslimat edilirken 10 Nm +/- 10 %'dür. (bakınız varyasyon tablosu)
Örneğin: Uzunluğu 200 mm (dönme ekseninden olan mesafe) olan bir kafa kısmı kayarlamasında, gerekli görülen tutma gücü 10 kg=100Nm için 2 adet dönme momenti 10 Nm olan paralel monte edilmiş mekanizma gereklidir.

Montaj Kılavuzu

FricoFlex katlama makası galvanizli metal ve plastik kombinasyonludur. Bundan dolayı ahşap ve metal profil iskeletleri yalnızca vidalanarak monte edilmesini öneriyoruz veya ø22 x1,8 mm'lik profi llere preslenerek.
DİKKAT: FricoFlex kaynak yapılmaz!

montaj dayanağı ile fricoflex

Tüm FricoFlex çeşitlerinde montaj dayanağı uygulanması mümkündür.

Ürün Kodu / Product Code	**Pş.** / Conf.
3Nm 1.43.030.10.49	50
5Nm 1.43.050.10.49	50
7Nm 1.43.070.10.49	50
10Nm 1.43.100.10.49	50

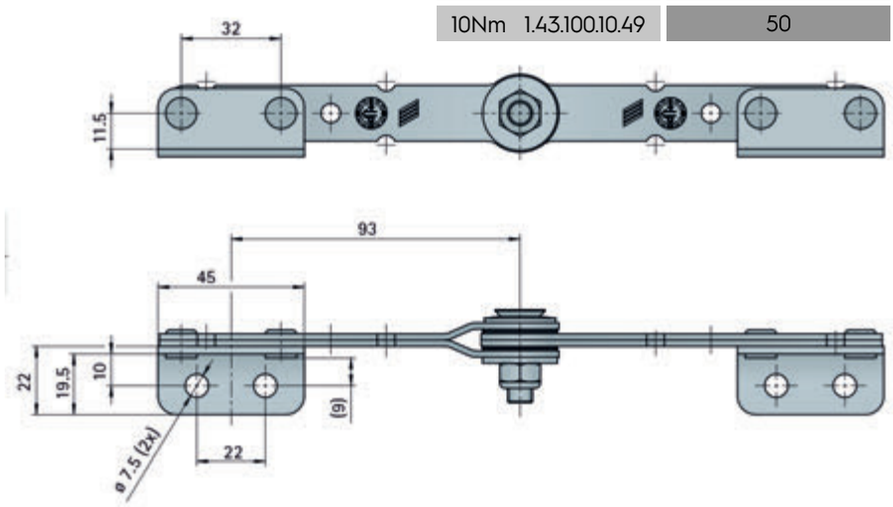

Ölçülerde olabilecek toleranslar nedeniyle sapmalar olabilir. Talep üzerine diğer çeşitler mevcuttur.

varioflex

Kafa mekanizması, yuvarlak saplı

Ürün Kodu / Product Code	**Pş.** / Conf.
1.41.191.80.23 **Sağ**/Right	25
1.41.201.80.23 **Sol**/Left	25

Ölçüler

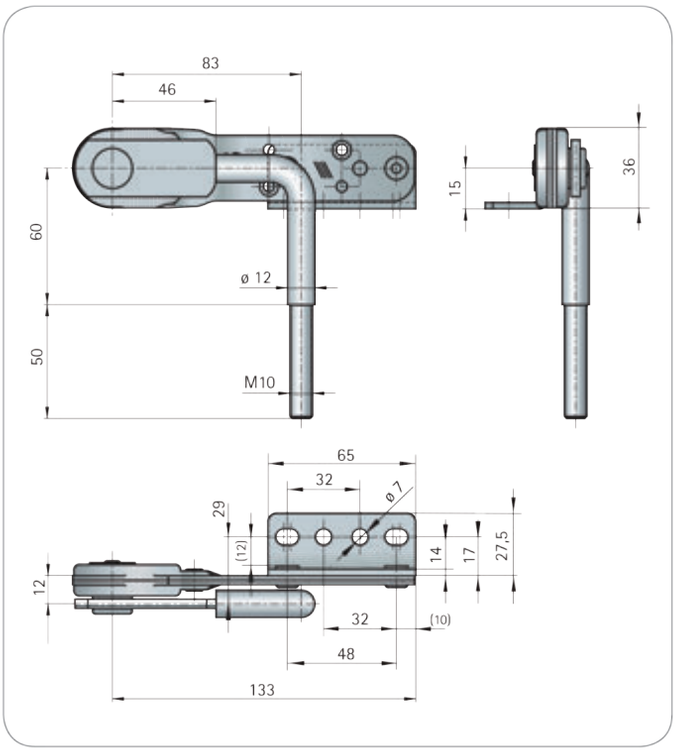

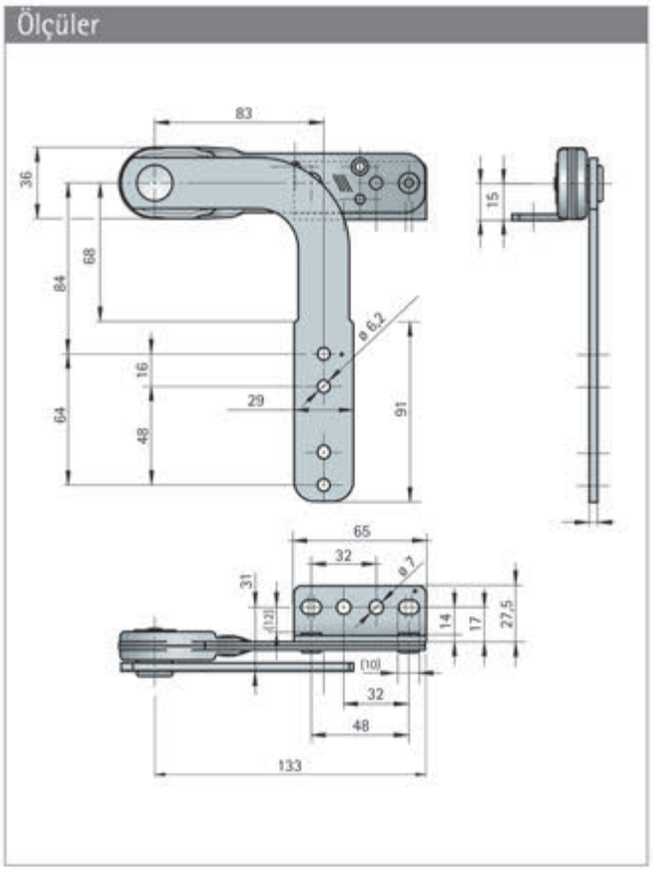

varioflex

Kafa mekanizması yassı saplı, Unifix ile uyumlu

Ürün Kodu / Product Code	**Pş.** / Conf.
1.41.191.81.23 **Sağ**/Right	25
1.41.201.81.23 **Sol**/Left	25

simflex 200

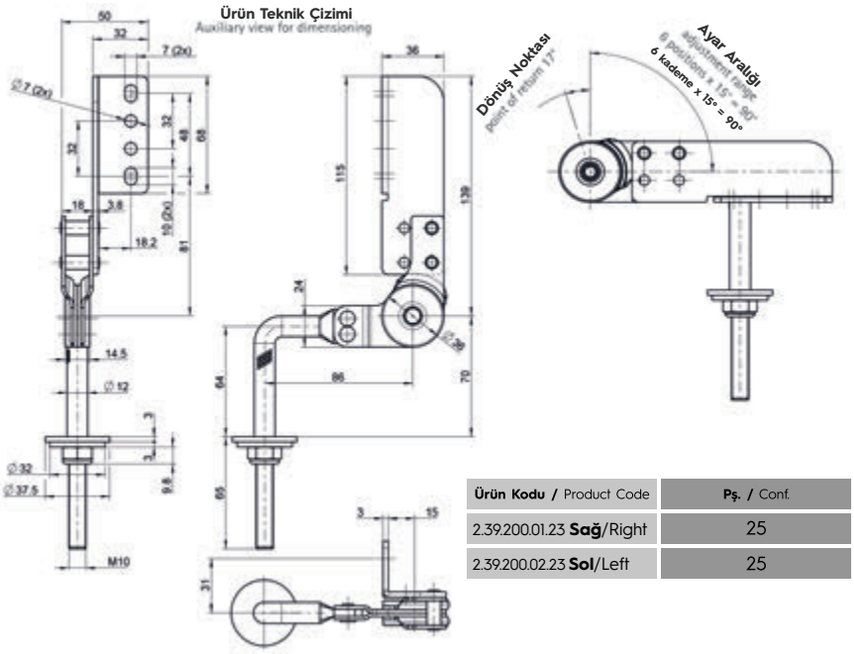

Ürün Kodu / Product Code	**Pş.** / Conf.
2.39.200.01.23 **Sağ**/Right	25
2.39.200.02.23 **Sol**/Left	25

Özellikler:
- Başlık/Kafa ayar mekanizması
- Maksimum tork 100 Nm
- Her kademe/hareket 15° 'lik artışlara izin verir
- Hareket alanı 0° - 90° arası
- Mekanizma çapı 36 mm
- Parlak krom polisaj kaplı yuvarlak sap kısmı
- Ürün tüm montaj parçaları ile birlikte verilir
  - M/10 fiberli civata
  - Pul
  - Kromajlı örtü kapağı halkası

Features:
- *Suitable for headrests*
- *Maximum torque is 100 Nm*
- *The fitting allows increments of 15°*
- *Adjustment area from 0° to 90°*
- *Small diameter of only 36 mm*
- *Round link with aesthetic bright chrome finish*
- *The item is supplied with all parts necessary for assembly:*
  - *Self-locking M10-nut*
  - *Washer*
  - *Chromed cover ring*

kademeli ayarlama mekanizması (frankoflex)

Ölçüler

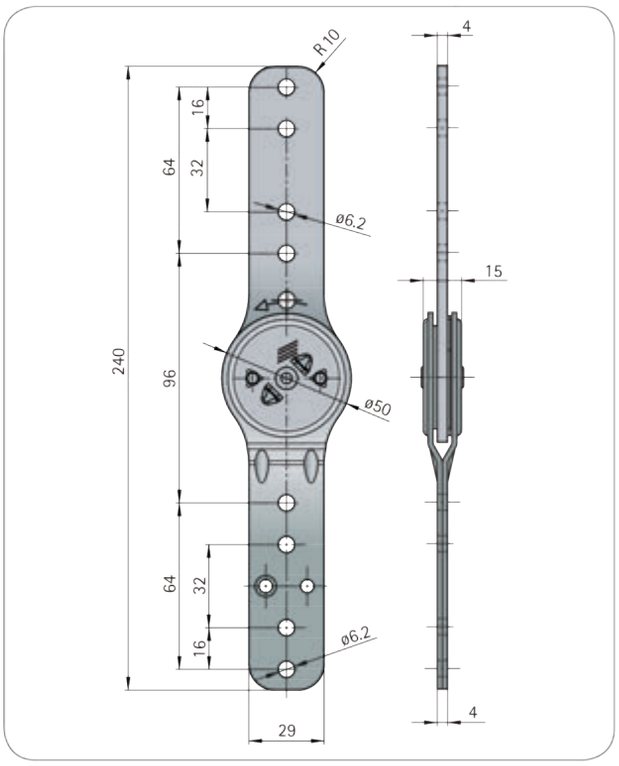

kademeli ayarlama mekanizması (frankoflex)

Ölçüler

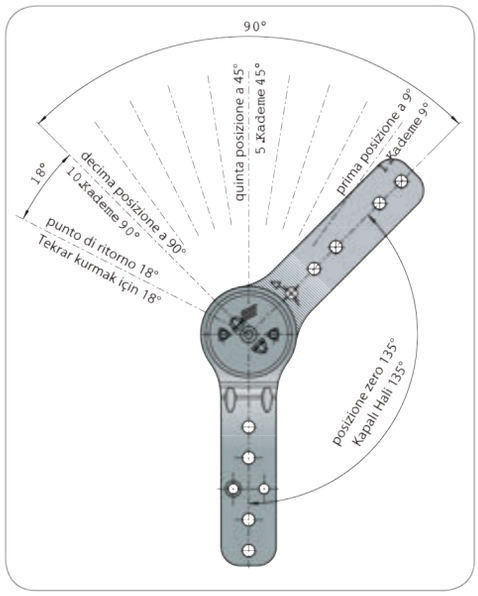

frankoflex
Kapalı hali 135°
10 kademeli

Ürün Kodu / Product Code	Pş. / Conf.
1.40.110.00.05	50

Ölçüler

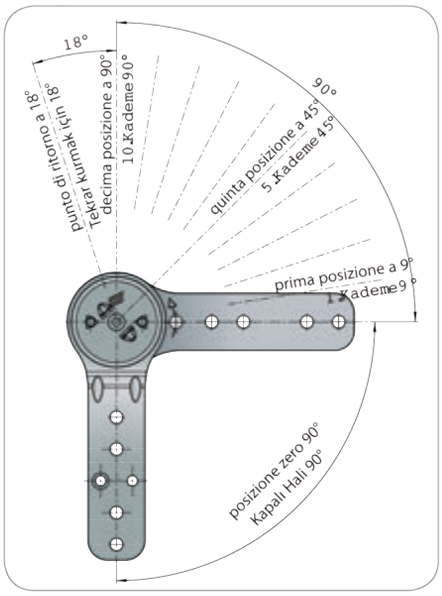

frankoflex
Kapalı hali 90°
10 kademeli

Ürün Kodu / Product Code	Pş. / Conf.
1.40.100.00.05	50

Ölçüler

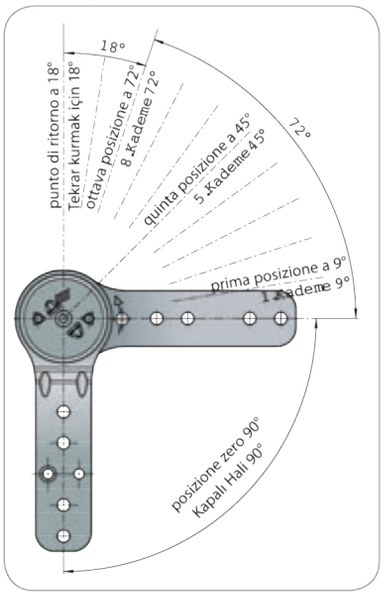

frankoflex
Kapalı hali 90°
8 kademeli

Ürün Kodu / Product Code	Pş. / Conf.
1.40.120.00.05	50

kademeli ayarlama mekanizması (frankoflex)

Ölçüler

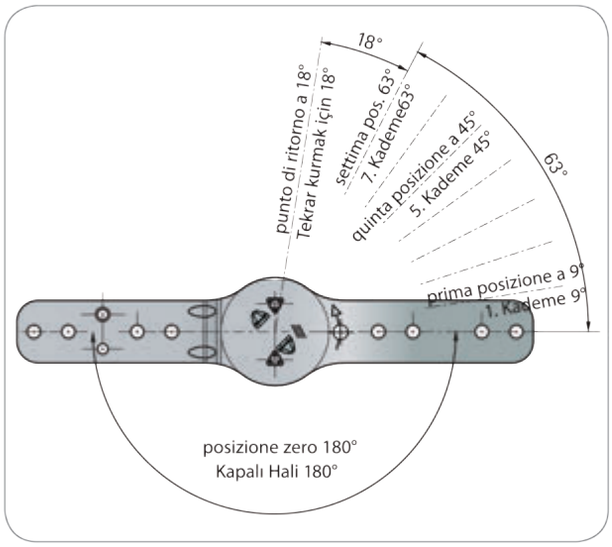

frankoflex
Kapalı hali 180°
7 kademeli

Ürün Kodu / Product Code	Pş. / Conf.
1.40.150.00.05	50

Ölçüler

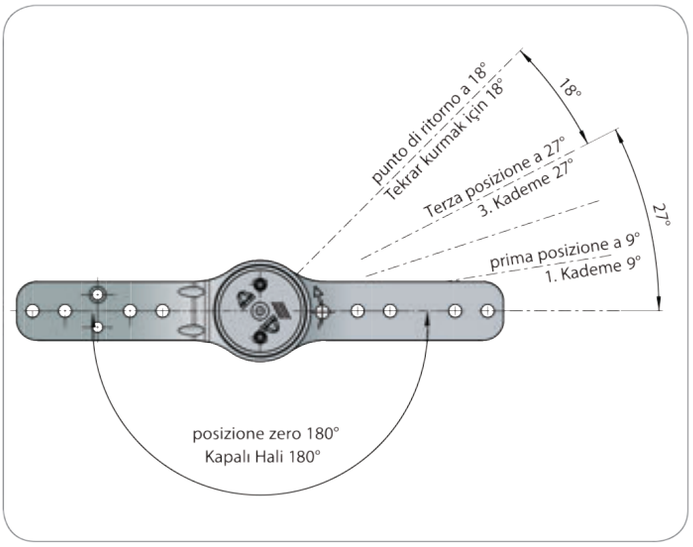

frankoflex
Kapalı hali 180°
3 kademeli

Ürün Kodu / Product Code	Pş. / Conf.
1.40.200.00.05	50

frankoflex

Ayarlama mesafesinin belirlenmesi

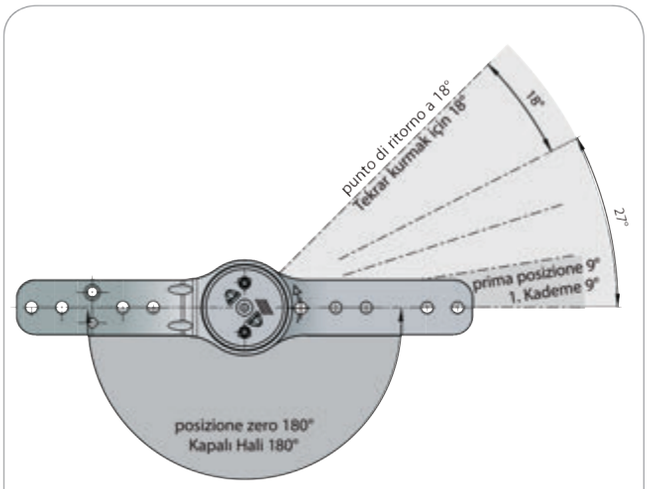

Örnek: FrankoFlex, kapalı hali 180°, 3 kademe

Mekanizma Çeşitlerine Toplu Bakış

Ayarlama mesafesi	Açıklamalar	Son posizyonu	Ürün kodu Code	
90°	10	198°	1.40.100.00.00	50
90°	8	180°	1.40.120.00.00	50
90°	5	153°	1.40.290.00.00	50
90°	4	144°	1.40.270.00.00	50
90°	6	162°	1.40.330.00.00	50
99°	7	180°	1.40.170.00.00	50
108°	3	153°	1.40.160.00.00	50
108°	6	180°	1.40.180.00.00	50
108°	4	162°	1.40.210.00.00	50
108°	10	216°	1.40.230.00.00	50
117°	5	180°	1.40.310.00.00	50
135°	3	180°	1.40.380.00.00	50
135°	4	189°	1.40.280.00.00	50
144°	6	216°	1.40.400.00.00	50
153°	3	198°	1.40.390.00.00	50
153°	2	189°	1.40.410.00.00	50
180°	8	270°	1.40.130.00.00	50
180°	7	261°	1.40.150.00.00	50
180°	3	225°	1.40.200.00.00	50
180°	5	243°	1.40.300.00.00	50

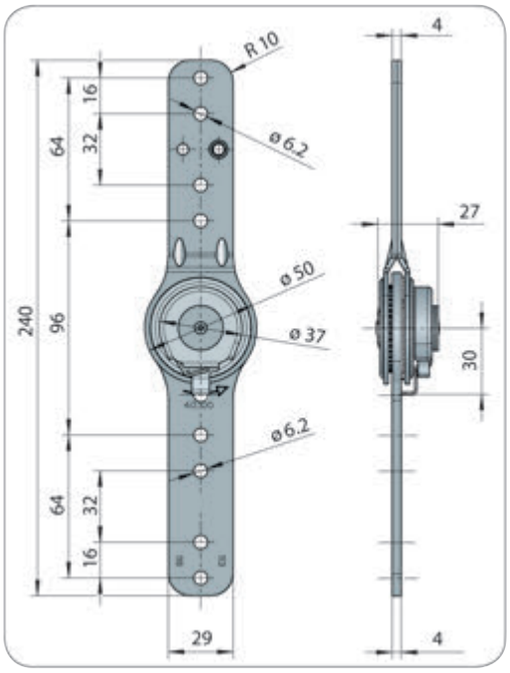

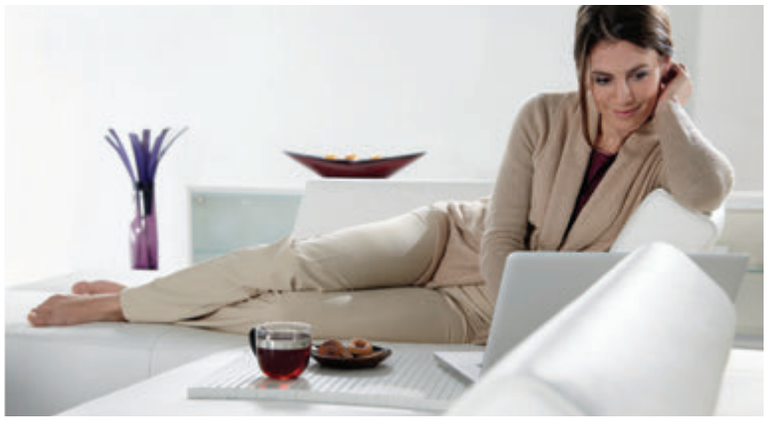

Oturma grubu mobilyalarında kafa ve kol kısmı kademeli ayarlama mekanizması.
Yaylı FrankoFlex

Yaylı FrankoFlex, kolturlarda kol kısımlarının ayarlamasında, kol kısmının uç yastık şeklinde kıllanıldığı mobilyalarda ve kafa kısımları için kullanılır. Koltuklarda, yekpare döşenen kol ve kafa kısımlarında FrankoFlex'in istenmeyen kendiliğinden çalıpış kademe yapmasına engel olarak alışılan sağlamlığını ve kalitesini garanti eder.

frankoflex
Yaylı

Ürün Kodu / Product Code	**Pş.** / Conf.
1.40.108.08.05 **Sağ**/Right	25
1.40.108.09.05 **Sol**/Left	25

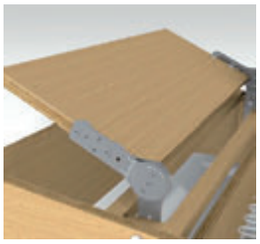

Konforu hissedin, duymayın! FrankoFlex ile **Silent Mode**

Sessiz çalışan FrankoFlex ile Silent Mode aynı sağlamlığı ve kaliteyi koruyarak oturma grubu mobilyalarının ayarlanmasında bir dönüm noktasıdır. Şimdiye kadar bu şekilde rastlamadığımız rahatlamanın ve dinginliğin gerçekleştirilmesinin bir yoludur. Bu yeni mekanizma ile kademeli ayarlama yapılırken çıkan sesi artık yapmamaktadır, bu durum yeni, nitelik olarak daha üst değerdeki uygulamalara olanak tanır ve bununla müşterilerimize yeni fark yaratma olanakları sunar.

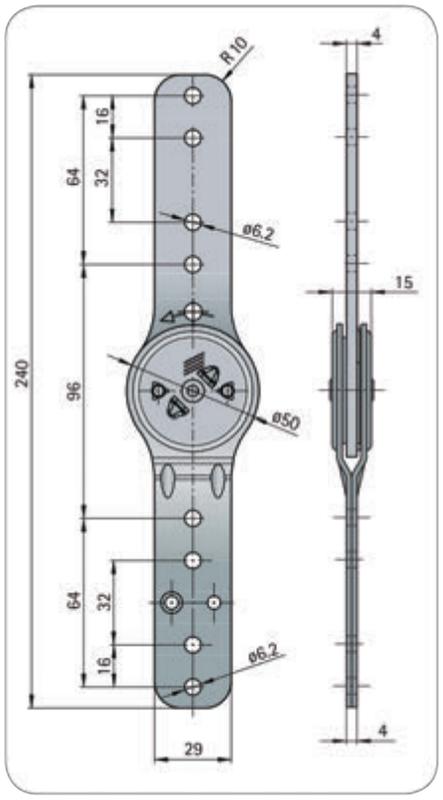

frankoflex
Sessiz çalışan mod
Kapalı hali 90°
10 kademeli

Ürün Kodu / Product Code	**Pş.** / Conf.
1.45.100.00.05	50

francostretch

Ürün Kodu / Product Code	Pş. / Conf.
1.44.100.13.05	25
1.44.100.14.05	25

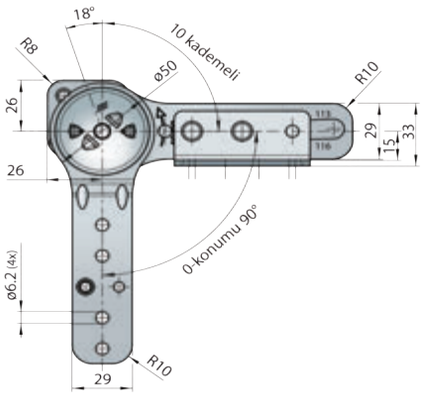

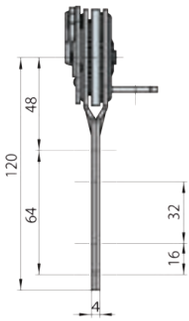

francostretch

Germe fonksiyonlu FrankoFlex

- FrankoFlex mekanizmayla aynı yapıdadır
- Potsuz sırt kısmı ayarlama mekanizması
- Aks'tan uzama mesafesi yaklaşık 40 mm
- Kapalı Hali 90°
- 10 kademeli

yuvarlak sap hızlı montaj plastiği - rapid assembly plastic (round handle)

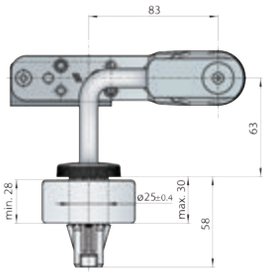

varioflex için hızlı montaj seti

Ürün Kodu / Product Code	Pş. / Conf.
1.41.xxx.93.23 2.41.001.16.23 1.41.001.06.10	min. sipariş miktarı 100 set/sipariş

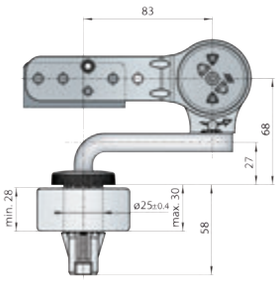

francoflex için hızlı montaj seti

Ürün Kodu / Product Code	Pş. / Conf.
1.40.xx5.78.79.23 2.41.001.16.23 1.41.001.06.10	min. sipariş miktarı 100 set/sipariş

UniFix - FrankoFlex ve VarioFlex için geçme kızak mekanizması.

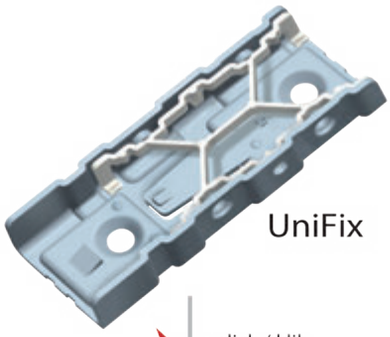

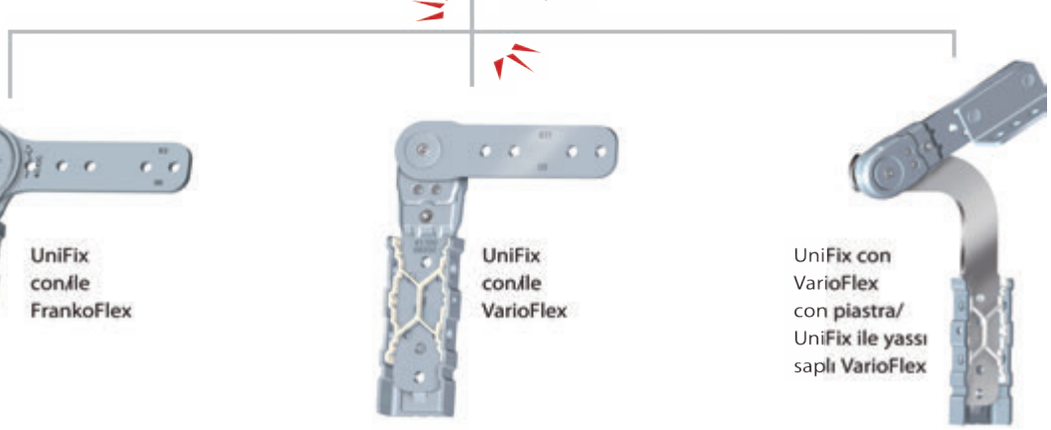

unifix/tırnaklı

- Demontajsız

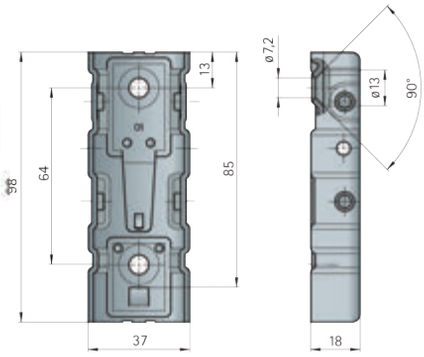

Ürün Kodu / Product Code	Pş. / Conf.
1.40.001.01.05	100

unifix/tırnaksız

- Demontajsız

Ürün Kodu / Product Code	Pş. / Conf.
1.40.001.04.05	100

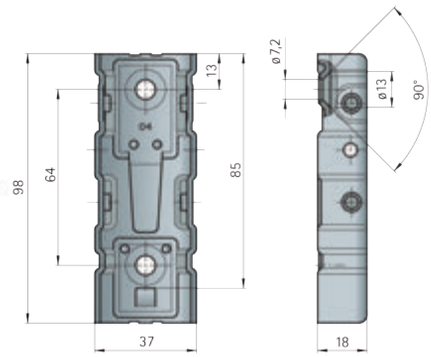

unifix için ses kesici adaptörü

- Ses kesici adaptör ile
- Kaynak yapılmaz

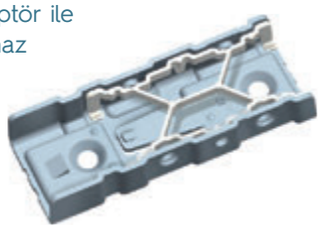

Ürün Kodu / Product Code	Pş. / Conf.
1.40.001.03.05	100

rastomat teleskobik mekanizma

rastomat 5 kademe / 5 step

Best-Nr. / ref. No.	1.70.350.00.05

1 koli / *packing unit: 100* adet / *pieces*

1.70.350.00.05

kademe position	X in mm	L in mm
1	164	184
2	177	197
3	189	209
4	202	222
5	214	234
Maks. Dönüş Noktası Point of Return Max.	231	251

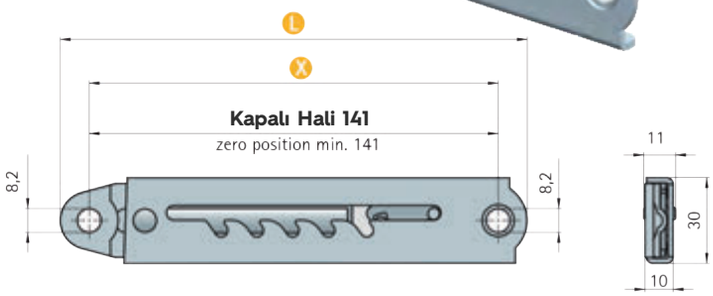

rastomat 6 kademe / 6 step

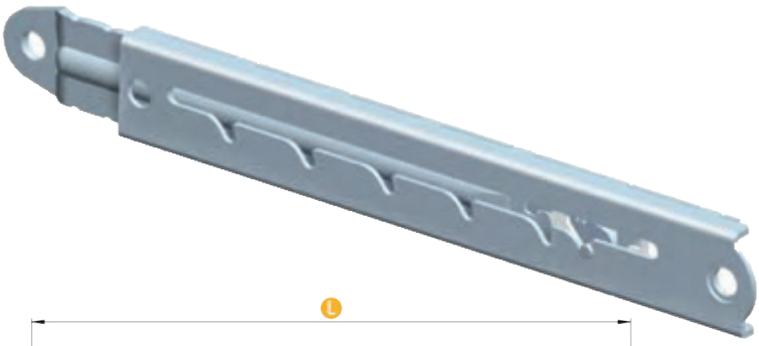

Best-Nr. / ref. No.	1.70.306.00.05

1 koli / *packing unit: 50* adet / *pieces*

1.70.306.00.05

kademe position	X in mm	L in mm
1	235	255
2	249	269
3	275	295
4	302	322
5	328	348
6	355	375
Maks. Dönüş Noktası Point of Return Max.	374	394

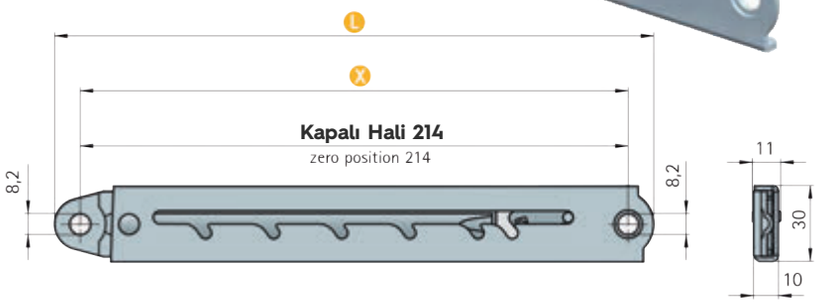

rastomat 10 kademe / 10 step

Best-Nr. / ref. No. 1.70.300.00.05
1 koli / *packing unit: 50* adet / *pieces*

1.70.300.00.05

kademe position	X	L
	in mm	
1	235	255
2	249	269
3	262	282
4	275	295
5	289	309
6	302	322
7	315	335
8	328	348
9	342	362
10	355	375
Maks. Dönüş Noktası Point of Return Max.	374	394

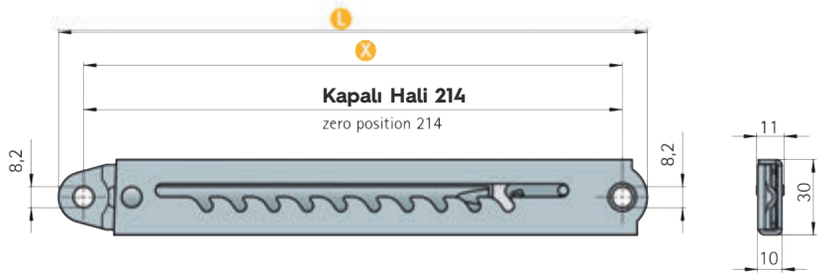

rastomat 5 kademe / 5 step

Best-Nr. / ref. No. 1.70.351.00.05
1 koli / *packing unit: 100* adet / *pieces*

1.70.351.00.05

kademe position	X	L
	in mm	
1	206	226
2	219	239
3	231	251
4	244	264
5	256	276
Maks. Dönüş Noktası Point of Return Max.	274	294

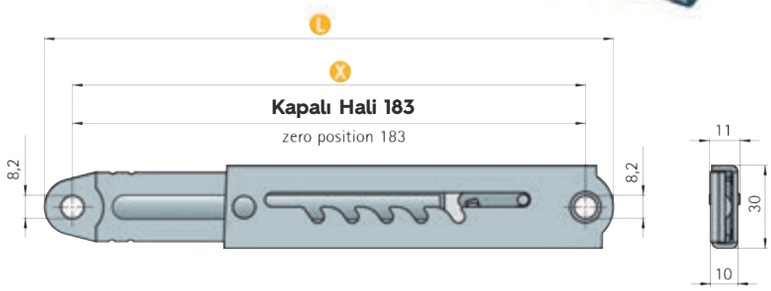

damper (ses önleyici) / damper

Best-Nr. / ref. No. 2.70.400.20.20
1 koli / *packing unit: 1000* adet / *pieces*

Tüm Rastomatlar İçin Uygulanabilir.
All Rastomat versions are available with premounted damper.

rastomat 3 kademe / 3 step

Best-Nr. / ref. No.	1.70.350.00.05

1 koli / *packing unit: 100* adet / *pieces*

1.70.350.00.05

kademe position	X	L
	in mm	
1	150	170
2	164	184
3	177	197
Maks. Dönüş Noktası Point of Return Max.	194	214

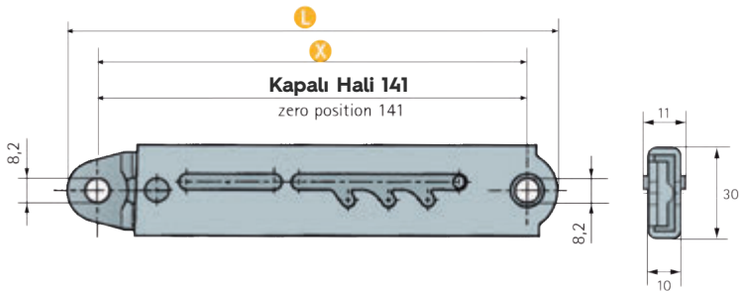

rastomat geniş sabit plakalı / rastomat with pre-riveted large fixing-plate

Özellikler:
· Hızlı montaj
· Sağ ve sol taraf
· 6 kademe tersine çevrilebilir
(çeşitli konumlardan ayarlanabilir)

Features:
· rapid assembly
· for right and left hand side
· the 6-position-ratchet is reversible
(can be adjusted from various positions)

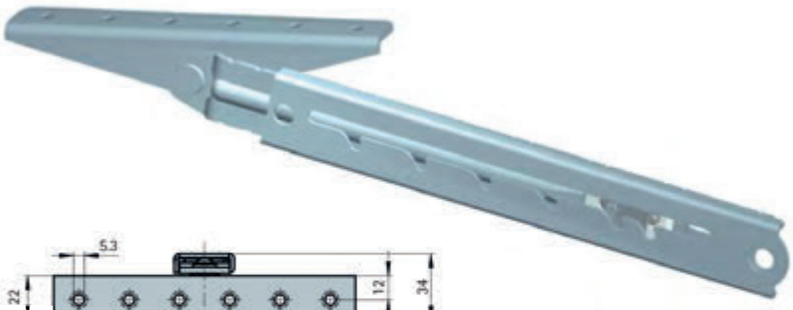

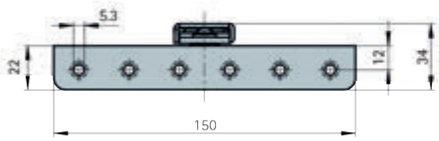

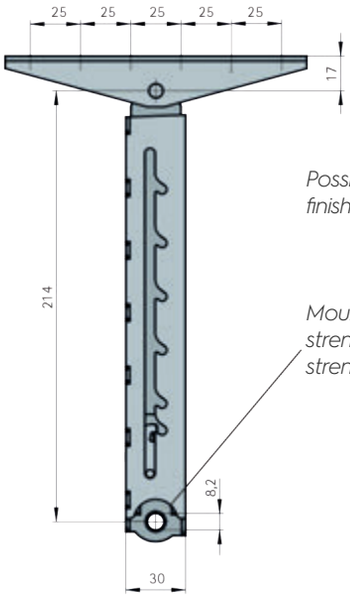

Possibility to supply casing in epoxy-coated finish. Please enquire for available colours.

Mounting: with screw M6, strength 8.8 or screw M8, strength 5.8 according to DIN 13.

Best.-Nr. / ref. No.	kademe/position
1.70.300.10.05	10
1.70.306.10.05	6
1.70.350.10.05	5
1.70.353.10.05	3

1 koli / *packing unit: 50* adet / *pieces*

rastomat küçük sabit plakalı / rastomat with pre-riveted small fixing-plate

Özellikler:
· Hızlı montaj
· Sağ ve sol taraf
· 6 kademe tersine çevrilebilir
(çeşitli konumlardan ayarlanabilir)

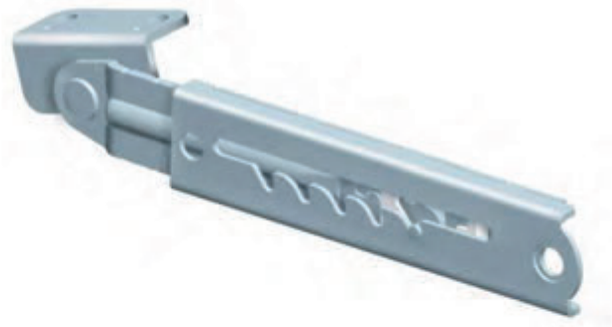

Features:
· rapid assembly
· for right and left hand side
· the 6-position-ratchet is reversible
(can be adjusted from various positions)

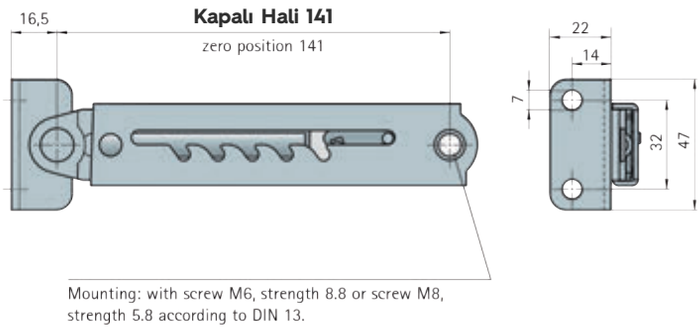

Best.-Nr. / ref. No.	**kademe/**position
1.70.300.20.05	10
1.70.306.20.05	6
1.70.350.20.05	5
1.70.353.20.05	3

1 koli / *packing unit: 50* adet / *pieces*

rastomat 2 küçük sabit plakalı / rastomat with 2 pre-riveted small fixing-plate

Best.-Nr. / ref. No.	**kademe/**position
1.70.300.21.05	10
1.70.306.21.05	6
1.70.350.21.05	5
1.70.353.21.05	3

1 koli / *packing unit: 50* adet / *pieces*

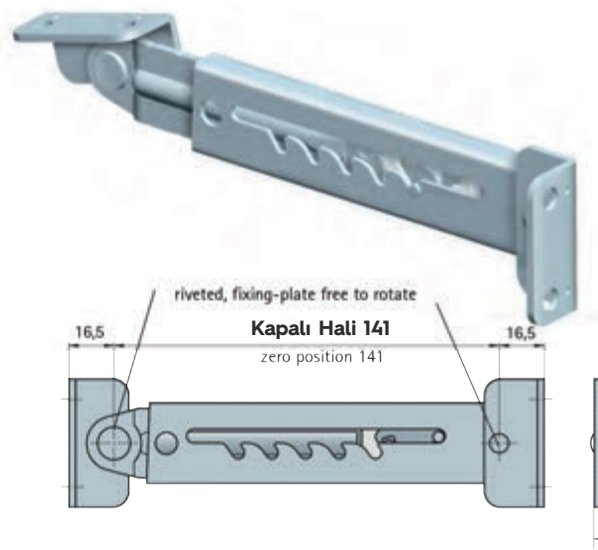

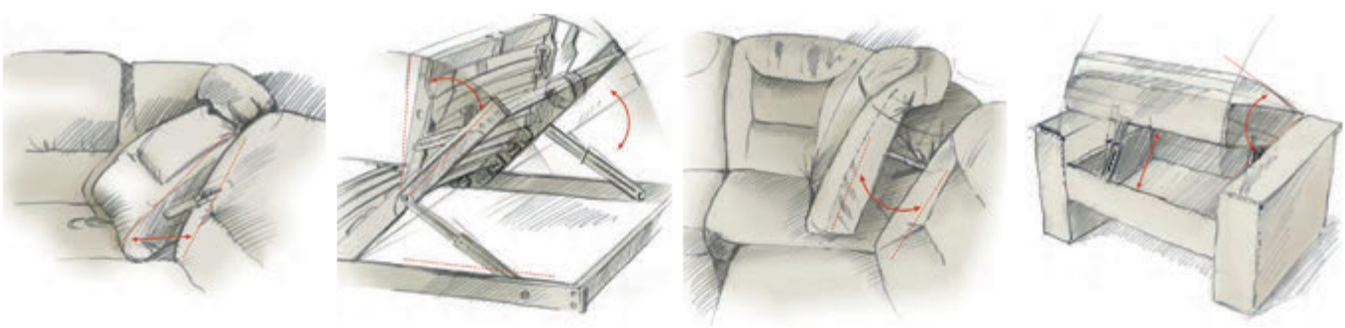

mesafe pulu / distance ring

Best-Nr. / ref. No.	2.70.400.18.05

1 koli / *packing unit: 1000* adet / *pieces*

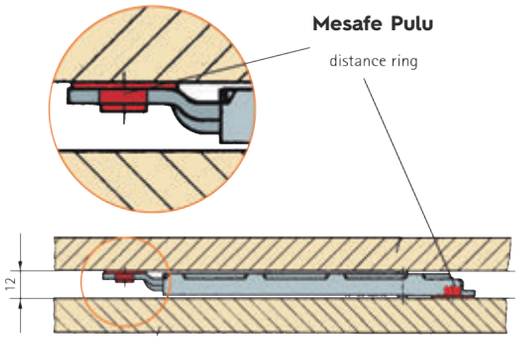

CoFix M bağlantı mekanizması

CoFix M bağlantı mekanizması, mobilyanın hiç bir alet kullanılmadan komple sökülüp-takılmasına ve rahat bir şekilde taşınmasına izin verir. Varış yerinde mobilyalar herhangi bir alet kullanmadan hızlı bir şekilde monte edilir. Üretim, depolama ve nakliyeyi basitleştirilir ve maliyetlerinizi düşürür.

The plug in system CoFix M allows complete disassembly of furniture for easy and convenient transport of the individual segments. At the place of destination the furniture is quickly reassembled, without any tools.Production, warehousing and transport are simplified and your costs are reduced.

CoFix M

- Nakliye esnasında mobilyanın, montaj ve söküm işlerini kolaylaştırır.
- Üretimi basitleştirir, depolamayı kolaylaştırır ve nakliyeyi optimize eder.
- Maliyetlerinizi düşürür.

Plug in system CoFix M

- Makes easy work of dismantling furniture and reassembling it at the new location

- Simplifies production, facilitates storage and optimises transportation

- Reduces your costs across the value chain

CoFix M - Basic fitting

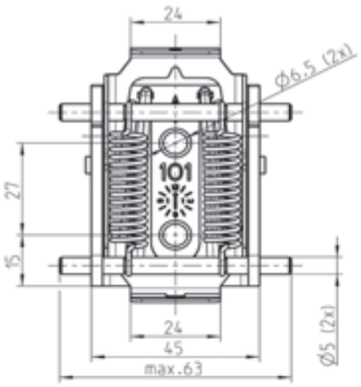

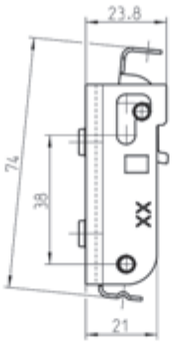

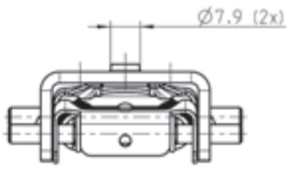

Ref.-No.	Description	Packing Unit
1.23.100.00.05	CoFix M Basic fitting	100

CoFix M - Cover 1

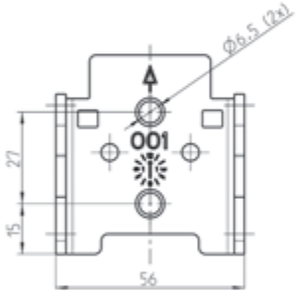

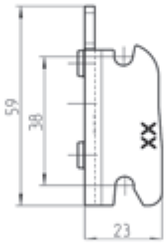

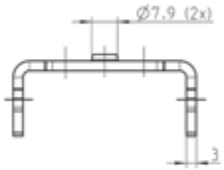

Ref.-No.	Description	Packing Unit
1.23.100.01.05	CoFix M Cover 1	100

CoFix M - Cover 2

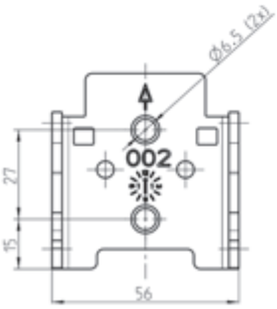

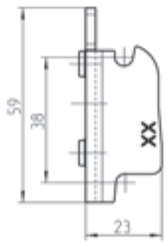

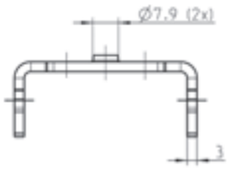

Ref.-No.	Description	Packing Unit
1.23.100.02.05	CoFix M Cover 2	100

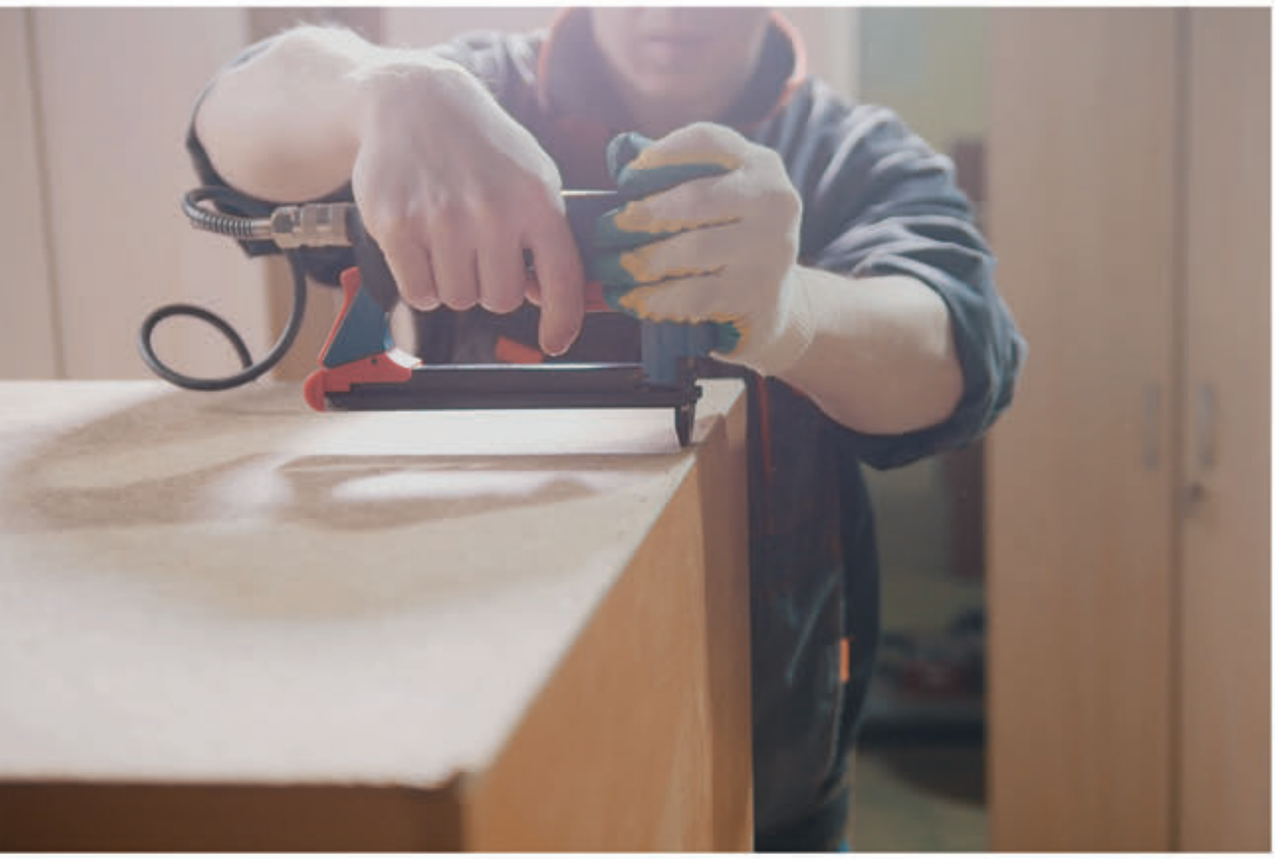

BOX 3

Çiviler ve Zımba Telleri
Nails And Staples

zımba teli 92 serisi
92 series staples

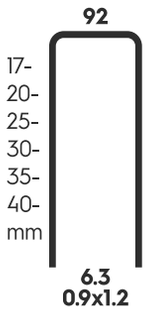

Code		
YS 02.001	92/20	1200 Ad/Pcs
YS 02.002	92/25	800 Ad/Pcs
YS 02.003	92/30	800 Ad/Pcs
YS 02.004	92/35	600 Ad/Pcs
YS 02.005	92/40	600 Ad/Pcs

zımba teli 100 serisi
100 series staples

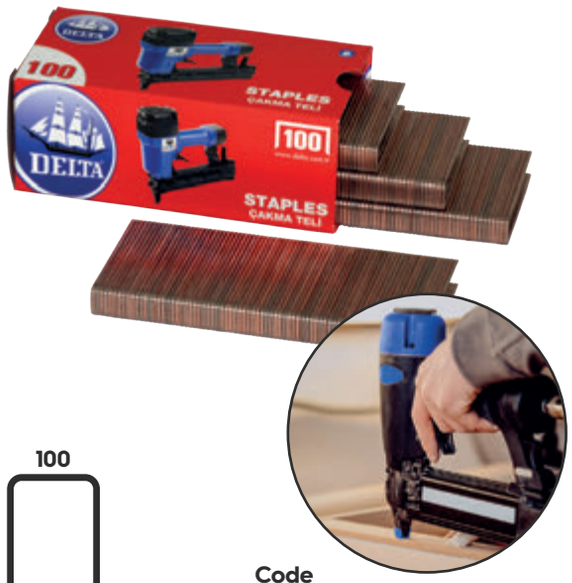

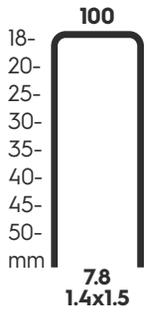

Code		
YS 02.006	100/20	675 Ad/Pcs
YS 02.007	100/25	600 Ad/Pcs
YS 02.008	100/30	525 Ad/Pcs
YS 02.009	100/35	450 Ad/Pcs
YS 02.010	100/40	375 Ad/Pcs
YS 02.011	100/50	300 Ad/Pcs

zımba teli 80 serisi
80 series staples

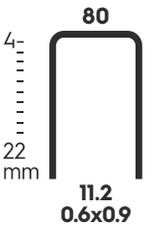

Code		
YS 02.012	80/04	5000 Ad/Pcs
YS 02.013	80/06	5000 Ad/Pcs
YS 02.014	80/08	5000 Ad/Pcs
YS 02.015	80/10	4000 Ad/Pcs
YS 02.016	80/12	3000 Ad/Pcs
YS 02.017	80/14	3000 Ad/Pcs
YS 02.072	80/16	2000 Ad/Pcs

zımba teli P88 serisi
P88 series staples

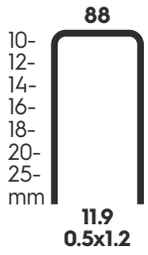

Code		
YS 02.018	88/16	1600 Ad/Pcs
YS 02.019	88/18	1600 Ad/Pcs

başsız çivi (PIN)
headless staples

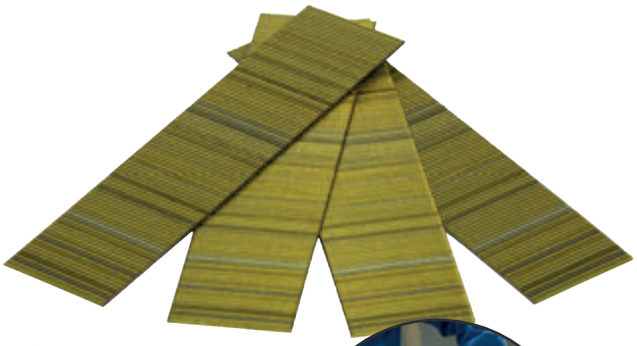

PIN

13-
15-
18-
20-
25-
30-
mm

1,00 x 1,20
Ø 1,10

Code

YS 02.020	18	mm	5000 Ad/Pcs
YS 02.021	20	mm	5000 Ad/Pcs
YS 02.022	25	mm	5000 Ad/Pcs
YS 02.023	30	mm	5000 Ad/Pcs

başlı çivi (TIPIN)
headed staples

TIPIN

13-
15-
18-
20-
22-
25-
28-
30-
32-
35-
38-
40-
45-
50-
mm

1,00 x 1,20
Ø 1,10

Code

YS 02.024	15	mm	5000 Ad/Pcs
YS 02.073	18	mm	5000 Ad/Pcs
YS 02.025	20	mm	5000 Ad/Pcs
YS 02.026	25	mm	5000 Ad/Pcs
YS 02.027	30	mm	5000 Ad/Pcs
YS 02.074	40	mm	5000 Ad/Pcs
YS 02.075	50	mm	5000 Ad/Pcs

zımba teli 13 ve 200 serisi
13 and 200 series staples

13

4-
6-
8-
10-
mm

9.4
0.50x0.70

200

4-
6-
8-
10-
mm

10.20
0.50x0.70

13 Series Code

YS 02.031	13/4	5000	Ad/Pcs
YS 02.032	13/6	5000	Ad/Pcs
YS 02.033	13/8	5000	Ad/Pcs

200 Series Code

YS 02.034	200/6	5000	Ad/Pcs
YS 02.035	200/8	5000	Ad/Pcs

koli kapama 3/4 - 5/8
carton closing staples 3/4 - 5/8

35

15-
18-
mm

33
0.90x2.25

Code

YS 02.043	3/4	800	Ad/Pcs
YS 02.044	5/8	1000	Ad/Pcs

rulo magazin çivi
roll nails

Code

YS 02.036	2,5 x 4 cm	12000 Ad/Pcs
YS 02.037	2,5 x 4,5 cm	9000 Ad/Pcs
YS 02.038	2,5 x 5 cm	9000 Ad/Pcs
YS 02.039	2,5 x 5,5 cm	9000 Ad/Pcs
YS 02.040	2,5 x 6 cm	9000 Ad/Pcs
YS 02.041	2,5 x 6,5 cm	9000 Ad/Pcs
YS 02.042	2,5 x 7 cm	9000 Ad/Pcs

rulo ring magazin çivi
ring roll nails

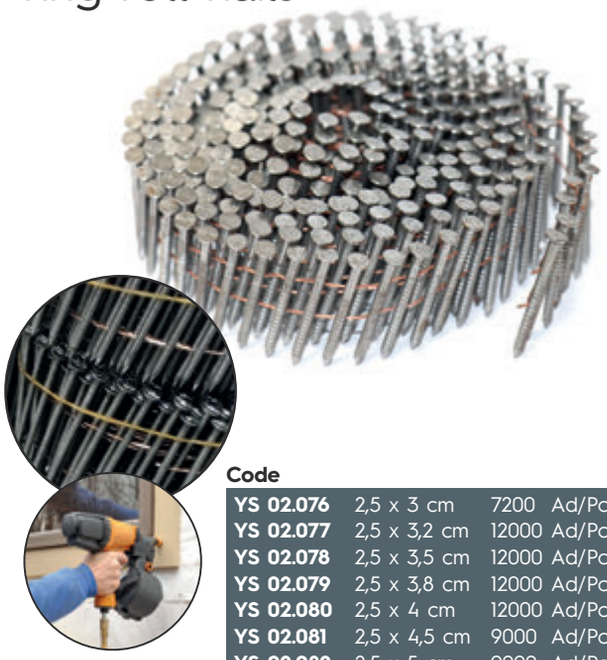

Code

YS 02.076	2,5 x 3 cm	7200 Ad/Pcs
YS 02.077	2,5 x 3,2 cm	12000 Ad/Pcs
YS 02.078	2,5 x 3,5 cm	12000 Ad/Pcs
YS 02.079	2,5 x 3,8 cm	12000 Ad/Pcs
YS 02.080	2,5 x 4 cm	12000 Ad/Pcs
YS 02.081	2,5 x 4,5 cm	9000 Ad/Pcs
YS 02.082	2,5 x 5 cm	9000 Ad/Pcs
YS 02.083	2,5 x 5,5 cm	9000 Ad/Pcs
YS 02.084	2,5 x 6 cm	9000 Ad/Pcs
YS 02.085	2,5 x 6,5 cm	9000 Ad/Pcs
YS 02.086	2,5 x 7 cm	9000 Ad/Pcs

çelik T çivi
steel T staples

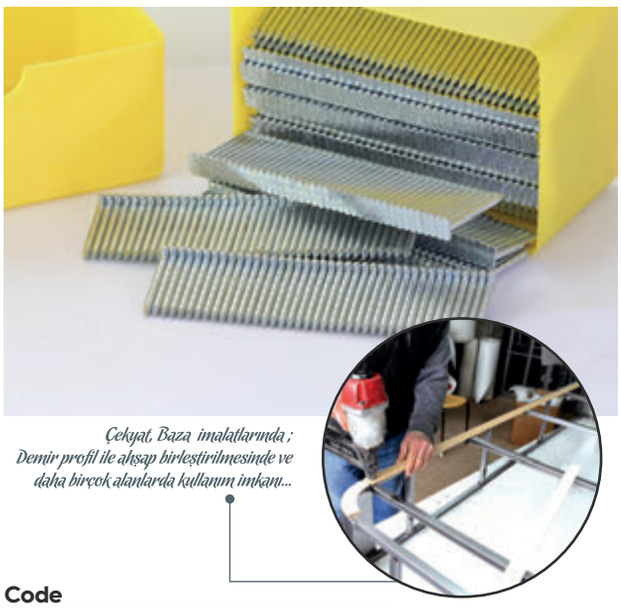

Çekyat, Baza imalatlarında ; Demir profil ile ahşap birleştirilmesinde ve daha birçok alanlarda kullanım imkanı...

Code

YS 02.045	T Çivi 18 mm	2000 Ad/Pcs
YS 02.046	T Çivi 25 mm	2000 Ad/Pcs
YS 02.047	T Çivi 32 mm	2000 Ad/Pcs
YS 02.048	T Çivi 38 mm	1000 Ad/Pcs
YS 02.049	T Çivi 45 mm	1000 Ad/Pcs
YS 02.050	T Çivi 50 mm	1000 Ad/Pcs

zımba teli 24/6
24/6 staples

Code

YS 02.051	24/6	1000 Ad/Pcs

zıvana çivisi
zivana nails

Code

YS 02.087	25 mm / 10 mm	5000 ad/pcs
YS 02.088	25 mm / 12 mm	4000 ad/pcs

antik kabara
antic hobnail

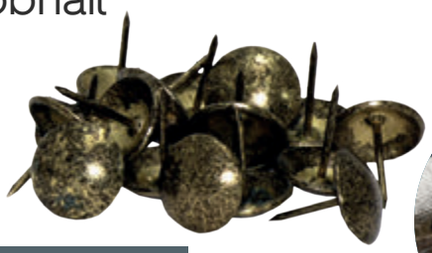

Code

YS 02.052	Tekli	11 mm	1000 Ad/Pcs
YS 02.053	Midi	16 mm	300 Ad/Pcs
YS 02.054	Maxi	18 mm	200 Ad/Pcs
YS 02.055	Şerit	11 mm	1000 Ad/Pcs

antik metrelik kabara
antik meter hobnail

Code

YS 02.066	9,5	mm
YS 02.067	11	mm

nikel metrelik kabara
nickel meter hobnail

Code

YS 02.068	9,5	mm
YS 02.069	11	mm

gold metrelik kabara
gold meter hobnail

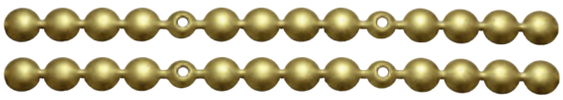

Code

YS 02.070	9,5	mm
YS 02.071	11	mm

nikel kabara
nickel hobnail

Code

YS 02.056	Tekli	11 mm	1000 Ad/Pcs
YS 02.057	Midi	16 mm	300 Ad/Pcs
YS 02.058	Maxi	18 mm	200 Ad/Pcs

gold kabara
gold hobnail

Code

YS 02.059	Tekli	11 mm	1000 Ad/Pcs
YS 02.060	Midi	16 mm	300 Ad/Pcs
YS 02.061	Maxi	18 mm	200 Ad/Pcs

petek kabara
honeycomb hobnail

Code

YS 02.062	Tekli	11 mm	1000 Ad/Pcs
YS 02.063	Midi	16 mm	300 Ad/Pcs
YS 02.064	Maxi	18 mm	200 Ad/Pcs
YS 02.065	Şerit	11 mm	1000 Ad/Pcs

El Aletleri ve Makineleri

Hand Tools And Machinery

bea zımba tabancası 80/16
bea pneumatic stapler gun 80/16

Code
YS 03.001

bea zımba tabancası 92/40
bea pneumatic stapler gun 92/40

Code
YS 03.002

bea zımba tabancası 100/50
bea pneumatic stapler gun 100/50

Code
YS 03.003

atro bostitch zımba tabancası 80/16
atro bostitch pneumatic stapler gun 80/16

Code
YS 03.004

atro bostitch zımba tabancası 100/50
atro bostitch pneumatic stapler gun 100/50

Code
YS 03.005

atro bostitch zımba tabancası P88/18
atro bostitch pneumatic felt stapler gun P88/18

Code
YS 03.006

akdeniz zımba tabancası 80/16
akdeniz pneumatic stapler gun 80/16

Code
YS 03.007

akdeniz zımba tabancası 80/16 uzun burun
akdeniz pneumatic stapler gun 80/16 long nose

Code
YS 03.093

akdeniz zımba tabancası 100/50
akdeniz pneumatic stapler gun 100/50

Code
YS 03.008

akdeniz zımba tabancası 92/40
akdeniz pneumatic stapler gun 92/40

Code
YS 03.010

akdeniz rulo çivi tabancası AKD70
akdeniz pneumatic roll nails stapler gun AKD70

Code
YS 03.009

akdeniz zıvana tabancası AKDCF15
akdeniz pneumatic zıvana stapler gun AKDCF15

Code
YS 03.094

akdeniz brad çivi tabancası 1832-T
akdeniz pneumatic brad stapler gun 1832-T

Code
YS 03.095

akdeniz brad çivi tabancası 1850-15/50
akdeniz pneumatic brad stapler gun 1850-15/50

Code
YS 03.096

akdeniz T çivi tabancası 2238-T
akdeniz pneumatic T stapler gun 2238-T

Code
YS 03.097

akdeniz T çivi tabancası 2264-T
akdeniz pneumatic T stapler gun 2264-T

Code
YS 03.098

akdeniz vidalama tabancası ASG-5
akdeniz pneumatic screw gun ASG-5

Code
YS 03.099

kocamaz zımba tabancası 92/40
kocamaz pneumatic stapler gun 92/40

Code
YS 03.011

kocamaz zımba tabancası 80/16
kocamaz pneumatic stapler gun 80/16

Code
YS 03.012

kocamaz zımba tabancası 100/50
kocamaz pneumatic stapler gun 100/50

Code
YS 03.100

kocamaz keçe tabancası P88
kocamaz pneumatic felt stapler gun P88

Code
YS 03.101

kocamaz koli kapama tabancası KT35
kocamaz pneumatic carton closing stapler gun KT35

Code
YS 03.102

mex zımba tabancası 80/16
mex pneumatic stapler gun 80/16

Code
YS 03.013

maestri elektrikli zımba tabancası 80/16
maestri electrical stapler gun 80/16

Code
YS 03.014

nail elektrikli zımba tabancası f15/8016e
nail electrical stapler gun f15/8016e

Code
YS 03.103

akdeniz mekanik tabanca 80/8
akdeniz mechanic stapler 80/8

Code
YS 03.018

rapid mekanik tabanca R23 13/4 - 13/8
rapid mechanic stapler R23 13/4 - 13/8

Code
YS 03.016

delta mekanik tabanca 13/4 - 13/8
delta mechanic stapler 13/4 - 13/8

Code
YS 03.017

boya tabancası (alttan depo)
painting gun (bottom tank)

Code
YS 03.019

boya tabancası (üstten depo)
painting gun (top tank)

Code
YS 03.020

yama havalı daire zımpara AT-7046 150 mm
yama pneumatic circle sander AT-7046 - 150 mm

Code
YS 03.104

yama havalı matkap AT-4031 10 mm
yama pneumatic drill AT-4031 - 10 mm

Code
YS 03.021

yama 1/2 cırcır kolu AT 5053
yama AT 5053 1/2 pneumatic gun

Code
YS 03.023

yama 1/2 havalı somun sıkma tabancası AT 5040
yama AT 5040 1/2 pneumatic nut gun

Code
YS 03.024

amex havalı matkap MDR 402 13 mm
amex pneumatic drill MDR 402 - 13 mm

Code
YS 03.022

amex 1/2 somun sıkma M-0906 T
amex pneumatic 1/2 nut gun M-0906 T

Code
YS 03.105

amex 1/2 cırcır motoru M-RA12A
amex M-RA12A 1/2 pneumatic gun

Code
YS 03.106

catpower şarjlı matkap 20 W 5120
catpower rechargehble drill 20 W 5120

Code
YS 03.041

catpower elektrikli matkap 710 W 5712
catpower electrical drill 710 W 5712

Code
YS 03.107

bosch elektrikli matkap 600 W GSB 13-RE
bosch electrical drill 600 W GSB 13-RE

Code
YS 03.108

dewalt elektirkli matkap 701 W 112S
dewalt electrical drill 701 W 112S

Code
YS 03.042

stanley elektrikli taşlama makinası 710 W STGS7115
stanley electrical grinding machine 710 W STGS7115

Code
YS 03.043

stanley dekupaj testere 600 W STSJ0600K
stanley electrical jigsaw 600 W STSJ0600K

Code
YS 03.109

dekupaj testere ucu
jigsaw blade

Code
YS 03.110 - T 118
YS 03.169 - T 144

hava tabancası
air gun

Code
YS 03.025

bosch sünger kesme makinesi GSG 300
bosch foam cutting machine GSG 300

Bıçak ve Kılavuz Ayrı Satılmaktadır.
only machine

Code
YS 03.111

bosch sünger kesme makinesi kılavuz GSG 300
bosch foam cutting machine guide GSG 300

Code
YS 03.111.01

bosch sünger kesme makinesi bıçağı GSG 300
bosch foam cutting machine blade GSG 300

Code
YS 03.111.02

düğme kaplama makinesi (manuel)
button covering machine (manual)

Code

YS 03.055

düğme kaplama makinesi (yarı havalı)
button covering machine (semi pneumatic)

Code

YS 03.112

düğme kaplama makinesi (full havalı)
button covering machine (full pneumatic)

Code

YS 03.056

düğme kaplama makinesi kızaklı kalıp
button covering machine mold

28-30-32-36-40 No

Code

YS 03.113

düğme kaplama makinesi kızaklı kalıp bıçağı
button covering machine blade

28-30-32-36-40 No

Code

YS 03.114

çivili kapsül çakma tabancası havalı
button with nail tack pneumatic gun

Code

YS 03.115

çivili kapsül
capsule button with nail

Code

YS 03.116	Çivili Kapsül	No:28	H:11
YS 03.117	Çivili Kapsül	No:28	H:17
YS 03.118	Çivili Kapsül	No:28	H:30
YS 03.119	Çivili Kapsül	No:32	H:11
YS 03.120	Çivili Kapsül	No:32	H:17
YS 03.121	Çivili Kapsül	No:32	H:30
YS 03.122	Çivili Kapsül	No:36	H:17

kuşgözü + kapsül makine vidalı pres
birdeye + capsule machine press

Code

YS 03.044

kapsül kalıbı
button capsule molds

Code

YS 03.045 Kapsül Kalıbı No : 26
YS 03.046 Kapsül Kalıbı No : 28
YS 03.047 Kapsül Kalıbı No : 30
YS 03.048 Kapsül Kalıbı No : 32
YS 03.049 Kapsül Kalıbı No : 36

kancalı kapsül
button capsule with hook

Code

YS 03.050 Kancalı Kapsül No : 26
YS 03.051 Kancalı Kapsül No : 28
YS 03.052 Kancalı Kapsül No : 30
YS 03.053 Kancalı Kapsül No : 32
YS 03.054 Kancalı Kapsül No : 36

kuşgözü + kapsül makine tulumba
birdeye + capsule machine

Code

YS 03.057

kuşgözü kapsül kalıbı
birdeye capsule molds

Code

YS 03.058 Kuşgözü Kapsül No : 3
YS 03.059 Kuşgözü Kapsül No : 5
YS 03.060 Kuşgözü Kapsül No : 8

kuşgözü pulu
birdeye

Code

YS 03.123 Kuşgözü Pulu No : 1
YS 03.124 Kuşgözü Pulu No : 2
YS 03.061 Kuşgözü Pulu No : 3
YS 03.125 Kuşgözü Pulu No : 4
YS 03.062 Kuşgözü Pulu No : 5

kumaş kesme makinesi (100)
fabric cutting machine (100)

Kumaş Kesme Bıçağı (100)
Fabric Cutting Blade (100)

YS 03.027.01

Code

YS 03.027

tam otomatik kumaş kesme makinesi (05)
full automatic fabric cutting machine (05)

Code

YS 03.026

kumaş kesim bıçağı (05)
fabric cutting blade (05)

Code

YS 03.026.01 - 8 inç
YS 03.026.02 - 10 inç

kumaş kesim bileme zımparası
fabric cutting blade emery

Code

YS 03.126

kırpıntı makinesi
foam cropping machine

1,5 kw
2 beygir/hp

Code

YS 03.127
Ev Tipi / Single Phase - 220 volt
YS 03.128
Sanayi Tipi / Three Phase 380 volt

kompresör 24 lt.
compressor 24 lt

Code

YS 03.129

kılçık tabancası
awn gun

Code

YS 03.084

kılçık
awn

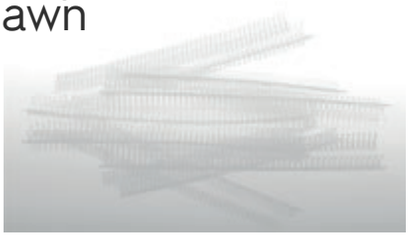

Code

YS 03.168

bant makinesi
tape machine

Code

YS 03.085

mum tabancası (60-100 watt)
hot silicon gun (60-100 watt)

Code

YS 03.130 - 60 W
YS 03.040 - 80 W
YS 03.131 - 100 W

titanyum makas
titanium scissors

Code

YS 03.028 - No:12 7300 KAI
YS 03.146 - No:11 7280SE KAI

makas
scissors

Code

YS 03.029 - Makas No. 6
YS 03.030 - Makas No. 7
YS 03.031 - Makas No. 8
YS 03.032 - Makas No. 9
YS 03.033 - Makas No. 10
YS 03.034 - Makas No. 12

sünger bıçağı
foam knife

Code

YS 03.132 - Plastik Saplı
YS 03.037 - Ahşap Saplı

maket bıçağı
utility knife

Code

YS 03.038 - Metal
YS 03.133 - Plastik

maket bıçağı yedeği
utility knife blade

Code

YS 03.134

iplik temizleme makası
rope cutter

Code

YS 03.135 - Metal
YS 03.039 - Plastik

çekiç
hammer

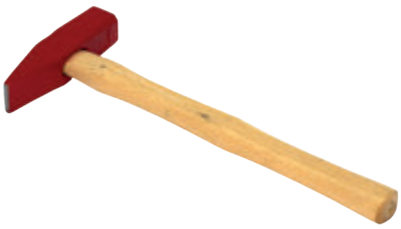

Code

Çekiç : 100 Gr.	**YS 03.064**
Çekiç : 200 Gr.	**YS 03.065**
Çekiç : 300 Gr.	**YS 03.066**
Çekiç : 400 Gr.	**YS 03.067**
Çekiç : 500 Gr.	**YS 03.068**

plastik çekiç
plastic hammer

Code

Çekiç : 40	**YS 03.136**
Çekiç : 50	**YS 03.137**
Çekiç : 60	**YS 03.138**
Çekiç : 70	**YS 03.139**

kabara çekici
hobnail hammer

Code

YS 03.070

kavrama teli
grip wire

Code

YS 03.170

zımba sökücü (biz)
staple remover (biz)

Code

YS 03.140

akdeniz zımba sökücü (AT425)
stapler remover (AT425)

Code

YS 03.141

kavrama teli pensesi
grip wire pliers

Code

YS 03.171

zımba sökücü (yerli)
staple remover (local)

Code

YS 03.074

kapitone gergi bandı iğnesi 31 cm
stretch band needle 31 cm

Code

YS 03.086

gergi ipi bandı
stretch band

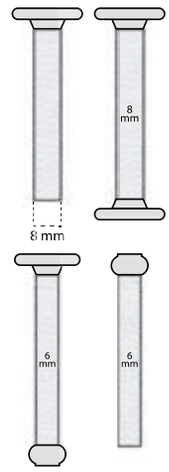

3 cm ... 90 cm
1 taraf plastik
1 side plastic

YS 03.142

3 cm ... 90 cm
2 taraf plastik
2 side plastic

YS 03.143

3 cm ... 90 cm
1 taraf plastik düğme modeli
1 side plastic button model

YS 03.144

3 cm ... 90 cm
2 taraf plastik düğme modeli
2 side plastic button model

YS 03.145

iğne bizon
needle bizon

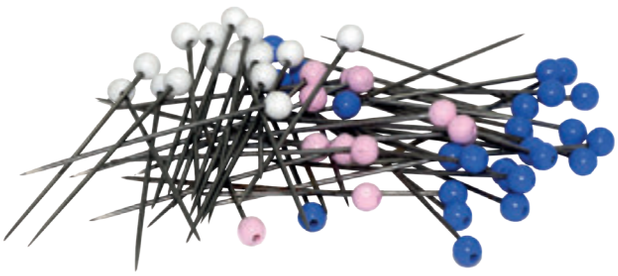

Code

YS 03.148

iki uçlu iğne 35 cm
two side needle 35 cm

Code

YS 03.149

eğri iğne
curve needle

Code

YS 03.089 - No : 75	
YS 03.090 - No : 100	
YS 03.091 - No : 125	
YS 03.092 - No : 150	

anahtar lokma
socket

Code

YS 03.150 - 10 mm	**YS 03.155** - 15 mm
YS 03.151 - 11 mm	**YS 03.156** - 16 mm
YS 03.152 - 12 mm	**YS 03.157** - 17 mm
YS 03.153 - 13 mm	**YS 03.158** - 18 mm
YS 03.154 - 14 mm	**YS 03.159** - 19 mm

testere (büyük)
saw (big)

Code

YS 03.035

pense
nippers

Code

YS 03.071

alyan takımı 9'lu
allen 9 pcs

Code

YS 03.077

tornavida (düz/yıldız)
screwdriver (flat/crosshead)

Code

YS 03.073 - Düz/Flat
YS 03.073.01 - Yıldız/Crosshead

kerpeten
pliers

Code

YS 03.072

spatula
spatula

Code

YS 03.078

ingiliz anahtarı
wrench

Code

YS 03.076

çatal anahtar
spanner

Code

YS 03.160 - 8x9
YS 03.161 - 10x11
YS 03.162 - 12x13
YS 03.163 - 14x15
YS 03.164 - 16x17
YS 03.165 - 18x19

kapitone sünger delici
foam drill

Code

YS 03.166 - Büyük No : 32
YS 03.167 - Küçük No : 28

tahta metre
wood meter

Code

YS 03.079

şerit metre
tape measure

Code

YS 03.080 - 3 m
YS 03.081 - 5 m

fırça
brush

Code

YS 03.082 - Büyük Fırça/Big Brush
YS 03.083 - Küçük Fırça/Small Brush

Tek Kademe Pistonlu Kompresör
Single Stage Reciprocating Air Compressor

Model: YS 11-50

Hava Tankı/*Air Receiver*	: 50 lt
Motor Gücü/*Motor Power*	: 1 Hp
Hava emişi/*Capacity*	: 110 lt/dk
Basınç/*Pressure*	: 8 bar
Devir/*Rpm*	: 980 d/dk

Model: YS 11-50 Mono

Hava Tankı/*Air Receiver*	: 50 lt
Motor Gücü/*Motor Power*	: 1 Hp
Hava emişi/*Capacity*	: 110 lt/dk
Basınç/*Pressure*	: 8 bar
Devir/*Rpm*	: 980 d/dk

Model: YS 21-100

Hava Tankı/*Air Receiver*	: 100 lt
Motor Gücü/*Motor Power*	: 1,5 Hp
Hava emişi/*Capacity*	: 210 lt/dk
Basınç/*Pressure*	: 8 bar
Devir/*Rpm*	: 980 d/dk

Model: YS 21-100 Mono

Hava Tankı/*Air Receiver*	: 100 lt
Motor Gücü/*Motor Power*	: 1,5 Hp
Hava emişi/*Capacity*	: 210 lt/dk
Basınç/*Pressure*	: 8 bar
Devir/*Rpm*	: 980 d/dk

Model: YS 21-130

Hava Tankı/*Air Receiver*	: 130 lt
Motor Gücü/*Motor Power*	: 2 Hp
Hava emişi/*Capacity*	: 275 lt/dk
Basınç/*Pressure*	: 8 bar
Devir/*Rpm*	: 1300 d/dk

Model: YS 21-130 Mono

Hava Tankı/*Air Receiver*	: 130 lt
Motor Gücü/*Motor Power*	: 2 Hp
Hava emişi/*Capacity*	: 260 lt/dk
Basınç/*Pressure*	: 8 bar
Devir/*Rpm*	: 1250 d/dk

Model: YS 21-220

Hava Tankı/*Air Receiver*	: 200 lt
Motor Gücü/*Motor Power*	: 3 Hp
Hava emişi/*Capacity*	: 400 lt/dk
Basınç/*Pressure*	: 8 bar
Devir/*Rpm*	: 980 d/dk

Model: YS 21-220 Mono

Hava Tankı/*Air Receiver*	: 200 lt
Motor Gücü/*Motor Power*	: 2 Hp
Hava emişi/*Capacity*	: 260 lt/dk
Basınç/*Pressure*	: 8 bar
Devir/*Rpm*	: 1250 d/dk

Model: YS 21-300 5,5

Hava Tankı/*Air Receiver*	: 300 lt
Motor Gücü/*Motor Power*	: 5,5 Hp
Hava emişi/*Capacity*	: 780 lt/dk
Basınç/*Pressure*	: 8 bar
Devir/*Rpm*	: 950 d/dk

Tek Kademe Pistonlu Kompresör
Single Stage Reciprocating Air Compressor

Model: YS 21-530 5,5

Hava Tankı/*Air Receiver* : 530 lt
Motor Gücü/*Motor Power* : 5,5 Hp
Hava emişi/*Capacity* : 780 lt/dk
Basınç/*Pressure* : 8 bar
Devir/*Rpm* : 950 d/dk

Model: YS 21-530 7,5

Hava Tankı/*Air Receiver* : 530 lt
Motor Gücü/*Motor Power* : 7,5 Hp
Hava emişi/*Capacity* : 920 lt/dk
Basınç/*Pressure* : 8 bar
Devir/*Rpm* : 1120 d/dk

Kayış Kasnak Serisi Tek Kademeli Pistonlu Kompresör

Model	Maks. Çalışma Basıncı (bar)	Depo Hacmi (lt)	Motor Gücü (kW/hp)	Hava Emiş Kapasitesi (lt/dk)	Voltaj Faz (volt)	Silindir Adedi	Kompresör Devri (d/dk)	Palet Ölçüleri (mm)	Bürüt Ağırlık (kg)
11-50	8	50	0,75 / 1	110	400/3	1	980	500 x 880 x 830	60
11-50M	8	50	0,75 / 1	110	230/1	1	980	500 x 880 x 830	63
21-100	8	100	1,1 / 1,5	210	400/3	2	980	600 x 1150 x 1000	83
21-100M	8	100	1,1 / 1,5	210	230/1	2	980	600 x 1150 x 1000	83
21-130	8	130	1,5 / 2	275	400/3	2	1300	600 x 1300 x 910	94
21-130M	8	130	1,5 / 2	260	230/1	2	1250	600 x 1300 x 910	94
21-220	8	200	2,2 / 3	400	400/3	2	980	620 x 1500 x 1000	130
21-220M	8	200	1,5 / 2	260	230/1	2	1250	620 x 1500 x 1000	120
21-300 / 5,5	8	300	4 / 5,5	780	400/3	2	950	650 x 1700 x 1200	203
21-530 / 5,5	8	530	4 / 5,5	780	400/3	2	950	770 x 1920 x 1340	295
21-530 / 7,5	8	530	5,5 / 7,5	920	400/3	2	1120	770 x 1920 x 1340	295
21-530 / 10	8	530	7,5 / 10	1370	400/3	2	900	770 x 1920 x 1500	384
11-50	8	1000	7,5 / 10	1370	400/3	2	900	700 x 1320 x 880 (Şase) 1000 x 1060 x 2300 (Depo)	247 335
21-1000 / 10 Şase	8	-	7,5 / 10	1370	400/3	2	900	700 x 1320 x 880	247

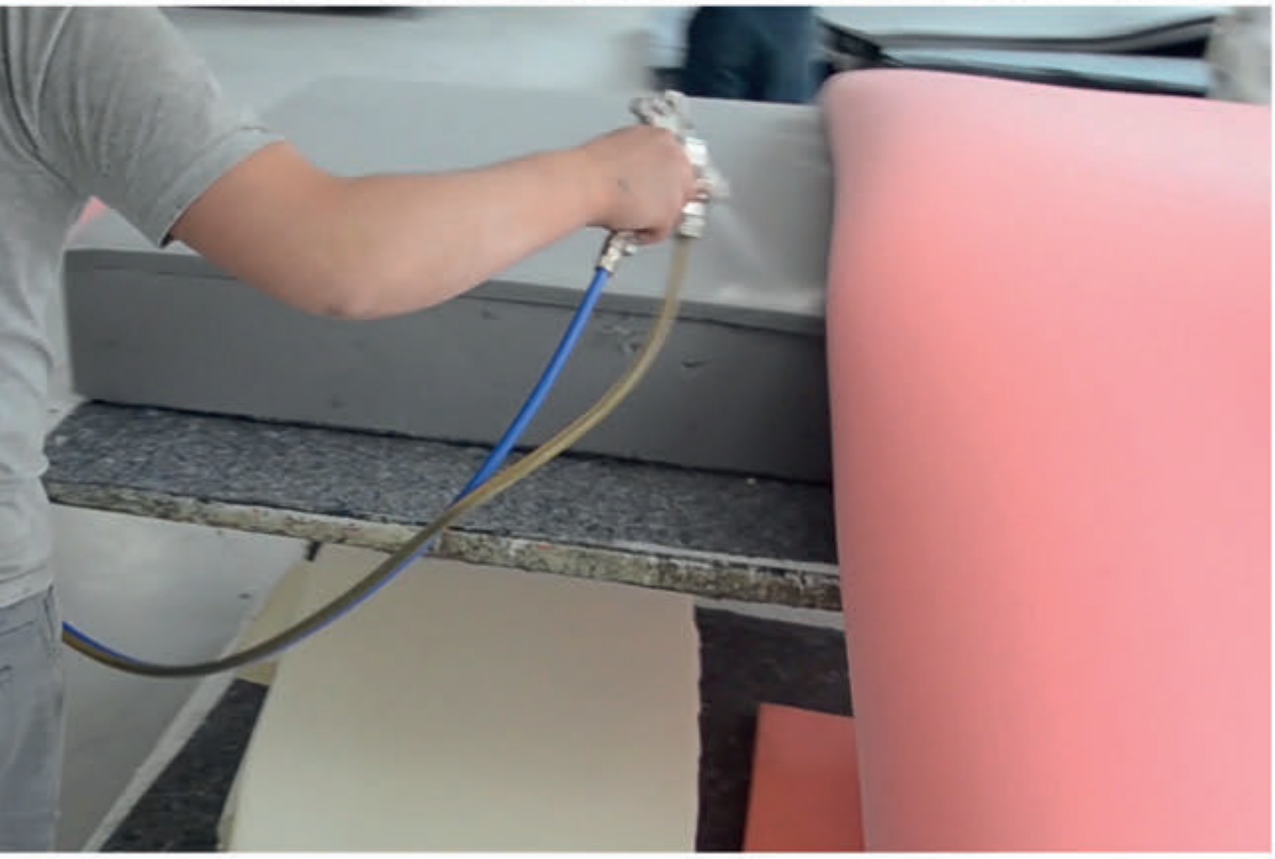

Yapıştırıcılar
Adhesives

inbond sünger yapıştırıcı net 15 kg.

inbond foam adhesive net 15 kg.

Code

YS 04.001 - 15 Kg.

inbond sünger yapıştırıcı varil net 240 kg.

inbond foam adhesive barrel net 240 kg.

Code

YS 04.003

foamfix sünger yapıştırıcı net 15 kg.

foamfix foam adhesive net 15 kg.

Code

YS 04.018

foamfix sünger yapıştırıcı varil net 240 kg.

foamfix foam adhesive barrel net 240 kg.

Code

YS 04.019

pomax sünger yapıştırıcı
pomax foam adhesive

Code

YS 04.008 - 15 kg. (net)
YS 04.008.01. - 3 kg. (net)
YS 04.008.02 - 1 kg. (net)

pomax sünger yapıştırıcı varil net 240 kg.
pomax foam adhesive barrel net 240 kg.

Code

YS 04.020

uni-tek sünger yapıştırıcı net 15 kg.
uni-tek foam adhesive net 15 kg.

Code

YS 04.006 - No 87
YS 04.007 - No 69

dunlop K 71 S sünger yapıştırıcı net 15 kg.
dunlop K 71 S foam adhesive net 15 kg.

Code

YS 04.004

dunlop mastik yapıştırıcı M29 net 14,8 kg.
dunlop M29 mastic adhesive net 14,8 kg.

Code

YS 04.021

iskelet tutkalı
wood adhesive

Code

YS 04.022 - 4 kg
YS 04.023 - 25 kg
YS 04.024 - 50 kg

deniz tutkalı 600 ml
sea adhesive 600 ml

Code

YS 04.009

balder yapıştırıcı 850 gr.
balder adhesive 850 gr.

Code

YS 04.011

balder yapıştırıcı 3,3 lt.
balder adhesive 3,3 lt

Code

YS 04.025

balder tüp yapıştırıcı 180 cc
balder adhesive 180 cc

Code

YS 04.017

mum silikon yapıştırıcı
hot silicon adhesive

Code

YS 04.014

hızlı yapıştırıcı
fast adhesive

Code

YS 04.015 - Hızlı Yapıştırıcı - 100 gr
YS 04.016 - Hızlı Yapıştırıcı - 100 gr
+ Companent 400 ml

selülozik tiner
cellulosic thinner

Code

YS 04.012 - 3 Kg.
YS 04.013 - 12 Kg.

japon yapıştırıcısı
japan fast adhesive

Code

YS 04.026 - 20 gr

sıvı çivi yapıştırıcı
liquid nails adhesive

Code

YS 04.027 - 390 gr

cam silikon (şeffaf-beyaz)
glass silicone (transparent-white)

Code

YS 04.028 - 320 gr

Ayak Kol ve Aksesuar Çeşitleri
Foot - Arm Accessories

Begonya

YENİ NEW

VB 153

VB 152

VB 151

VB 150

ürün serisi ve kodları
Product series & codes

VB 150
12 cm

VB 151
16 cm

VB 152
19 cm

VB 153
23 cm

renk seçenekleri ve kodları
colour options & codes

KOD / CODE	KOLİ ADEDİ / BOX PRICE	KOLİ ÖLÇÜSÜ / BOX SIZE
VB 150	150 ad. / pcs.	370 X 500 X 400 mm
VB 151	100 ad. / pcs.	370 X 500 X 400 mm
VB 152	80 ad. / pcs.	370 X 500 X 400 mm
VB 153	100 ad. / pcs.	370 X 500 X 400 mm

265
pirinç kaplama
brass plating

268
bakır kaplama
copper plating

423
füme kaplama
smoked plating

01
krom kaplama
chrome plating

06.01
mat siyah
matte black

Anka

YENİ NEW

ürün serisi ve kodları
Product series & codes

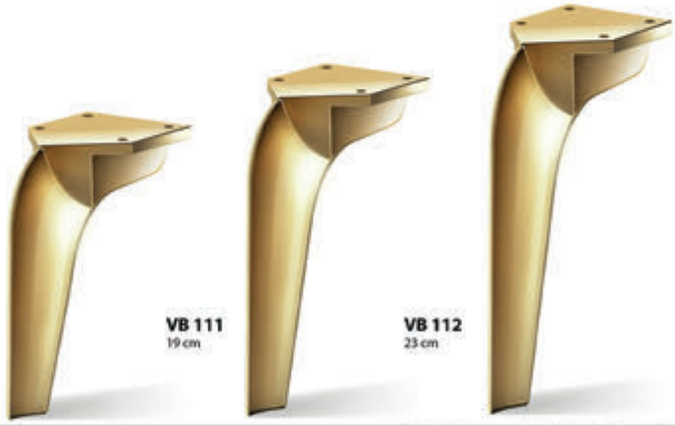

renk seçenekleri ve kodları
colour options & codes

KOD / CODE	KOLI ADEDİ / BOX PRICE	KOLI / OLÇÜSÜ / BOX SIZE
VB 110	90 ad. / pcs.	370 X 500 X 400 mm
VB 111	80 ad. / pcs.	370 X 500 X 400 mm
VB 112	96 ad. / pcs.	500 X 500 X 500 mm

05
beyaz
white

06.01
mat siyah
matte black

265
pirinç kaplama
brass plating

268
bakır kaplama
copper plating

423
füme kaplama
smoked plating

01
krom kaplama
chrome plating

Pars

YENİ NEW

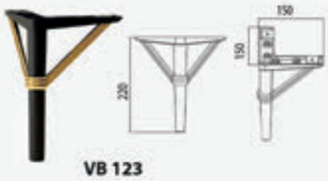

VB 123

VB 122

VB 121

VB 120

ürün serisi ve kodları
Product series & codes

VB 120
12 cm

VB 121
15 cm

VB 122
18 cm

VB 123
22 cm

renk seçenekleri ve kodları
colour options & codes

KODU / CODE	KOLU ADEDİ / BOX PRICE	KOLU ÖLÇÜSÜ / BOX SIZE
VB 120	105 ad. / pcs.	430 X 710 X 360 mm
VB 121	120 ad. / pcs.	520 X 650 X 500 mm
VB 122	60 ad. / pcs.	430 X 710 X 360 mm
VB 123	80 ad. / pcs.	520 X 650 X 500 mm

265
pirinç kaplama
brass plating

423
füme kaplama
smoked plating

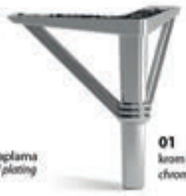

01
krom kaplama
chrome plating

268
bakır kaplama
copper plating

352
siyah
pirinç kaplama
black
brass plating

23
siyah
krom kaplama
black
chrome plating

285
açık kübik ceviz
pirinç kaplama
light special walnut (WTP)
brass plating

368
kübik ceviz
pirinç kaplama
special walnut (WTP)
brass plating

335
beyaz
pirinç kaplama
white
brass plating

Poyraz

YENİ NEW

ürün serisi ve kodları
Product series & codes

renk seçenekleri ve kodları
colour options & codes

KOD / CODE	KOLU FİYATI / BOX PRICE	KOLU ÖLÇÜSÜ / BOX SIZE
VB 140	105 ad. / pcs.	500 X 500 X 500 mm
VB 141	150 ad. / pcs.	500 X 500 X 500 mm
VB 142	70 ad. / pcs.	373 X 500 X 400 mm
VB 143	100 ad. / pcs.	500 X 300 X 500 mm

Moderno

YENİ NEW

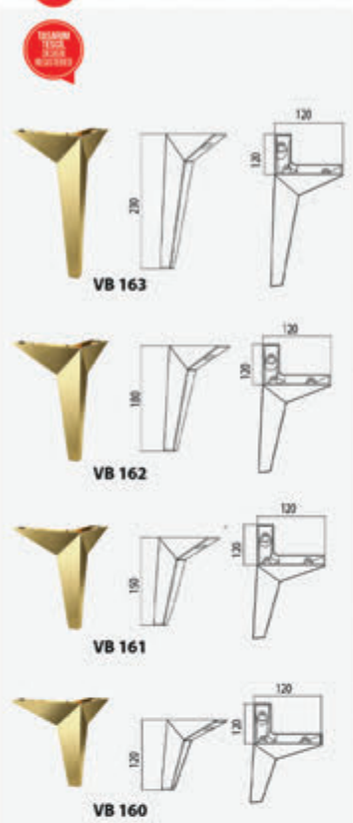

ürün serisi ve kodları
Product series & codes

renk seçenekleri ve kodları
colour options & codes

KOD / CODE	KOLİ ADEDİ / BOX PIECE	KOLİ ÖLÇÜSÜ / BOX SIZE
VB 160	105 ad. / pcs.	370 X 500 X 400 mm
VB 161	90 ad. / pcs.	370 X 500 X 400 mm
VB 162	70 ad. / pcs.	500 X 500 X 500 mm
VB 163	100 ad. / pcs.	500 X 500 X 500 mm

Rista

YENİ NEW

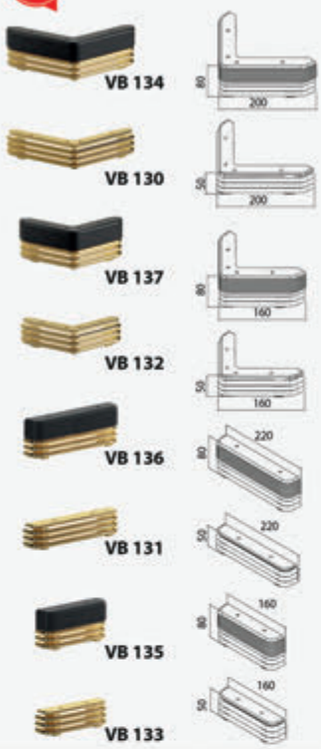

ürün serisi ve kodları
Product series & codes

renk seçenekleri ve kodları
colour options & codes

KOD / CODE	KOLI ADEDI / BOX PIECE	KOLI ÖLÇÜSÜ / BOX SIZE
VB 130	96 ad. / pcs.	500 X 500 X 500 mm
VB 131	168 ad. / pcs.	370 X 500 X 400 mm
VB 132	144 ad. / pcs.	500 X 500 X 500 mm
VB 133	240 ad. / pcs.	370 X 500 X 400 mm
VB 134	84 ad. / pcs.	500 X 500 X 500 mm
VB 135	150 ad. / pcs.	370 X 500 X 400 mm
VB 136	96 ad. / pcs.	370 X 500 X 400 mm
VB 137	72 ad. / pcs.	500 X 500 X 500 mm

352
siyah - pirinç kaplama
black - brass plating

23
siyah - krom kaplama
black - chrome plating

335
beyaz - pirinç kaplama
white - brass plating

05
beyaz
white

06.01
mat siyah
matte black

Tesla

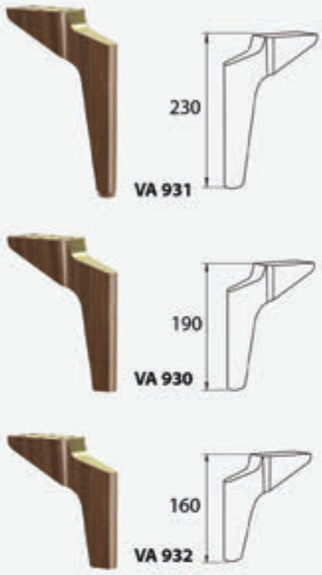

ürün serisi ve kodları
Product series & codes

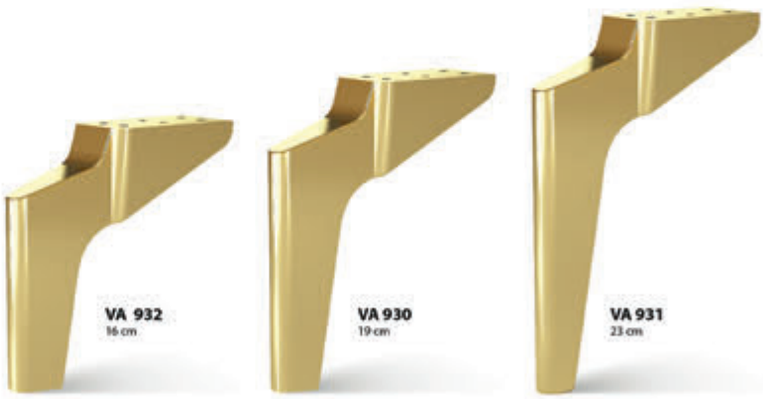

renk seçenekleri ve kodları
colour options & codes

KOD / CODE	KOLI ADEDİ / BOX PRICE	KOLI ÖLÇÜSÜ / BOX SIZE
VA 931	72 ad. / pcs.	373 X 500 X 400 mm
VA 930	72 ad. / pcs.	373 X 500 X 400 mm
VA 932	80 ad. / pcs.	373 X 500 X 400 mm

467
mat siyah
pirinç kaplama
matte black
brass plating

335
beyaz
pirinç kaplama
white
brass plating

265
pirinç kaplama
brass plating

01
krom kaplama
chrome plating

423
füme kaplama
smoked plating

368
kübik ceviz
pirinç kaplama
special walnut
(WTP)
brass plating

285
açık kübik ceviz
pirinç kaplama
light special walnut
(WTP)
brass plating

06.01
mat siyah
matte black

Ilıca

ürün serisi ve kodları
Product series & codes

renk seçenekleri ve kodları
colour options & codes

KOD / CODE	KOLU ADEDİ / BOX PIECE	KOLU ÖLÇÜSÜ / BOX SIZE
VA 990	80 ad. / pcs.	370 X 500 X 400 mm
VA 991	70 ad. / pcs.	370 X 500 X 400 mm
VA 992	48 ad. / pcs.	370 X 500 X 400 mm

265
pirinç kaplama
brass plating

423
füme kaplama
smoked plating

01
krom kaplama
chrome plating

06.01
mat siyah
matte black

Toryum

ürün serisi ve kodları
Product series & codes

renk seçenekleri ve kodları
colour options & codes

KOD / CODE	KOLİ ADEDİ / BOX PIECE	KOLİ ÖLÇÜSÜ / BOX SIZE
VA 922	56 ad. / pcs.	370 X 500 X 400 mm
VA 921	80 ad. / pcs.	370 X 500 X 400 mm
VA 920	80 ad. / pcs.	370 X 500 X 400 mm

265
pirinç kaplama
brass plating

01
krom kaplama
chrome plating

308
aytaşı
pirinç kaplama
moonstone
brass plating

167
aytaşı
krom kaplama
moonstone
chrome plating

467
mat siyah
pirinç kaplama
matte black
brass plating

525
mat siyah
krom kaplama
matte black
chrome plating

Best

ürün serisi ve kodları
Product series & codes

renk seçenekleri ve kodları
colour options & codes

KOD / CODE	KOLU ADEDİ / BOX PIECE	KOLU ÖLÇÜSÜ / BOX SIZE
VB 100	108 ad. / pcs.	500 X 500 X 500 mm
VB 101	80 ad. / pcs.	500 X 500 X 500 mm
VB 102	110 ad. / pcs.	500 X 500 X 500 mm

335
beyaz
pirinç kaplama
white
brass plating

21
beyaz
krom kaplama
white
chrome plating

352
siyah
pirinç kaplama
black
brass plating

23
siyah
krom kaplama
black
chrome plating

Retro

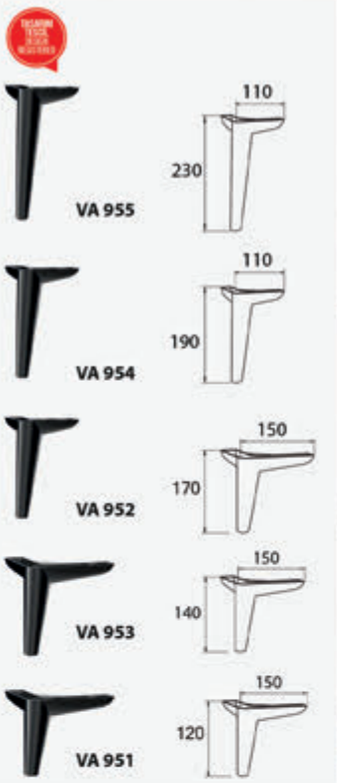

ürün serisi ve kodları
Product series & codes

renk seçenekleri ve kodları
colour options & codes

KOD / CODE	KOLI ADEDİ / BOX PIECE	KOLI ÖLÇÜSÜ / BOX SIZE
VA 953	105 ad. / pcs.	450 X 750 X 430 mm
VA 954	70 ad. / pcs.	870 X 500 X 400 mm
VA 955	100 ad. / pcs.	500 X 500 X 500 mm
VA 951	105 ad. / pcs.	450 X 750 X 430 mm
VA 952	60 ad. / pcs.	430 X 710 X 360 mm

265 pirinç kaplama *brass plating*

01 krom kaplama *chrome plating*

06.01 mat siyah *matte black*

15 açık ceviz *light walnut*

300 yeni ceviz *new walnut*

219 açık kübik ceviz *light special walnut (WTP)*

213 kübik ceviz *special walnut (WTP)*

Moda

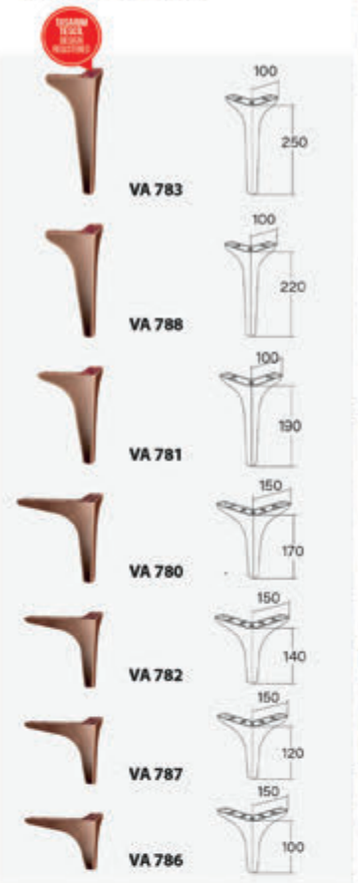

ürün serisi ve kodları
Product series & codes

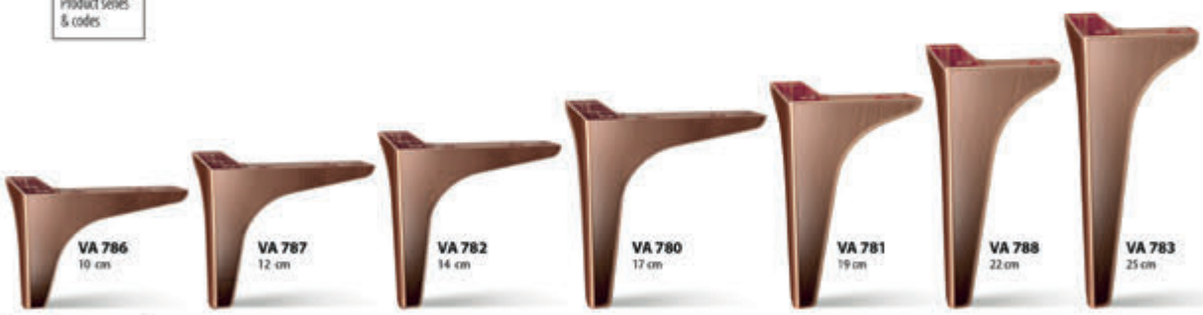

renk seçenekleri ve kodları
colour options & codes

KOD / CODE	KOLI ADEDI / BOX PIECE	KOLI ÖLÇÜSÜ / BOX SIZE
VA 782	170 ad. / pcs.	450 X 750 X 430 mm
VA 783	60 ad. / pcs.	430 X 710 X 360 mm
VA 781	70 ad. / pcs.	370 X 500 X 400 mm
VA 788	60 ad. / pcs.	500 X 500 X 500 mm
VA 786	140 ad. / pcs.	450 X 750 X 430 mm
VA 787	105 ad. / pcs.	450 X 750 X 430 mm
VA 784	100 ad. / pcs.	500 X 500 X 500 mm

Loft

PLASİM
MELODİ KULP

ürün serisi ve kodları
Product series & codes

renk seçenekleri ve kodları
colour options & codes

KOD / CODE	KOLI ADEDI / BOX PIECE	KOLI ÖLÇÜSÜ / BOX SIZE
VA 870	84 ad. / pcs.	410 X 710 X 360 mm
VA 871	112 ad. / pcs.	450 X 750 X 430 mm
VA 872	80 ad. / pcs.	500 X 500 X 500 mm

265
pirinç kaplama
brass plating

01
krom kaplama
chrome plating

467
mat siyah
pirinç kaplama
matte black
brass plating

525
mat siyah
krom kaplama
matte black
chrome plating

Platin

ürün serisi ve kodları
Product series & codes

renk seçenekleri ve kodları
colour options & codes

KOD / CODE	KOLI ADEDI / BOX PIECE	KOLI ÖLÇÜSÜ / BOX SIZE
VA 790	80 ad. / pcs.	373 X 500 X 400 mm
VA 791	72 ad. / pcs.	373 X 500 X 400 mm
VA 792	60 ad. / pcs.	373 X 500 X 400 mm

Inox

YENİ NEW

PLASIM
STAR KULP

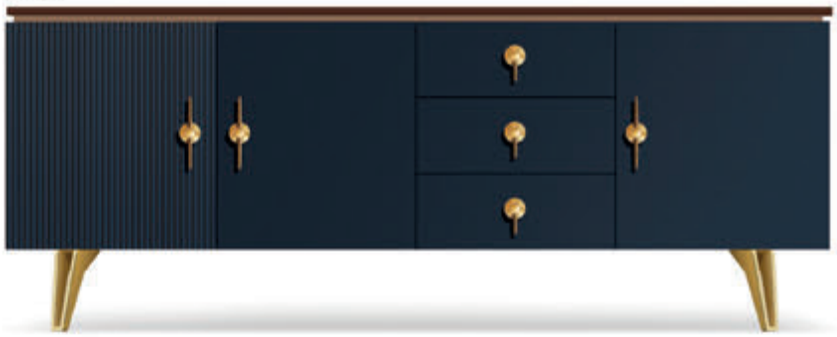

VA 881

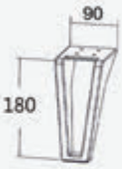

VA 880

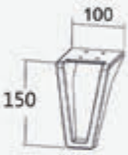

ürün serisi ve kodları
Product series & codes

VA 880
15 cm

VA 881
18 cm

renk seçenekleri ve kodları
colour options & codes

KOD / CODE	KOLİ ADEDİ / BOX PRICE	KOLİ ÖLÇÜSÜ / BOX SIZE
VA 880	120 ad. / pcs.	500 X 500 X 500 mm
VA 881	110 ad. / pcs.	500 X 500 X 500 mm

265
pirinç kaplama
brass plating

01
krom kaplama
chrome plating

423
füme kaplama
smoked plating

06.01
mat siyah
matte black

Olimpos

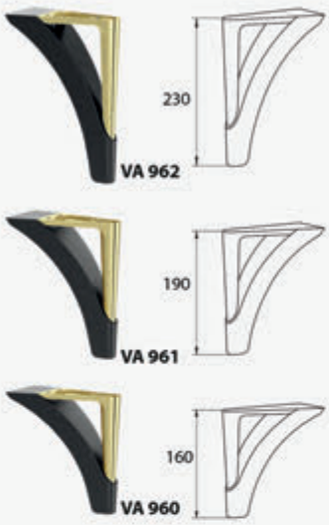

ürün serisi ve kodları
Product series & codes

renk seçenekleri ve kodları
colour options & codes

KOD / CODE	KOLİ ADEDİ / BOX PRICE	KOLİ ÖLÇÜSÜ / BOX SIZE
VA 962	96 ad. / pcs.	500 X 500 X 500 mm
VA 961	108 ad. / pcs.	500 X 500 X 500 mm
VA 960	108 ad. / pcs.	500 X 500 X 500 mm

335
beyaz
pirinç kaplama
white
brass plating

21
beyaz
krom kaplama
white
chrome plating

352
mat siyah
pirinç kaplama
black
brass plating

525
mat siyah
krom kaplama
black
chrome plating

368
kübik ceviz
pirinç kaplama
special
walnut (WTP)
brass plating

285
açık kübik ceviz
pirinç kaplama
light special walnut
(WTP)
brass plating

Neon

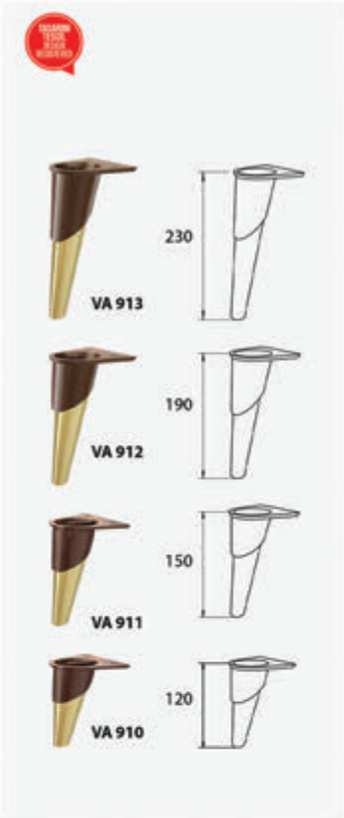

ürün serisi ve kodları
Product series & codes

renk seçenekleri ve kodları
colour options & codes

KOD / CODE	KOLI ADEDI / BOX PIECE	KOLI ÖLÇÜSÜ / BOX SIZE
VA 913	60 ad. / pcs.	370 X 500 X 400 mm
VA 912	60 ad. / pcs.	370 X 500 X 400 mm
VA 911	80 ad. / pcs.	370 X 500 X 400 mm
VA 910	105 ad. / pcs.	370 X 500 X 400 mm

352
siyah
pirinç kaplama
black
brass plating

23
siyah
krom kaplama
black
chrome
plating

335
beyaz
pirinç kaplama
white
brass plating

21
beyaz
krom kaplama
white
chrome plating

368
kübik ceviz
pirinç kaplama
special
walnut (WTP)
brass plating

285
açık kübik ceviz
pirinç kaplama
light special
walnut (WTP)
brass plating

Nepal

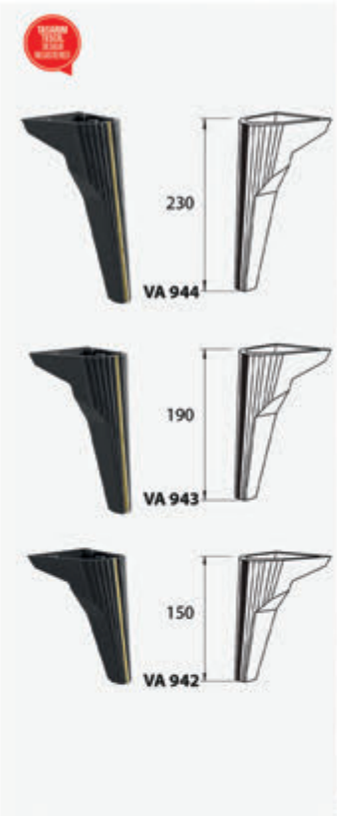

ürün serisi ve kodları
Product series & codes

renk seçenekleri ve kodları
colour options & codes

KOD / CODE	KOLI ADEDI / BOX PIECE	KOLI ÖLÇÜSÜ / BOX SIZE
VA 944	60 ad. / pcs.	370 X 500 X 400 cm
VA 943	60 ad. / pcs.	370 X 500 X 400 cm
VA 942	70 ad. / pcs.	370 X 500 X 400 cm

05
beyaz
sarı şeritli
white
gold strip

32
aytaşı
sarı şeritli
moonstone
gold strip

06
siyah
sarı şeritli
black
gold strip

06-01
siyah
krom şeritli
black
chrome strip

300
yeni ceviz
sarı şeritli
new walnut
gold strip

15
açık ceviz
sarı şeritli
light walnut
gold strip

Polo Açılı

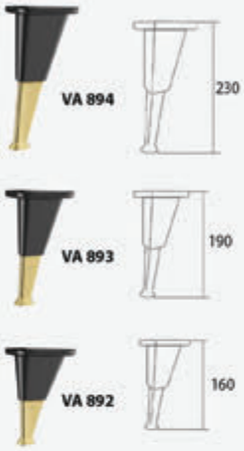

PLASIM
BUKET KULP

ürün serisi ve kodları
Product series & codes

renk seçenekleri ve kodları
colour options & codes

KOD / CODE	KOLI ADEDİ / BOX PIECE	KOLI ÖLÇÜSÜ / BOX SIZE
VA.892	70 ad. / pcs.	370 X 500 X 400 cm
VA.893	70 ad. / pcs.	370 X 500 X 400 cm
VA.894	60 ad. / pcs.	370 X 500 X 400 cm

06
siyah
black

308
aytaşı
pirinç kaplama
moonstone
brass plating

352
siyah
pirinç kaplama
black
brass plating

21
beyaz
krom kaplama
white
chrome plating

23
siyah
krom kaplama
black
chrome
plating

285
açık kübik ceviz
pirinç kaplama
light special
walnut (WTP)
brass plating

368
kübik ceviz
pirinç kaplama
special
walnut (WTP)
brass plating

Polo Düz

ürün serisi ve kodları
Product series & codes

renk seçenekleri ve kodları
colour options & codes

KOD / CODE	KOLI ADEDİ / BOX PIECE	KOLI ÖLÇÜSÜ / BOX SIZE
VA 890	88 ad. / pcs	370 X 500 X 400 cm
VA 891	70 ad. / pcs	370 X 500 X 400 cm

06
siyah
black

308
aytaş
pirinç kaplama
moonstone
brass plating

352
siyah
pirinç kaplama
black
brass plating

21
beyaz
krom kaplama
white
chrome plating

23
siyah
krom kaplama
black
chrome plating

285
açık kübik ceviz
pirinç kaplama
light special walnut (WTP)
brass plating

368
kübik ceviz
pirinç kaplama
special walnut (WTP)
brass plating

Sementa

YENİ NEW

ürün serisi ve kodları
Product series & codes

renk seçenekleri ve kodları
colour options & codes

KOD / CODE	KOLI ADEDI / BOX PIECE	KOLI ÖLÇÜSÜ / BOX SIZE
VA 770	80 ad. / pcs.	370 X 500 X 400 mm
VA 771	70 ad. / pcs.	370 X 500 X 400 mm
VA 772	60 ad. / pcs.	370 X 500 X 400 mm

335
beyaz
san şeritli
pirinç kaplama
white
gold strip - brass plating

352
siyah
san şeritli
pirinç kaplama
black
gold strip -brass plating

308
aytaşı
san şeritli
pirinç kaplama
moonstone
gold strip - brass plating

21
beyaz
krom şeritli
krom kaplama
white - chrome strip
chrome plating

23
siyah
krom şeritli
krom kaplama
black
chrome strip
chrome plating

418
açık ceviz
san şeritli
pirinç kaplama
light walnut
gold strip - brass plating

361
yeni ceviz
san şeritli
pirinç kaplama
new walnut
gold strip - brass plating

336
ceviz
san şeritli
pirinç kaplama
walnut
gold strip - brass plating

Sümbül

ürün serisi ve kodları
Product series & codes

renk seçenekleri ve kodları
colour options & codes

KOD / CODE	KOLI ADEDI / BOX PIECE	KOLI ÖLÇÜSÜ / BOX SIZE
VA 840	70 ad. / pcs	373 X 500 X 400 mm
VA 841	60 ad. / pcs	373 X 500 X 400 mm

335
beyaz
sarı şeritli
pirinç kaplama
white
gold strip
brass plating

308
aytaşı
sarı şeritli
pirinç kaplama
moonstone
gold strip
brass plating

352
siyah
sarı şeritli
pirinç kaplama
black
gold strip
brass plating

21
beyaz
krom şeritli
krom kaplama
white
chrome strip
chrome plating

23
siyah
krom şeritli
krom kaplama
black
chrome strip
chrome plating

418
açık ceviz
sarı şeritli
pirinç kaplama
light walnut
gold strip
brass plating

361
yeni ceviz
sarı şeritli
pirinç kaplama
new walnut
gold strip
brass plating

Eva Lüks

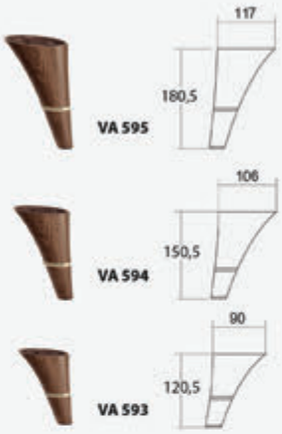

ürün serisi ve kodları
Product series & codes

renk seçenekleri ve kodları
colour options & codes

KODU / CODE	KOLI ADEDI / BOX PIECE	KOLI ÖLÇÜSÜ / BOX SIZE
VA 593	100 ad. / pcs.	373 X 500 X 400 mm
VA 594	80 ad. / pcs.	373 X 500 X 400 mm
VA 595	70 ad. / pcs.	373 X 500 X 400 mm

05 beyaz sarı şeritli *white gold strip*

06 siyah sarı şeritli *black gold strip*

219 açık kübik ceviz sarı şeritli *light special walnut (WTP) gold strip*

213 kübik ceviz sarı şeritli *special walnut (WTP) gold strip*

15 açık ceviz sarı şeritli *light walnut gold strip*

300 yeni ceviz sarı şeritli *new walnut gold strip*

05.01 beyaz krom şeritli *white chrome strip*

06.01 siyah krom şeritli *black chrome strip*

219.01 açık kübik ceviz krom şeritli *light special walnut (WTP) chrome strip*

213.01 kübik ceviz krom şeritli *special walnut (WTP) chrome strip*

15.01 açık ceviz krom şeritli *light walnut chrome strip*

300.01 yeni ceviz krom şeritli *new walnut chrome strip*

Eva

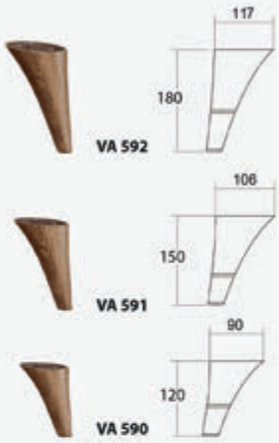

ürün serisi ve kodları
Product series & codes

renk seçenekleri ve kodları
colour options & codes

KOD / CODE	KOLI ADEDI / BOX PIECE	KOLI ÖLÇÜSÜ / BOX SIZE
VA 590	100 ad. / pcs.	370 X 500 X 400 mm
VA 591	80 ad. / pcs.	370 X 500 X 400 mm
VA 592	70 ad. / pcs.	370 X 500 X 400 mm

21
beyaz
krom kaplama
white
chrome plating

23
siyah
krom kaplama
black
chrome plating

308
aytaşı
pirinç kaplama
moonstone
brass plating

352
siyah
pirinç kaplama
black
brass plating

443
beyaz
füme kaplama
white
smoked plating

285
açık kübik ceviz
pirinç kaplama
light special walnut (WTP)
brass plating

368
kübik ceviz
pirinç kaplama
special walnut (WTP)
brass plating

119
ceviz
krom kaplama
walnut
chrome plating

219
açık kübik ceviz
light special walnut (WTP)

213
kübik ceviz
special walnut (WTP)

15
açık ceviz
light walnut

300
yeni ceviz
new walnut

02
ceviz
walnut

Regnum

ürün serisi ve kodları
Product series & codes

KOD / CODE	KOLI ADEDİ / BOX PIECE	KOLI ÖLÇÜSÜ / BOX SIZE
VA 901	66 ad. / pcs.	370 X 500 X 400 mm
VA 900	96 ad. / pcs.	370 X 500 X 400 mm

renk seçenekleri ve kodları
colour options & codes

219
açık kübik ceviz
light special walnut
(WTP)

213
kübik ceviz
special walnut
(WTP)

300
yeni ceviz
new walnut

15
açık ceviz
light walnut

06
siyah
black

Toscana

ürün serisi ve kodları
Product series & codes

KOD / CODE	KOLİ ADEDİ / BOX PIECE	KOLİ ÖLÇÜ / BOX SIZE
VA 982	100 ad. / pcs.	500 X 500 X 500 mm
VA 981	100 ad. / pcs.	500 X 500 X 500 mm
VA 980	70 ad. / pcs.	370 X 500 X 400 mm

renk seçenekleri ve kodları
colour options & codes

335
beyaz
pirinç kaplama
white
brass plating

21
beyaz
krom kaplama
white
chrome plating

352
siyah
pirinç kaplama
black
brass plating

23
siyah
krom kaplama
black
chrome plating

368
kübik ceviz
pirinç kaplama
special
walnut (WTP)
brass plating

285
açık kübik ceviz
pirinç kaplama
light special
walnut (WTP)
brass plating

Arno

ürün serisi ve kodları
Product series & codes

renk seçenekleri ve kodları
colour options & codes

KOD / CODE	KOLI ADEDI / BOX PIECE	KOLI ÖLÇÜSÜ / BOX SIZE
CA 340	96 ad. / pcs.	370 X 500 X 400 mm
CA 342	108 ad. / pcs.	370 X 500 X 400 mm
CA 341	60 ad. / pcs.	500 X 500 X 500 mm

Petek

ürün serisi ve kodları
Product series & codes

renk seçenekleri ve kodları
colour options & codes

KOD / CODE	KOLI ADEDI / BOX PIECE	KOLI ÖLÇÜSÜ / BOX SIZE
VA 970	70 ad. / pcs.	370 X 500 X 400 mm
CA 371	108 ad. / pcs.	370 X 500 X 400 mm
CA 370	144 ad. / pcs.	370 X 500 X 400 mm

265
pirinç kaplama
brass plating

01
krom kaplama
chrome plating

335
beyaz
pirinç kaplama
sarı şeritli
white
brass plating
gold strip

352
siyah
pirinç kaplama
sarı şeritli
black
brass plating
gold strip

23
siyah
krom kaplama
krom şeritli
black
chrome plating
chrome strip

Polar

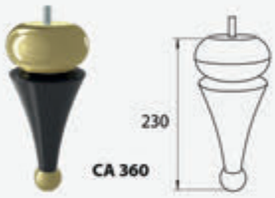

ürün serisi ve kodları
Product series & codes

CA 360
23 cm

renk seçenekleri ve kodları
colour options & codes

KOD / CODE	KOLI AÇIKSEL / BOX PIECE	KOLI ÖLÇÜSÜ / BOX SIZE
CA 360	48 ad. / pcs.	500 X 500 X 500 mm

335
beyaz
pirinç kaplama
white
brass plating

352
siyah
pirinç kaplama
black
brass plating

514
beyaz
krom kaplama
white
chrome plating

520
siyah
krom kaplama
black
chrome plating

Başak

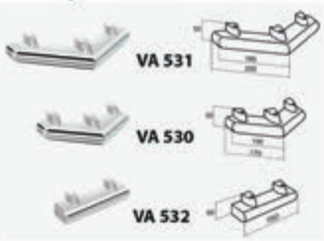

Vento

KOD / CODE	KOLU ADEDİ / BOX PRICE	KOLU ÖLÇÜSÜ / BOX SIZE
VA 531	80 ad. / pcs.	500 X 500 X 500 mm
VA 530	110 ad. / pcs.	500 X 500 X 500 mm
VA 532	147 ad. / pcs.	370 X 500 X 400 mm

VA 531-265
pirinç kaplama
brass plating
20x20x5 cm

VA 530-265
pirinç kaplama
brass plating
17x17x5 cm

VA 531-01
krom kaplama
chrome plating
20x20x5 cm

VA 530-01
krom kaplama
chrome plating
17x17x5 cm

VA 532-265
pirinç kaplama
brass plating
15x5 cm

VA 532-01
krom kaplama
chrome plating
15x5 cm

KOD / CODE	KOLU ADEDİ / BOX PRICE	KOLU ÖLÇÜSÜ / BOX SIZE
VA 220	360 ad. / pcs.	370 X 500 X 400 mm
VA 221	310 ad. / pcs.	370 X 500 X 400 mm
VA 222	190 ad. / pcs.	370 X 500 X 400 mm
VA 223	180 ad. / pcs.	430 X 710 X 360 mm
KA 100	132 ad. / pcs.	370 X 500 X 400 mm
KA 101	150 ad. / pcs.	500 X 500 X 500 mm
KA 102	120 ad. / pcs.	500 X 500 X 500 mm

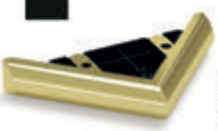

KA 102-265
pirinç kaplama
brass plating
20x20x4 cm

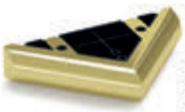

KA 101-265
pirinç kaplama
brass plating
17x17x4 cm

KA 100-265
pirinç kaplama
brass plating
14x14x4 cm

KA 100-02
ceviz / *walnut*
14x14x4 cm

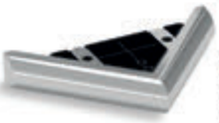

KA 102-01
krom kaplama
chrome plating
20x20x4 cm

KA 101-01
krom kaplama
chrome plating
17x17x4 cm

KA 100-01
krom kaplama
chrome plating
14x14x4 cm

VA 222-02
ceviz / *walnut*
22,5x4 cm

VA 223-265
pirinç kaplama
brass plating
27x4 cm

VA 222-265
pirinç kaplama
brass plating
22,5x4 cm

VA 221-265
pirinç kaplama
brass plating
14x4 cm

VA 220-265
pirinç kaplama
brass plating
12x4 cm

VA 223-01
krom kaplama
chrome plating
27x4 cm

VA 222-01
krom kaplama
chrome plating
22,5x4 cm

VA 221-01
krom kaplama
chrome plating
14x4 cm

VA 220-01
krom kaplama
chrome plating
12x4 cm

Vira

YENİ NEW

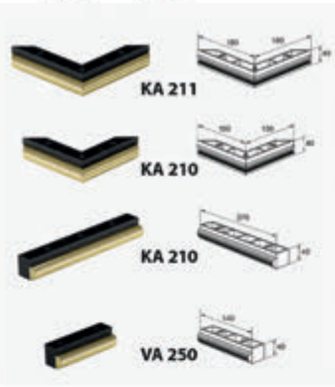

Lara

YENİ NEW

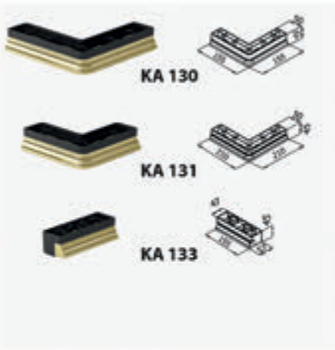

KOD / CODE	KOLİ ADEDİ / BOX PIECE	KOLİ ÖLÇÜSÜ / BOX SIZE
KA 211	108 ad. / pcs.	500 X 500 X 500 mm
KA 210	160 ad. / pcs.	500 X 500 X 500 mm
VA 251	180 ad. / pcs.	430 X 710 X 360 mm
VA250	252 ad. / pcs.	370 X 500 X 400 mm

KA 211-265
siyah-pirinç kaplama
black-brass plating
18x18x4 cm

KA 210-265
siyah-pirinç kaplama
black-brass plating
15x15x4 cm

KA 210-265
siyah-pirinç kaplama
black-brass plating
27x4 cm

VA 250-265
siyah-pirinç kaplama
black-brass plating
14x4 cm

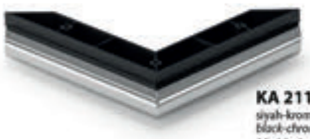

KA 211-01
siyah-krom kaplama
black-chrome plating
18x18x4 cm

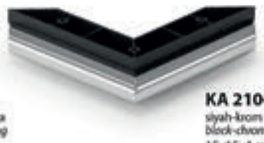

KA 210-01
siyah-krom kaplama
black-chrome plating
15x15x4 cm

VA 251-01
siyah-krom kaplama
black-chrome plating
27x4 cm

VA 250-01
siyah-krom kaplama
black-chrome plating
14x4 cm

KOD / CODE	KOLİ ADEDİ / BOX PIECE	KOLİ ÖLÇÜSÜ / BOX SIZE
KA 130	92 ad. / pcs.	500 X 500 X 500 mm
KA 131	140 ad. / pcs.	500 X 500 X 500 mm
KA 133	180 ad. / pcs.	370 X 500 X 400 mm

KA 130-265
siyah-pirinç kaplama
black-brass plating
20x20x4,5 cm

KA 131-265
siyah-pirinç kaplama
black-brass plating
15,5x15,5x4,5 cm

KA 133-265
siyah-pirinç kaplama
black-brass plating
15,5x4,5 cm

KA 130-01
siyah-krom kaplama
black-chrome plating
20x20x4,5 cm

KA 131-01
siyah-krom kaplama
black-chrome plating
15,5x15,5x4,5 cm

KA 133-01
siyah-krom kaplama
black-chrome plating
15,5x4,5 cm

ayarlı ayak yılmaz
adjustable feet yılmaz

13,5x20 cm - (M8)
Beyaz(White) - Gri(Grey) - Altın(Gold)
Siyah(Black) - Kahverengi(Brown)

ayarlı ayak yılmaz
adjustable feet yılmaz

9,5 x 15 cm - (M8)
Beyaz(White) - Gri(Grey) - Altın(Gold)
Siyah(Black) - Kahverengi(Brown)

plastik ayarlı ayak GA-210
plastic adjustable feet GA-210

15-23 cm
Beyaz(White) - Siyah(Black)
Kahverengi(Brown)

plastik ayarlı ayak
plastic adjustable feet

15-20 cm - (M8)
Beyaz(White) - Siyah(Black)
Kahverengi(Brown)

plastik ayarlı ayak
plastic adjustable feet

9,5-15 cm - (M8)
Beyaz(White) - Siyah(Black)
Kahverengi(Brown)

plastik ayarlı ayak
plastic adjustable feet

13-18 cm - (M8)
Beyaz(White) - Siyah(Black)
Kahverengi(Brown)

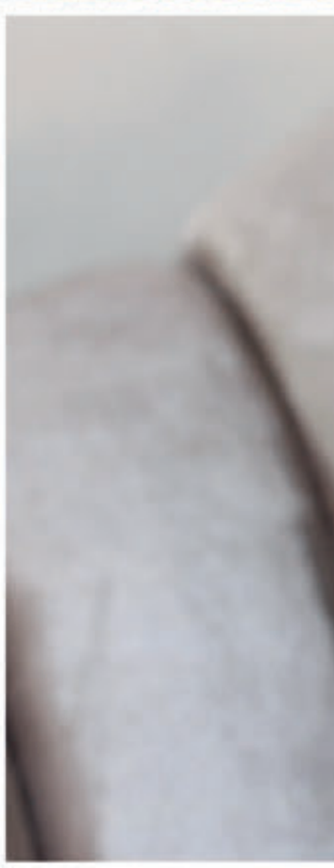

Tekstil Ürünleri
Textile Products

elastik kolon
elastic webbing

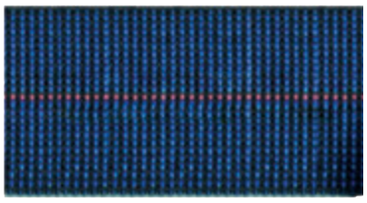

elastik kolon 5 cm 1 çizgi
elastic webbing 5 cm 1 lines
Code YS 05.034

elastik kolon 5 cm 2 çizgi
elastic webbing 5 cm 2 lines
Code YS 05.035

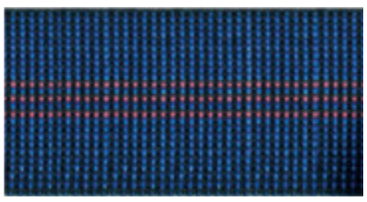

elastik kolon 5 cm 3 çizgi
elastic webbing 5 cm 3 lines
Code YS 05.036

elastik kolon 5 cm 4 çizgi
elastic webbing 5 cm 4 lines
Code YS 05.037

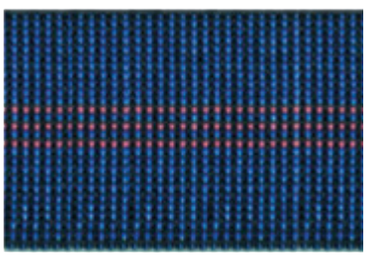

elastik kolon 7 cm 3 çizgi
elastic webbing 7 cm 3 lines
Code YS 05.038

elastik kolon 7 cm 4 çizgi
elastic webbing 7 cm 4 lines
Code YS 05.039

gipesiz kolon 5 cm
non covered webbing 5 cm
Code YS 05.040

yatak fitili / mattress edge tape

YSF 0001
balıksırtı beyaz
herringbone white

YSF 0002
balıksırtı krem
herringbone cream

YSF 0003
balıksırtı zeytin
herringbone olive

YSF 0004
balıksırtı gri
herringbone grey

YSF 0005
balıksırtı bej
herringbone beige

YSF 0006
balıksırtı su
herringbone aqua

YSF 0007
balıksırtı altın
herringbone gold

YSF 0008
balıksırtı pembe
herringbone pink

YSF 0009
balıksırtı mavi
herringbone blue

YSF 0010
balıksırtı çimen
herringbone grass

YSF 0011
balıksırtı simli altın
herringbone silvery gold

YSF 0012
balıksırtı simli gümüş
herringbone silvery

YSF 0013
balıksırtı simli turuncu
herringbone silvery orange

YSF 0014
balıksırtı simli çimen
herringbone silvery grass

YSF 0015
balıksırtı simli kırmızı
herringbone silvery red

YSF 0016
balıksırtı simli gri
herringbone silvery grey

YSF 0017
balıksırtı simli kahve
herringbone silvery brown

YSF 0018
balıksırtı simli siyah
herringbone silvery black

YSF 0019
pirinç beyaz
rice white

YSF 0020
pirinç bej
rice beige

YSF 0021
pirinç simli bej
rice silvery beige

YSF 0022
baklava çimen
baklava grass

YSF 0023
baklava su
baklava aqua

YSF 0024
baklava kahve-bej
baklava brown-beige

YSF 0025
baklava beyaz-kahve
baklava white-brown

YSF 0026
baklava beyaz
baklava white

YSF 0027
pijama mavi
pyjamas blue

YSF 0028
pijama çimen
pyjamas grass

YSF 0029
pijama kırmızı
pyjamas red

YSF 0030
pijama gri
pyjamas grey

YSF 0031
düz gri
plain grey

YSF 0032
düz kahve
plain brown

YSF 0033
düz beyaz
plain white

YSF 0053
kilim siyah
rug black

YSF 0051
kilim kırmızı
rug red

YSF 0052
kilim yeşil
rug green

Yatak Fitilleri Standart 42 mm dir.
Talebe Göre Farklı Ölçülerde Üretim Yapılabilir...

Mattress Edge Tape is Standard 42 mm.
Different Sizes Can be Produced According to Request...

spacer 150 cm x 50 m
3d airmesh fabric 150 cm x 50 m

SPCR 02
(Beyaz-White)

SPCR 03
(Kahve-Brown)

SPCR 04
(Bej-Beige)

SPCR 06
(Siyah-Black)

SPCR 09
(Kırmızı-Red)

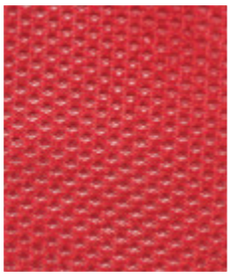

SPCR 12
(Açık Mavi-Light Blue)

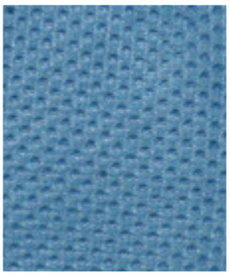

SPCR 15
(Açık Gri-Light Grey)

SPCR 16
(Saks Mavi-Saks Blue)

SPCR 17
(Bordo-Claret Red)

SPCR 19
(Sarı-Yellow)

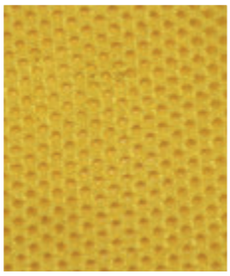

fermuar
zipper

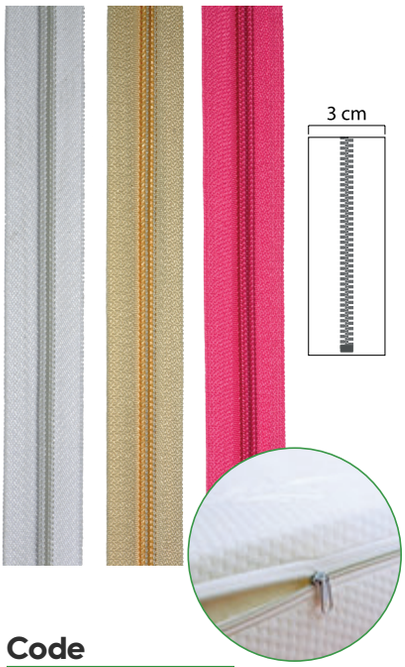

Code

YS 05.001

fermuar kursörü
zipper slider course

Code

YS 05.002

cırt (erkek-dişi)
siyah - beyaz

velcro (hook-loop)
black - white

Code

YS 05.003 - 2 cm
YS 05.004 - 5 cm

overlok ipi
overlock thread

Code

YS 05.014

oltalı polyester dikiş ipliği
oltalı polyester sewing thread

Code

YS 05.015	No : 36	3000 m
YS 05.016	No : 50	5000 m
YS 05.017	No : 120	5000 m

durafix polyester dikiş ipliği
durafix polyester sewing thread

Code

YS 05.018	No : 11	1500 m
YS 05.019	No : 15	1000 m
YS 05.083	No : 20	1500 m
YS 05.020	No : 30	2500 m
YS 05.084	No : 40	3000 m

serilon naylon dikiş ipliği
serilon nylon sewing thread

Code

YS 05.021	No : 11	625 m
YS 05.022	No : 15	825 m
YS 05.023	No : 20	1250 m
YS 05.024	No : 40	3000 m

makreme ipi
macrame thread

Code

YS 05.085 - İnce
YS 05.086 - Kalın
YS 05.087 - Renkli

vardola ip 1,2 mm
vardola thread 1,2 mm

Code

YS 05.109 - Renkli (400 m)
YS 05.110 - Beyaz (400 m)

mumlu vardola ip 1,1 mm
waxy vardola thread 1,1 mm

Code

YS 05.025 - Renkli (500 m)
YS 05.026 - Beyaz (500 m)

şardonlu astar 180 gr - 170 cm
sardon lining
180 gr - 170 cm

Code

YS 05.111

şardonsuz astar
without sardon lining

Code

YS 05.112 - 110 gr. - 100 cm
YS 05.113 - 110 gr. - 50 cm

deri altı keçesi 150 gr - 160 cm
upholstery lining felt 150 gr - 160 cm

Code

YS 05.088 - siyah/*black*
YS 05.089 - bej/*beige*

süper polyester astar
super polyester lining

Code

YS 05.045 - 60 cm
YS 05.046 - 80 cm
YS 05.047 - 90 cm
YS 05.048 - 100 cm

ekonomik polyester astar
economic polyester lining

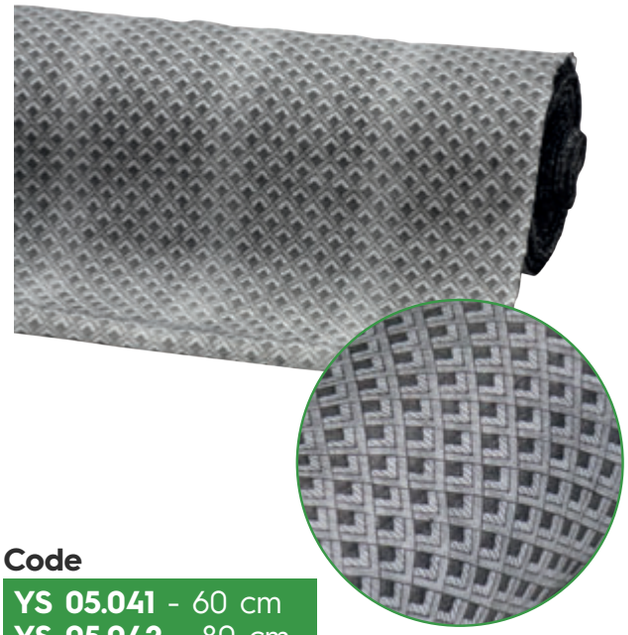

Code

YS 05.041 - 60 cm
YS 05.042 - 80 cm
YS 05.043 - 90 cm
YS 05.044 - 100 cm

tela ekose baskılı astar 50 gr.
spunbonded nonwoven
printed lining 50 gr.

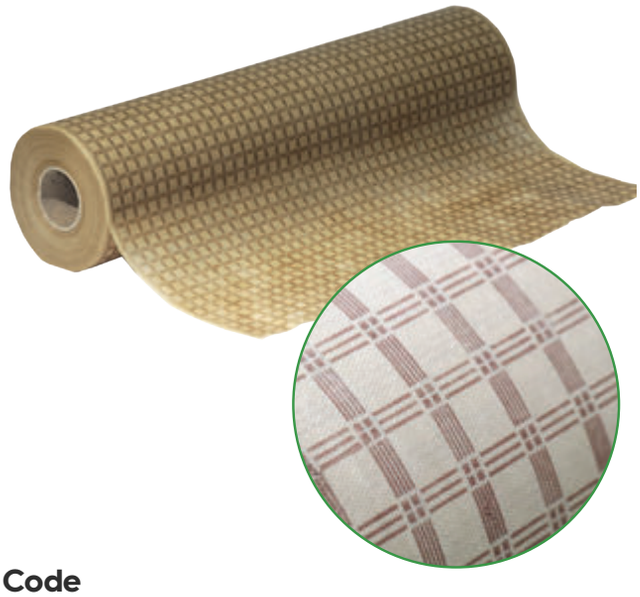

Code

YS 05.049 - 60 cm
YS 05.050 - 80 cm
YS 05.051 - 100 cm

baskılı döşeme astarı
printed lining

Code

YS 05.059 - siyah 140 gr. - 160 cm
YS 05.060 - bej 140 gr. - 160 cm
YS 05.092 - krem 140 gr. - 160 cm

tela
spunbonded
nonwoven

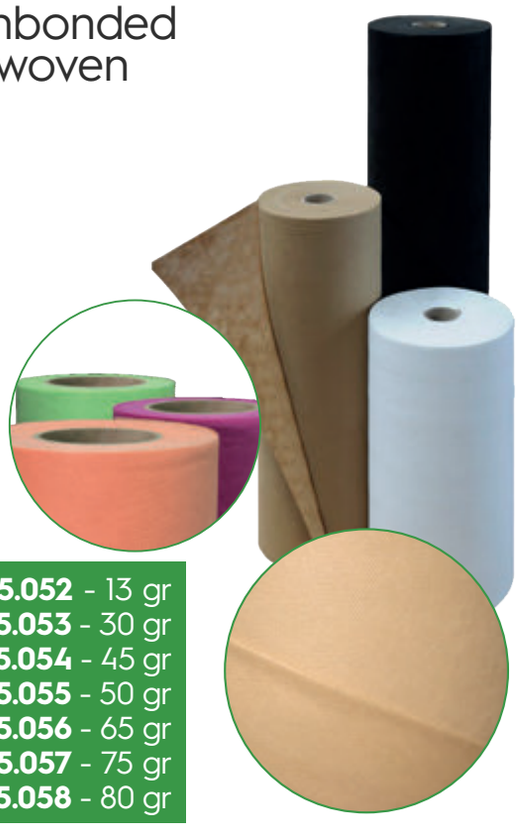

Code

YS 05.052 - 13 gr
YS 05.053 - 30 gr
YS 05.054 - 45 gr
YS 05.055 - 50 gr
YS 05.056 - 65 gr
YS 05.057 - 75 gr
YS 05.058 - 80 gr

streç file 15 gr.
strech mesh
15 gr.

Code

YS 05.081

ambalaj ipi
paket ipi
packing thread
package thread

Code

YS 04.011 - Ambalaj İpi
YS 04.012 - Paket İpi

silikon elyaf (düz)
silicon fiber flat

Code

YS 05.072

silikon elyaf (boncuk)
silicon fiber bead

Code

YS 05.073

elyaf vatka
fiber wadding

Code

YS 05.062 - 60 gr
YS 05.063 - 90 gr
YS 05.064 - 120 gr
YS 05.065 - 150 gr
YS 05.066 - 200 gr
YS 05.067 - 300 gr
YS 05.068 - 500 gr

elyaf lamineli
fiber laminated

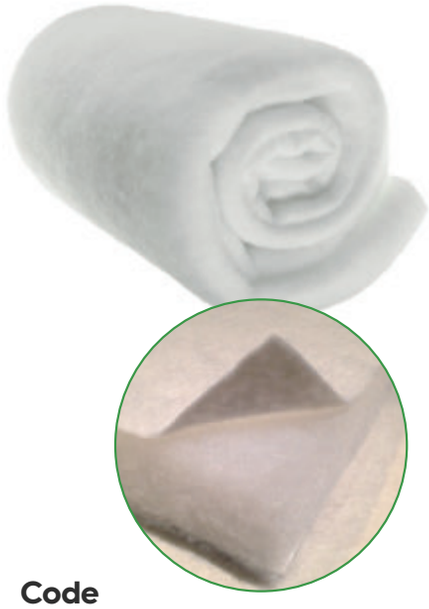

Code

YS 05.069 - 200 gr
YS 05.070 - 300 gr
YS 05.071 - 500 gr

kaytan 40 m
gimp 40 m

Code

YS 05.005 No: 6
YS 05.006 No: 8
YS 05.007 No: 10
YS 05.008 No: 12
YS 05.009 No: 14
YS 05.010 No: 20

kaz tüyü
goose feather

Code

YS 05.093

kaz tüyü astar 160 cm
goose feather 160 cm

Code

YS 05.094

sert keçe
hard felt

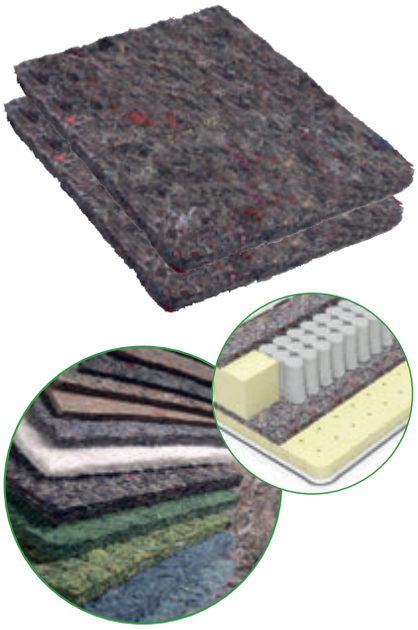

Code

YS 05.095

tela elyaflı kapitone 50x50x50
spunbonded nonwoven fiber quilting 50x50x50

Code

YS 05.096 - siyah/*black*
YS 05.097 - bej/*beige*
YS 05.098 - krem/*cream*

yassı lastik
shirr

Code

YS 05.090 - 1 cm
YS 05.091 - 2 cm

tire ipi
tire thread

Code

YS 05.013

ekstrafor
extrafor

Code (siyah / **black**)

YS 05.028 1.8 cm
YS 05.030 2.5 cm

Code (beyaz / **white**)

YS 05.031 1.8 cm
YS 05.033 2.5 cm

medium saçak 25 m
fringe medium 25 m

Code

YS 05.099

lüks saçak 25 m
fringe lux 25 m

Code

YS 05.100

eko fırfır 25 m
ruffle eco 25 m

Code

YS 05.101

kesik organze fırfır 25 m
fuffle organze 25 m

Code

YS 05.102

prestij fırfır 25 m
ruffle prestige 25 m

Code

YS 05.103

şerit renkli 50 m
ribbon colorful 50 m

Code

YS 05.079

df kalın şerit 25 m
ribbon df 25 m

Code

YS 05.104

kordon 50 m
cord 50 m

Code

YS 05.105 - Tek Renk
YS 05.106 - Çift Renk
YS 05.107 - Simli

kordon frezeli 50 m
cord freze 50 m

Code

YS 05.108

Döşeme Fitili ve Şekillendiriciler
Upholstery Wicks And Profiles

profil şekillendiriciler ve fitiller
upholstery profiles and wicks

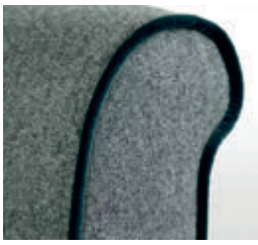
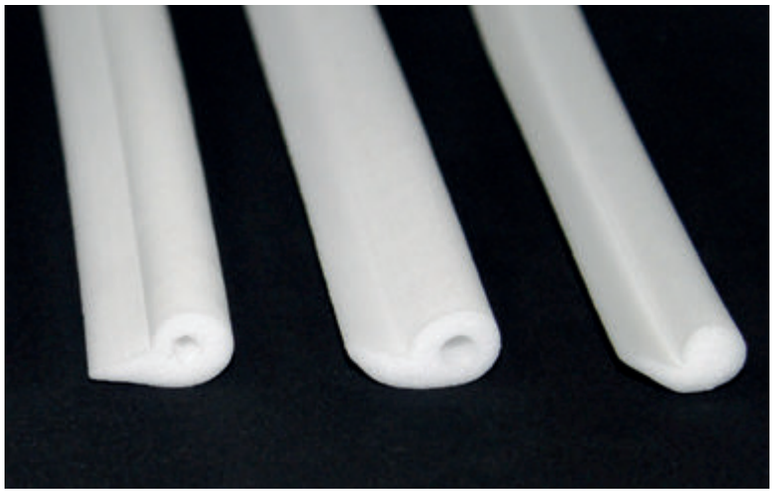

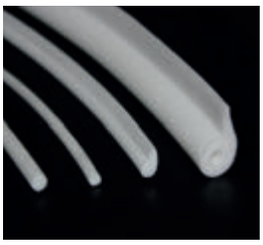

Genel Kullanım Alanları / *Particularly Using Areas*
Mobilya, Tekstil, Ambalaj, Kordon ve Fitil Gelen Heryerde. / *Furniture, Textile, Packaging.*

YS 01 Döşeme Profili
YS 01 Egde Trim Profiles

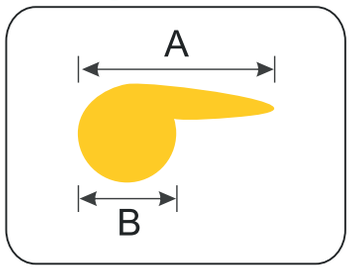

YS 02 Döşeme Profili
YS 02 Egde Trim Profile

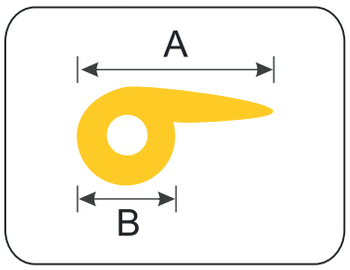

Code	Tip / *Type*	A (mm)	B (mm)	Paket *Package*
YS 06.041	Profil Şekillendirici 01-080	20	8	400 m
YS 06.042	Profil Şekillendirici 02-120	23	12	270 m
YS 06.043	Profil Şekillendirici 02-140	25	14	200 m
YS 06.044	Profil Şekillendirici 02-160	28	16	180 m
YS 06.045	Profil Şekillendirici 02-180	32	18	130 m
YS 06.046	Profil Şekillendirici 02-200	34	20	125 m

YS 03 Döşeme Profili / *YS 03 Egde Trim Profile*

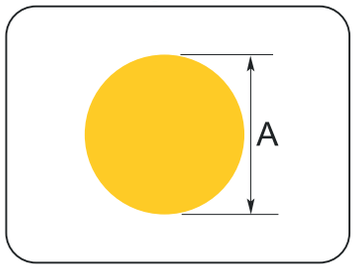

Koltuk kanepe ve mobilyalar için kullanılmaktadır. Rijit ve canlı bir köpük olup mobilyaların ilk günkü formlarını korumalarını sağlar.

Usable on frames, armrests, armrestfacings and front edges

Code	Tip / *Type*	A (mm)	Paket *Package*
YS 06.047	Profil Şekillendirici 03-030	3	1500 m
YS 06.048	Profil Şekillendirici 03-040	4	800 m
YS 06.049	Profil Şekillendirici 03-050	5	500 m
YS 06.050	Profil Şekillendirici 03-060	6	400 m
YS 06.051	Profil Şekillendirici 03-070	7	300 m
YS 06.052	Profil Şekillendirici 03-080	8	200 m
YS 06.053	Profil Şekillendirici 03-100	10	100 m

YS 04 Döşeme Profili / *YS 04 Egde Trim Profile*

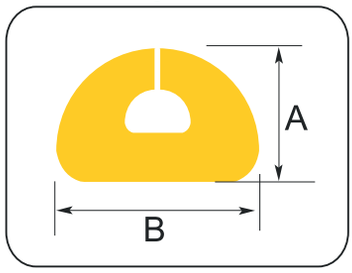

Code	Tip / *Type*	A (mm)	B (mm)	Paket *Package*
YS 06.054	Profil Şekillendirici 10/15	3	15	400 m
YS 06.055	Profil Şekillendirici 20/30	4	30	200 m
YS 06.056	Profil Şekillendirici 25/30	5	30	200 m
YS 06.057	Profil Şekillendirici 15/40	6	40	200 m
YS 06.058	Profil Şekillendirici 25/40	7	40	200 m

köşe koruyucu profiller
edge profiles

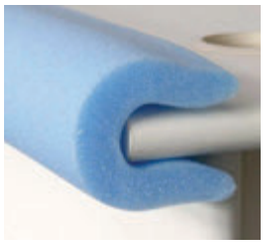

Genel Kullanım Alanları / *Particularly Using Areas*
Mobilya, Tekstil, Ambalaj, Yatak. / *Furniture, Textile, Packaging, Bed.*

D Profil / *D Profile*

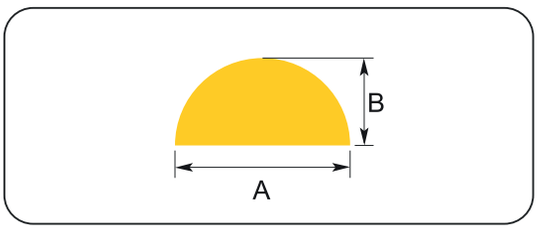

Code	Tip / *Type*	A	B	Paket *Package*
YS 06.059	D/5 Profil 25/50	50	25	200 m
YS 06.060	D/7 Profil 35/70	70	35	150 m
YS 06.061	D/10 Profil 35/100	100	35	100 m

Genel Kullanım Alanları / *Particularly Using Areas*
Mobilya, Tekstil, Ambalaj, Yatak. / *Furniture, Textile, Packaging, Bed.*

U Profil / *U Profile*

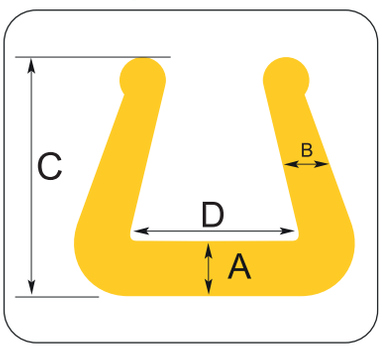

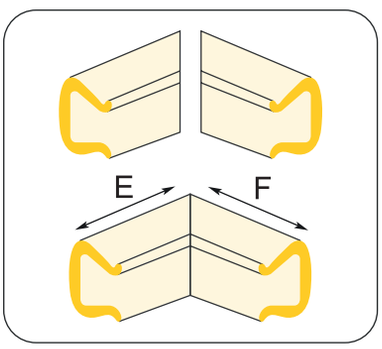

U profillerden yapılacak köşeler için U profil tipini ve köşelerin E ve F ölçülerini bildiriniz.

Give us technical details of U profile type E and F corners sizes for the corners to be produced of U profiles

Code	Tip / *Type*	A (mm)	B (mm)	C (mm)	D (mm)	Paket *Package*
YS 06.062	U-30	10	10	55	30	250 m
YS 06.063	U-40	10	10	55	40	150 m
YS 06.064	U-50	10	10	55	50	150 m
YS 06.065	U-70	20	18	85	70	50 m

köşe koruyucu profiller
edge profiles

Genel Kullanım Alanları / *Particularly Using Areas*
Cam Eşyalar, Otomotiv Yedek Parçaları, Büro Mobilya ve Aksesuarları, Bisiklet
Glassware Products, Automotive Spare Parts, Office Firniture and Accessories, Bicycle

O Profili / *O Profile*

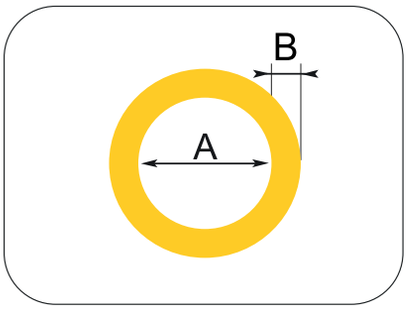

Code	Tip / *Type*	A (mm)	B (mm)	Paket *Package*
YS 06.066	45/3	45	3	180 m
YS 06.067	50/3	50	3	130 m
YS 06.068	60/3	60	3	100 m

Genel Kullanım Alanları / *Particularly Using Areas*
Elektronik Eşya, Beyaz Eşya, Mobilya, Kutu içi Ambalaj, Tanıtım Ürünleri, Elektrikli Ev Aletleri.
Electronic Goods, White Goods, Furniture, Box Interior Package, Promotional Metarials, Electrical Household Goods.

L Profili / *L Profile*

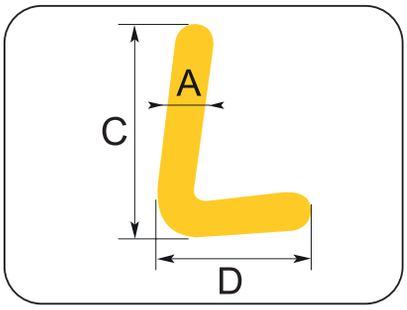

Code	Tip / *Type*	A (mm)	C (mm)	D (mm)	Paket *Package*
YS 06.069	L-5	12	50	50	200 m
YS 06.070	L-7	15	70	70	200 m

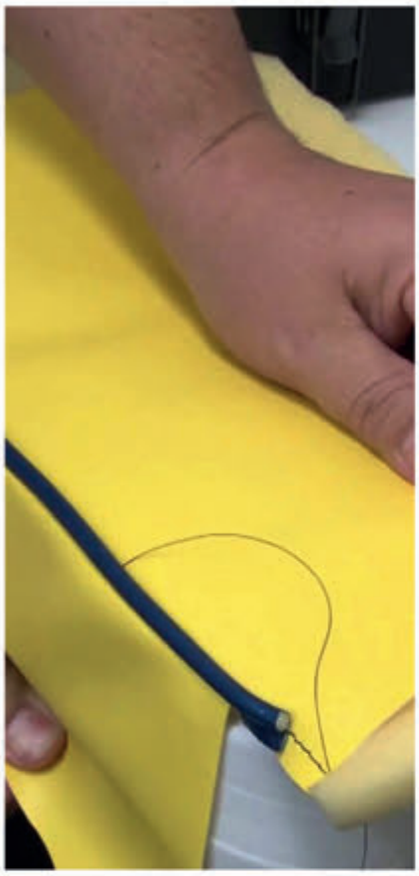

döşeme fitili plastik beyaz
upholstery white plastic wick

Code

YS 06.001 - 9 mm
YS 06.002 - 13 mm
YS 06.003 - 20 mm
YS 06.004 - 22 mm

döşeme fitili plastik siyah
upholstery black plastic wick

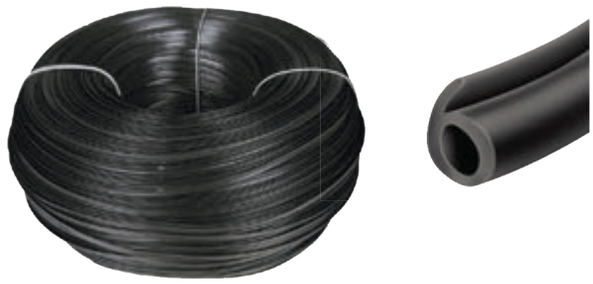

Code

YS 06.005 - 9 mm
YS 06.006 - 11 mm
YS 06.007 - 13 mm
YS 06.008 - 16 mm
YS 06.009 - 18 mm
YS 06.010 - 20 mm

kaytan plastik
plastic gimp

Code

YS 06.011 - 20 mm
YS 06.012 - 30 mm
YS 06.013 - 40 mm
YS 06.014 - 50 mm
YS 06.015 - 60 mm
YS 06.016 - 80 mm

termofleks fitil dolgu
termofleks filling wick

Code

YS 06.071 - 15 No - 150 m
YS 06.072 - 20 No - 150 m

pvc profil gümüş
pvc tapes silver

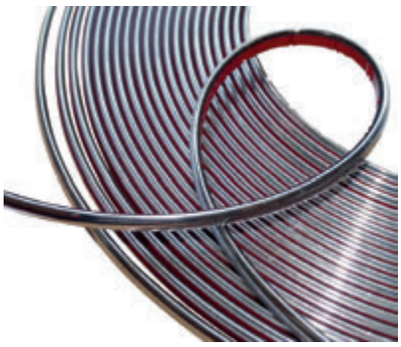

Code

YS 06.020 - 6 mm
YS 06.021 - 9 mm
YS 06.022 - 11 mm

pvc profil altın
pvc tapes gold

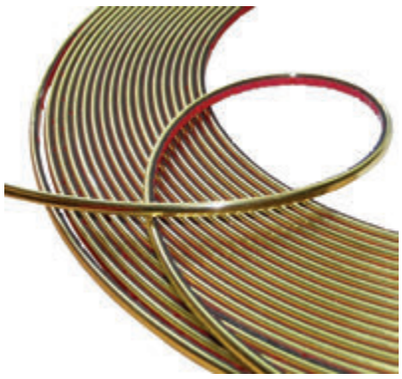

Code

YS 06.023 - 6 mm
YS 06.024 - 9 mm
YS 06.025 - 11 mm

pvc dikilebilir profil nikel
pvc tapes sewing nickel

Code

YS 06.073

saç rulo dikiş teli
sewing wire

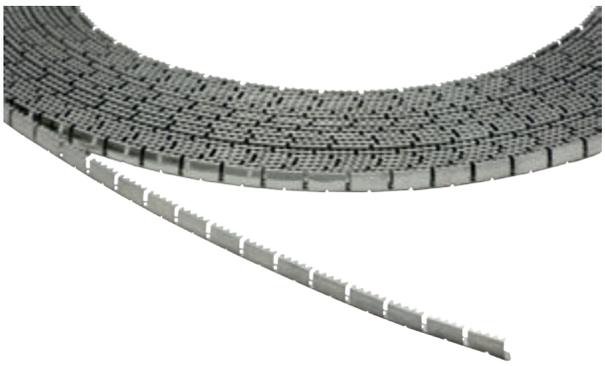

Code

YS 06.018 - 1 Top 25 m/*1 Roll 25 m*

çivili şerit bant
nailed band

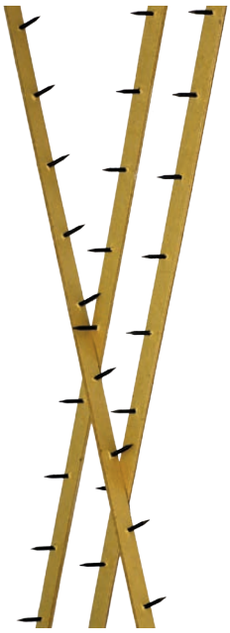

Code

YS 06.019 - 1 Adet 76 cm/*1 Pcs 76 cm*

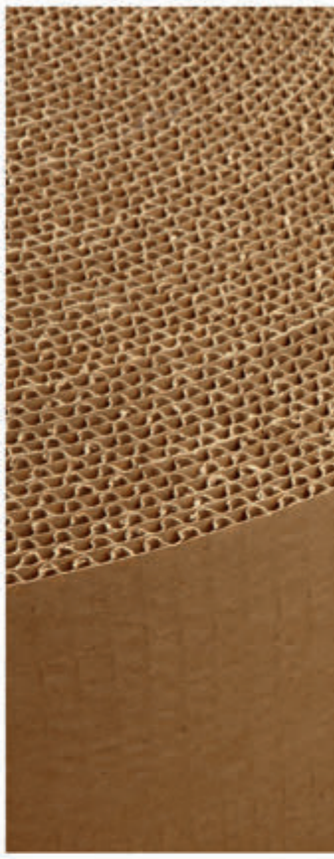

Ambalaj Malzemeleri
Packing Materials

küçük balonlu naylon
small bubble nylon

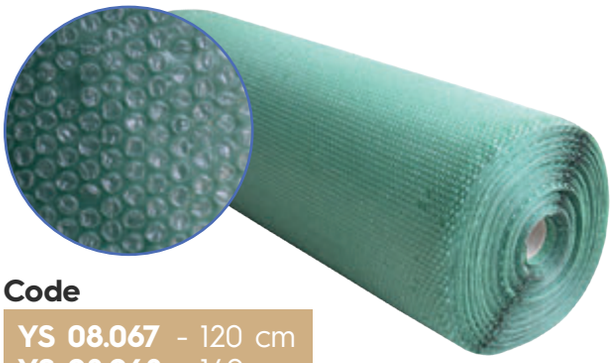

Code

YS 08.067 - 120 cm
YS 08.068 - 140 cm
YS 08.069 - 160 cm

∅ 1 cm

küçük balonlu sandviç naylon
small bubble sandwich nylon

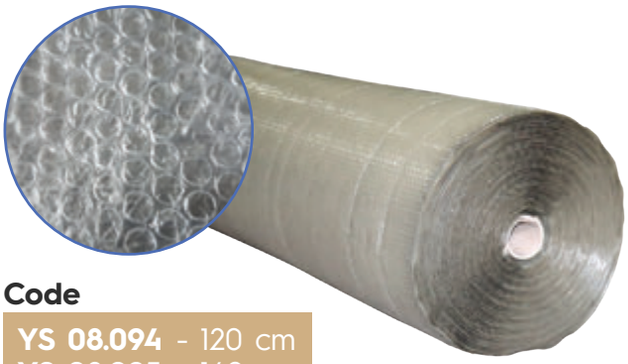

Code

YS 08.094 - 120 cm
YS 08.095 - 140 cm
YS 08.096 - 160 cm

∅ 1 cm

büyük balonlu sandviç naylon
big bubble sandwich nylon

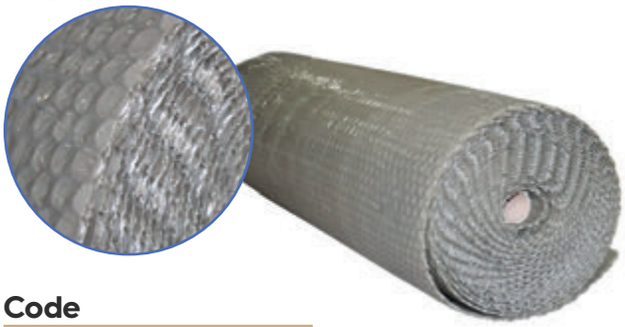

Code

YS 08.097 - 120 cm
YS 08.098 - 140 cm
YS 08.099 - 160 cm

∅ 2,3 cm

ambalaj naylonu 170 cm 20+20 micron
packing nylon 170 cm 20+20 micron

Code

YS 08.100

rulo köpük şilte
polyethylene foam

Code

YS 08.053 - 40 cm 1,5 mm
YS 08.054 - 100 cm 1,5 mm
YS 08.055 - 120 cm 1,5 mm
YS 08.056 - 140 cm 1,5 mm
YS 08.057 - 160 cm 1,5 mm

streç rulo 50 cm 17 micron
strech nylon 50 cm 17 micron

Code

YS 08.074

mobilya ambalaj battaniyesi
furniture packing blanket

Code

YS 08.075 - 160x220 cm

karton 70x100 cm
cardboard 70x100 cm

Code

YS 08.077 - 1,2 mm 25'li (25 pcs) - 14,5 kg
YS 08.101 - 1,4 mm 20'li (20 pcs) - 14,5 kg
YS 08.102 - 1,8 mm 16'lı (16 pcs) - 14,5 kg
YS 08.079 - 2,0 mm 16'lı (16 pcs) - 16,5 kg

karton 70x100 cm
cardboard 70x100 cm

Code

YS 08.080 - 0,9 mm - 600 gr/m²
YS 08.081 - 1,0 mm - 750 gr/m²
YS 08.082 - 1,4 mm - 1000 gr/m²
YS 08.083 - 1,6 mm - 1200 gr/m²
YS 08.084 - 1,8 mm - 1350 gr/m²

Code

YS 08.085 - 2,0 mm - 1500 gr/m²
YS 08.086 - 2,2 mm - 1700 gr/m²
YS 08.087 - 2,5 mm - 1900 gr/m²
YS 08.088 - 2,8 mm - 2200 gr/m²
YS 08.089 - 3,2 mm - 2700 gr/m²

oluklu ondüle karton
roll ondulo cardboard

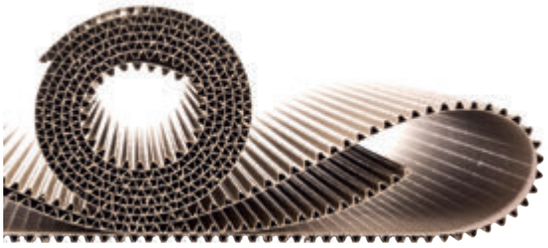

Code

YS 08.062 - 100 cm
YS 08.063 - 120 cm
YS 08.064 - 140 cm
YS 08.065 - 160 cm

koli bandı
tape

Code

YS 08.024 - 45x100

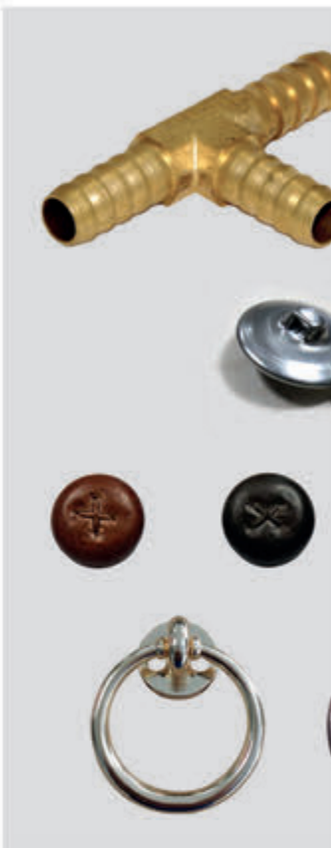

edding 142 M
GIGANTEX
LEKE
CIKARICI

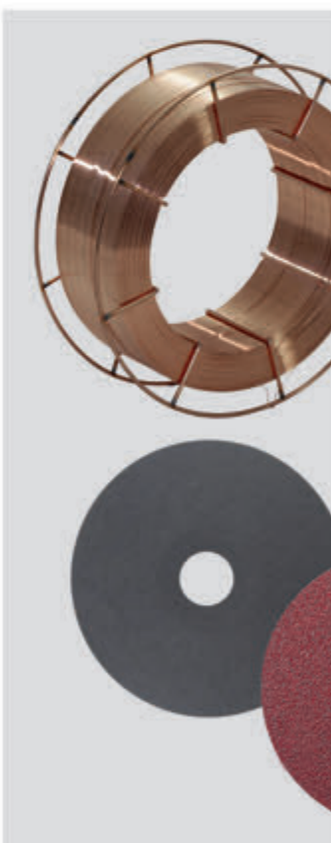

Çeşitli Malzemeler
Other Materials

stoper düz hortum t 8 mm
straight t hose heading 8 mm

Code

YS 08.001

stoper erkek G1/2 - G1/4
hose heading M G1/2 - G1/4

Code

YS 08.002

stoper ucu dişi 1/4
hose heading F 1/4

Code

YS 08.003

stoper ucu erkek 1/4
hose heading M 1/4

Code

YS 08.004

stoper hortum gövde 8 mm
hose heading 8 mm

Code

YS 08.005

düz hortum
straight hose

Code

YS 08.006

spiral hortum
spiral hose

Code

YS 08.007	7,5 m	8 mm
YS 08.103	7,5 m	10 mm
YS 08.008	15 m	8 mm
YS 08.104	15 m	10 mm

sprey boya 400 ml.
spray paint 400 ml.

Code

YS 08.105

yapışkan keçe
sticky felt

Code

YS 08.112	Daire/Circle	Ø 15 mm
YS 08.113	Daire/Circle	Ø 20 mm
YS 08.114	Daire/Circle	Ø 24 mm
YS 08.115	Daire/Circle	Ø 28 mm
YS 08.116	Daire/Circle	Ø 35 mm
YS 08.117	Daire/Circle	Ø 40 mm
YS 08.118	Daire/Circle	Ø 45 mm
YS 08.119	Kare/Square	20x20 mm
YS 08.120	Kare/Square	25x25 mm
YS 08.121	Kare/Square	30x30 mm
YS 08.122	Kare/Square	35x35 mm
YS 08.123	Kare/Square	35x55 mm
YS 08.124	Kare/Square	120x240 mm

kabara ayak keçeli
plastic hobnail with felt

Code

YS 08.020	20 mm
YS 08.021	25 mm
YS 08.022	30 mm

kabara ayak
plastic hobnail

Code

YS 08.023	15 mm	siyah / black
YS 08.106	15 mm	şeffaf / transparent

plastik dübel
plastic peg

Code

YS 08.025 - 3 cm
YS 08.026 - 4 cm

plastik tapa
plastic plug

Code

YS 08.027

ayak yüzüğü retro düz altın
gold retro ring for foot

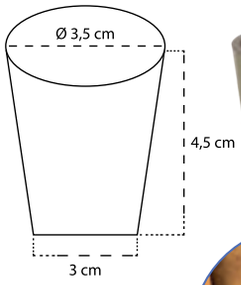

Code

YS 08.125

fiber zımpara 115x22
fiber emry 115x22

Code

YS 08.107 - p40
YS 08.108 - p60
YS 08.109 - p80
YS 08.110 - p100

cırt zımpara
emery velcro

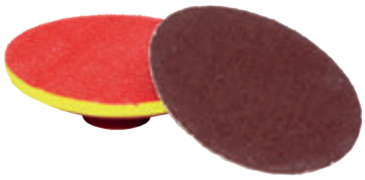

Code

YS 08.076

ayak yüzüğü açılı altın
angled gold ring for foot

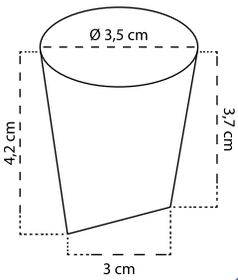

Code

YS 08.126

lastik kolon 20 m
rubber elasticated 20 m

Code

YS 08.031

gazaltı kaynak teli 8 mm
welding wire 8 mm

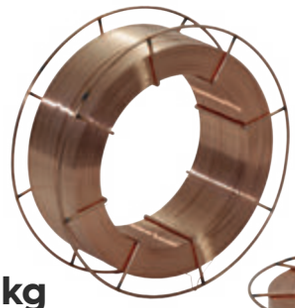

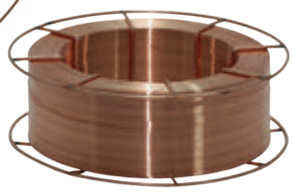

15 kg

Code

YS 08.030

plastik düğme ve aksesuar çeşitleri
plastic button and accessory

AK 640-219
açık kübik ceviz
light special walnut
4 cm

AK 640-213
kübik ceviz
special walnut
4 cm

Plastik Düğme
Plastic Button

Code
YS 08.036

Plastik Düğme
siyah/black

Plastik Düğme
beyaz/white

Plastik Düğme
kahverengi
brown

WS 14

Kare Düğme Altın
2,5 cm x 2,5 cm
square button
gold

WS 15

Kare Düğme Nikel
2,5 cm x 2,5 cm
square button
nickel

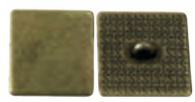

WS 16

Kare Düğme Bronz
2,5 cm x 2,5 cm
square button
bronze

WS 1

Plastik Düğme
Nakış Ceviz
embroidery walnut

WS 2

Plastik Düğme
Nakış Venge
embroidery wenge

WS 3

Plastik Düğme
Hasır
wicker

WS 4

Plastik Düğme
Baklava
baklava

WS 17

Dikdörtgen Düğme
Altın 1cm x 5 cm
rectangle button
gold

WS 18

Dikdörtgen Düğme
Nikel 1 cm x 5 cm
rectangle button
nickel

WS 5

Kristal Taşlı Düğme
18 mm
Crystal Button 18 mm

WS 6

Kristal Taşlı Düğme
20 mm
Crystal Button 20 mm

WS 7

Tek Taşlı Kabara
16 mm
Crystal Hobnail 16 mm

WS 8

Tek Taşlı Kabara
18 mm
Crystal Hobnail 18 mm

WS 9

Halka Süs Altın
Ring Ornament Gold
6 cm

WS 10

Halka Süs Bakır
Ring Ornament Copper
6 cm

WS 11

Halka Süs Siyah
Ring Ornament Black
6 cm

WS 12

Halka Süs Antik
Ring Ornament Antic
6 cm

WS 13

Halka Süs Gümüş
Ring Ornament Silver
6 cm

hava kapsülü ve yatak taşıma kulbu
air capsule and mattress handle

GP001
Ø 2,5 cm

GP002
Ø 2,5 cm

GP003
Ø 2,5 cm

GP004
Ø 2,5 cm

GP005
Ø 2,5 cm

GP006
Ø 2,5 cm

GP007
Ø 2,5 cm

GP008
Ø 2,5 cm

GP009
Ø 6 cm

GP010
Ø 6 cm

GP011
Ø 6 cm

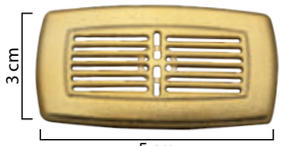

GP012

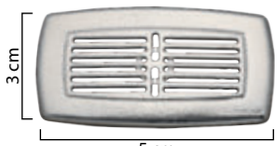

GP013

GP016
Ø 4 cm

GP017
Ø 4 cm

GP018
Ø 4 cm

GP019
Ø 4 cm

GP020
Ø 4 cm

GP014

GP021
Ø 4 cm

GP022
Ø 4 cm

GP023
Ø 4 cm

GP024
Ø 4 cm

GP025
Ø 4 cm

GP015

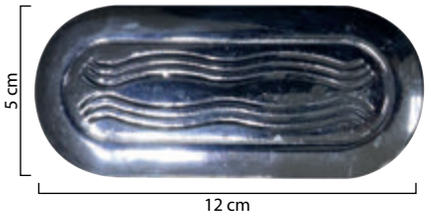

GP026

GP027

GP028

GP030
Ø 5,5 cm

GP031
Ø 5,5 cm

GP032
Ø 5,5 cm

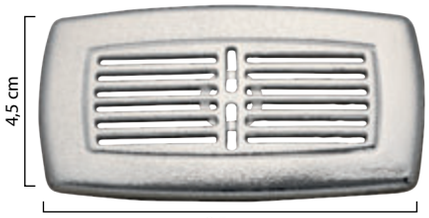

GP029

hava kapsülü ve yatak taşıma kulbu
air capsule and mattress handle

GP033
Ø 6 cm

GP034
Ø 6 cm

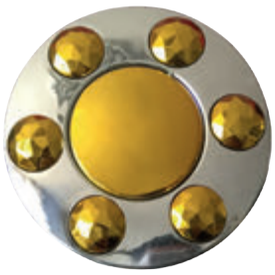

GP035
Ø 6 cm

GP036
Ø 6 cm

GP037
Ø 6 cm

GP038
Ø 6 cm

GP039
Ø 6 cm

GP040
Ø 6 cm

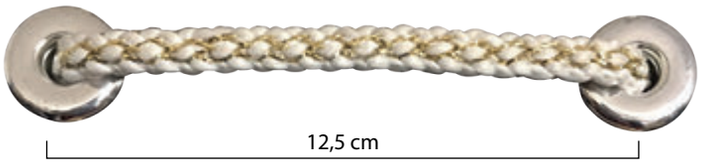

12,5 cm

GP041

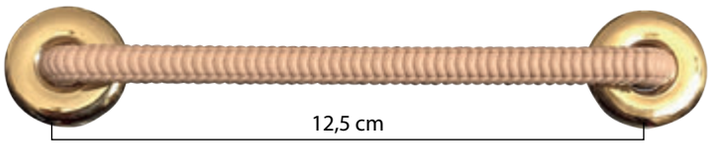

12,5 cm

GP042

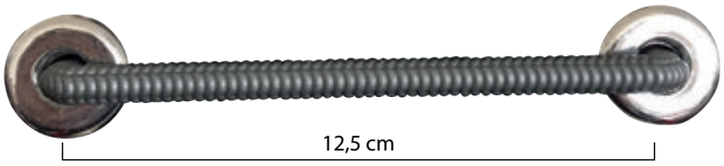

12,5 cm

GP043

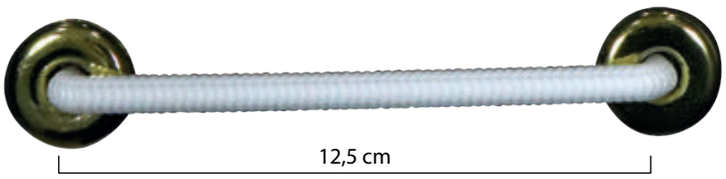

12,5 cm

GP044

makine yağı 1 lt.
sewing machine oil 1 lt

Code
YS 08.040

kesilmez taban eldiven
safety glove (no be cut)

Code
YS 08.041

giydirme spreyi 500 ml
slider spray 500 ml

Code
YS 08.042

inbond leke sökücü 500 ml
inbond stain cleaner 500 ml

Code
YS 08.043

toz maskesi
dust mask

Code
YS 08.044

kopya kalemi
copying pencil

Code
YS 08.045

yapıştırıcı kabı
adhesive box

Code
YS 08.111

markör kalem
marker pencil

Code

YS 08.046

buhar taşı
chalk soap

Code

YS 08.033

rutuş kalemi
retouch pencil

Code

YS 08.047

beyaz markör rutuş kalemi
marker retouch pencil

Code

YS 08.048

tükenmez kalem
pencil

Code

YS 08.049

marangoz kalemi
carpenter pencil

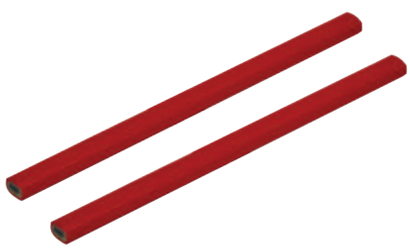

Code

YS 08.050

deri kalemi
leather pencil

Code

YS 08.051

Hırdavat
Hardware

sunta vidası
chipboard screw

Diş (mm)	Boy (mm)	Code
3,5	16	YS 07.001 1000 Ad/Pcs
	18	YS 07.002 1000 Ad/Pcs
	20	YS 07.003 1000 Ad/Pcs
	25	YS 07.004 1000 Ad/Pcs
	30	YS 07.005 1000 Ad/Pcs
	35	YS 07.006 1000 Ad/Pcs
	40	YS 07.007 500 Ad/Pcs
	50	YS 07.008 500 Ad/Pcs
4	20	YS 07.009 1000 Ad/Pcs
	25	YS 07.010 500 Ad/Pcs
	30	YS 07.011 500 Ad/Pcs
	35	YS 07.012 500 Ad/Pcs
	40	YS 07.013 500 Ad/Pcs
	45	YS 07.014 500 Ad/Pcs
	50	YS 07.015 500 Ad/Pcs
	60	YS 07.016 200 Ad/Pcs
	70	YS 07.017 200 Ad/Pcs
5	20	YS 07.018 500 Ad/Pcs
	30	YS 07.019 200 Ad/Pcs
	40	YS 07.020 200 Ad/Pcs
	50	YS 07.021 200 Ad/Pcs
	60	YS 07.022 200 Ad/Pcs
	70	YS 07.023 200 Ad/Pcs
	80	YS 07.024 200 Ad/Pcs
	100	YS 07.025 100 Ad/Pcs
6	80	YS 07.026 100 Ad/Pcs

YHB matkap uçlu vida
YHB drilling screws

Diş (mm)	Boy (mm)	Code
3,9	19	YS 07.043
	22	YS 07.044
	25	YS 07.045
	32	YS 07.046
4,2	38	YS 07.132
4,8	50	YS 07.048
	80	YS 07.049

yuvarlak başlı kasa civatası YB
YB case bolt

Diş (mm)	Boy (mm)	Code
1/4	30	YS 07.056
	40	YS 07.057
	50	YS 07.058
	60	YS 07.059
	70	YS 07.060
	80	YS 07.061
	100	YS 07.062
5/16	30	YS 07.063
	40	YS 07.064
	50	YS 07.065
	60	YS 07.066
	70	YS 07.067
	80	YS 07.068
	110	YS 07.069
	120	YS 07.070
	130	YS 07.071
	140	YS 07.072

saplama
stud

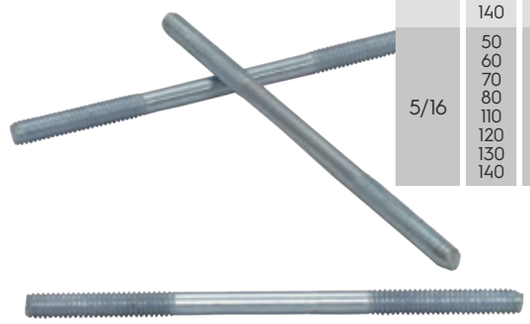

Diş (mm)	Boy (mm)	Code
M8	50	YS 07.079
	60	YS 07.080
	70	YS 07.081
	80	YS 07.082
	110	YS 07.083
	120	YS 07.084
	130	YS 07.085
	140	YS 07.086
5/16	50	YS 07.087
	60	YS 07.088
	70	YS 07.089
	80	YS 07.090
	110	YS 07.091
	120	YS 07.092
	130	YS 07.093
	140	YS 07.094

vida YSB
screw YSB

Diş (mm)	Boy (mm)	Code
M6	40	YS 07.075
	50	YS 07.076
	60	YS 07.077
	80	YS 07.078

vida YHB
screw YHB

Diş (mm)	Boy (mm)	Code
M6	25	YS 07.133
	35	YS 07.134
	60	YS 07.135
M8	20	YS 07.136
	35	YS 07137
	40	YS 07.073
	60	YS 07.074

imbus civata siyah
imbus bolt black

Diş (mm)	Boy (mm)	Code
M8	12	YS 07.162
M10	16	YS 07.163

matkap uçlu vida
drilling screws

Diş (mm)	Boy (mm)	Code	
3,5	25	YS 07.138	1000 Ad/Pcs
	30	YS 07.139	1000 Ad/Pcs
	35	YS 07.140	1000 Ad/Pcs
	40	YS 07.141	1000 Ad/Pcs
	50	YS 07.142	1000 Ad/Pcs

civata akd M6-M8
bolt akd M6-M8

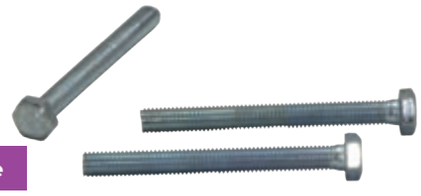

Diş (mm)	Boy (mm)	Code
M6	30	YS 07.027
	40	YS 07.028
	50	YS 07.029
	60	YS 07.030
	80	YS 07.031
	100	YS 07.032
M8	20	YS 07.033
	30	YS 07.034
	40	YS 07.035
	50	YS 07.036
	60	YS 07.037
	70	YS 07.038
	80	YS 07.039

trifon saplama
trifon stud bolt

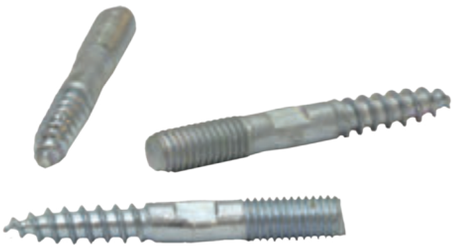

Diş (mm)	Boy (mm)	Code
M8	50	YS 07.143
	60	YS 07.144
	70	YS 07.145
	80	YS 07.054
	100	YS 07.146

Diş (mm)	Boy (mm)	Code
M10	60	YS 07.147
	70	YS 07.148
	80	YS 07.055

akd trifon vida
trifon screw akd

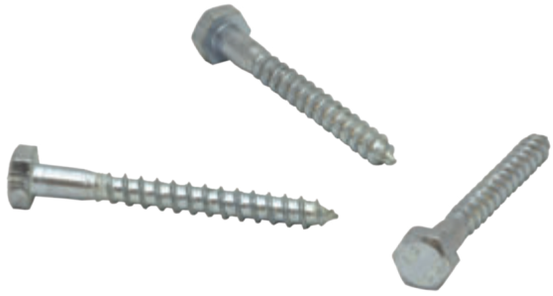

Diş (mm)	Boy (mm)	Code
M6	50	YS 07.050
	60	YS 07.051
M8	50	YS 07.052
	70	YS 07.053
	100	YS 07.166

c tipi sunta vidası
chipboard screw type c

Diş (mm)	Boy (mm)	Code	
5	50	YS 07.164	200 Ad/Pcs
5	70	YS 07.165	200 Ad/Pcs

pul
flake

Code

YS 07.095 - 1/4
YS 07.096 - 3/8
YS 07.097 - 5/16

pul nikelajlı 3 cm
flake nickel 3 cm

Code

YS 07.115

somun fiberli
fiber nut

Code

YS 07.110	- M6
YS 07.111	- M8
YS 07.112	- M10

somun
nut

Code

YS 07.106	- 1/4
YS 07.107	- 5/16
YS 07.108	- M6
YS 07.109	- M8

ağaç somun tırnaklı
wood nut

Code

YS 07.098	- 3/8
YS 07.099	- M6
YS 07.100	- M8
YS 07.101	- M10
YS 07.102	- 5/16

kaynak somun
welding nut

Code

YS 07.128	- 3/8
YS 07.129	- 5/16
YS 07.130	- M8
YS 07.131	- M10

somun zamak
zamak nut

Code

YS 07.113	- M6
YS 07.114	- M8
YS 07.149	- M10

kelebek plastik
plastic nut

Code

YS 07.103	- M6
YS 07.104	- M8
YS 07.105	- 5/16

dolap sacı
connection plate

Code

YS 07.119	- M8
YS 07.120	- M10

kılavuzlu parça 3/8
connection plate
hard

Code

YS 07.121

bits yıldız uç
bits cross head

Code

YS 07.124	- PZ 2x50
YS 07.125	- PZ 2x75
YS 07.126	- PZ 2x100
YS 07.127	- PZ 2x150

yıldız uç uzatma
cross head extension bits

Code

YS 07.150

matkap ucu metal
metal drill bits

Code

YS 07.151	3 mm	**YS 07.156**	8 mm
YS 07.152	4 mm	**YS 07.157**	9 mm
YS 07.153	5 mm	**YS 07.158**	10 mm
YS 07.154	6 mm	**YS 07.159**	11 mm
YS 07.155	7 mm	**YS 07.160**	12 mm

dekoratif vida kapama krom
decorative screw cap chrome

Code

YS 07.116	- 15 mm
YS 07.117	- 18 mm
YS 07.161	- 20 mm

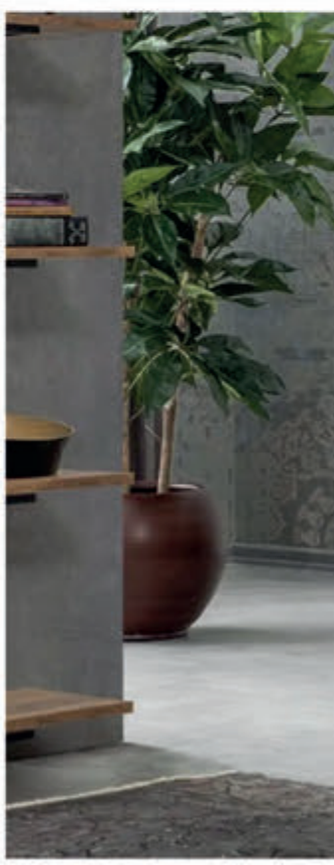

Metal Ayaklar
Metal Foots

tabanca metal ayak
gun metal foot

Kod - Code
YS.13.001

17-20-21 cm
altın-*gold* / siyah-*black*
nikel-*nickel*

c metal ayak
c metal foot

14 cm
altın-*gold* / siyah-*black*
nikel-*nickel*

Kod - Code
YS.13.002

açılı kavisli metal ayak
angled curved metal foot

Kod - Code
YS.13.003

88x15 cm
altın-*gold* / siyah-*black*
nikel-*nickel*

u lama metal ayak
u lama metal foot

13,5x15x93 cm
altın-*gold* / siyah-*black*
nikel-*nickel*

Kod - Code
YS.13.004

açılı tekne metal ayak
angle boat metal foot

Kod - Code
YS.13.005

82x18 cm
altın-*gold* / siyah-*black*
nikel-*nickel*

düz tekne metal ayak
flat boat metal foot

87x20 cm
altın-*gold* / siyah-*black*
nikel-*nickel*

Kod - Code
YS.13.006

beşik metal ayak
crib metal foot

Kod - Code
YS.13.007

39x21 cm
90x21 cm
altın-*gold* / siyah-*black*
nikel-*nickel*

boncuk mil metal ayak
bead shaft metal foot

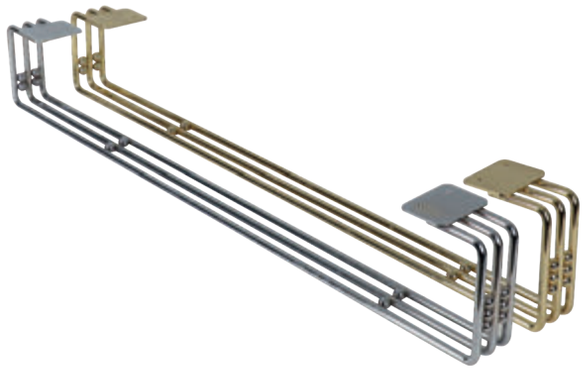

13x15x90 cm
altın-*gold* / siyah-*black*
nikel-*nickel*

Kod - Code
YS.13.008

çatal metal ayak
fork metal foot

Kod - Code
YS.13.009

24 cm
altın-*gold* / siyah-*black*
nikel-*nickel*

sabit metal berjer
fixed metal bergere

22 cm
altın-*gold* / siyah-*black*
nikel-*nickel*

Kod - Code
YS.13.010

dolunay çift metal ayak
full moon double metal foot

Kod - Code
YS.13.011

39x6 cm
altın-*gold* / siyah-*black*
nikel-*nickel*

metal döner koltuk mekanizması (krom) 60 cm
swivel seat mechanism (chrome) 60 cm

360°

Kod - Code
YS.13.012

helen kartal metal ayak
helen eagle metal foot

17 cm
altın-*gold* / siyah-*black*
nikel-*nickel*

Kod - Code
YS.13.013

konik metal ayak
conical metal foot

17-20-25 cm
altın-*gold* / siyah-*black*
nikel-*nickel*

Kod - Code
YS.13.014

üçgen düz metal ayak
triangular flat metal foot

17-20 cm
altın-*gold* / siyah-*black*
nikel-*nickel*

Kod - Code
YS.13.015

lades metal ayak
wish metal foot

38x18 cm
altın-*gold* / siyah-*black*
nikel-*nickel*

Kod - Code
YS.13.016

baston metal ayak
walking stick metal foot

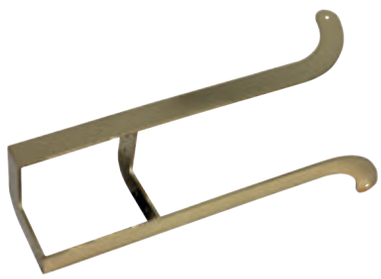

32,5x18 cm
58,5x18 cm
altın-*gold* / siyah-*black*
nikel-*nickel*

Kod - Code
YS.13.017

elips metal ayak
ellipse metal foot

21 cm
altın-*gold* / siyah-*black*
nikel-*nickel*

Kod - Code
YS.13.018

lazer metal ayak
laser metal foot

18 cm
altın-*gold* / siyah-*black*
nikel-*nickel*

Kod - Code
YS.13.019

lema desenli metal ayak
lema patterned metal foot

16-21 cm
altın-*gold* / siyah-*black*
nikel-*nickel*

Kod - Code
YS.13.020

lema düz metal ayak
lema flat metal foot

16-21 cm
altın-*gold* / siyah-*black*
nikel-*nickel*

Kod - Code
YS.13.021

tel büküm metal ayak
wire twist metal foot

15-17-20 cm
altın-*gold* / siyah-*black*
nikel-*nickel*

Kod - Code
YS.13.022

ayarlı metal ayak
fixed metal bergere

16-18,5 cm
altın-*gold* / siyah-*black*
nikel-*nickel*

Kod - Code
YS.13.023

üç bacak metal ayak
three legs metal foot

15-18 cm
altın-*gold* / siyah-*black*
nikel-*nickel*

Kod - Code
YS.13.024

lotus metal ayak
lotus metal foot

Kod - Code
YS.13.025

30x15 cm
altın-*gold* / siyah-*black*
nikel-*nickel*

london metal ayak
london metal foot

15x90,5x52 cm
altın-*gold* / siyah-*black*
nikel-*nickel*

Kod - Code
YS.13.026

mix or metal ayak
mix or metal foot

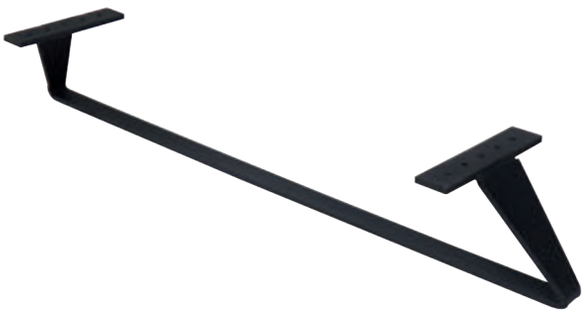

Kod - Code
YS.13.027

86x15 cm
altın-*gold* / siyah-*black*
nikel-*nickel*

örümcek metal berjer
spider metal bergere

18 cm
altın-*gold* / siyah-*black*
nikel-*nickel*

Kod - Code
YS.13.028

"döşemeye dair **her şey**"
"***everything*** *for upholstery*"

www.yilmazsunger.com.tr

/yilmazsunger /yilmazsunger /yilmaz.sunger yılmaz sunger /yilmazsunger

ürün kataloğu • product catalog

Bursa Mağaza
Bahar Mh. 1. Uğurlu Sk.
No:12 Osmangazi / BURSA / TÜRKİYE
+90 224 256 36 98-99
+90 224 250 80 97

İnegöl Mağaza
K.S.S. Ağaç İşleri Tandoğan Cd. 10.Sk.
No:20 İnegöl / BURSA / TÜRKİYE
+90 224 713 04 07 - 712 00 47
+90 224 713 32 51

K.Balıklı Mağaza
Küçükbalıklı Mh. Köşk Cd. Yurt Sk.
No: 1 Osmangazi / BURSA / TÜRKİYE
+90 224 215 20 20
+90 224 215 21 79

www.yilmazsunger.com.tr

/yilmazsunger /yilmazsunger /yilmaz.sunger yılmaz sunger /yilmazsunger